SII

MANUEL D'UTILISATION

Imprimante thermique

MP-B20-B02JK2

Lisez attentivement ce MANUEL D'UTILISATION avant d'utiliser l'imprimante.

Conservez ce MANUEL D'UTILISATON dans un lieu sûr et accessible.

Seiko Instruments Inc.

Rév.01 juillet 2026

Copyright ©2026 par Seiko Instruments Inc. Tous droits réservés.

Les informations mentionnées dans ce document sont la propriété de SII et leur reproduction, entière ou partielle sans l'accord écrit préalable de SII, est interdite.

SII se réserve le droit d'effectuer des modifications dans les caractéristiques et matériaux mentionnés dans ce document sans avis préalable et ne pourra être tenu responsable d'aucun dommage (ou conséquence) imputable à l'usage des matériaux ici présentés, incluant, sans s'y limiter, les erreurs typographiques, arithmétiques ou de référencement.

Ce produit est développé en tant que produit destiné à l'équipement industriel.

SII est une marque commerciale de Seiko Instruments Inc.
Bluetooth® est une marque déposée de Bluetooth SIG, Inc.
IOS est une marque commerciale ou une marque déposée de Cisco aux États-Unis et dans d'autres pays, et est utilisée sous licence.
Toutes les autres marques commerciales sont la propriété de leurs sociétés respectives.

Directives et normes CE applicables

Produit : **Imprimante thermique MP-B20**

Directive : Titre

2014/53/UE Directive concernant les équipements hertziens

2011/65/UE (Directive déléguée (UE) 2015/863 de la Commission)
Directive de restriction de l'utilisation de certaines substances dangereuses dans les équipements électriques et électroniques (RoHS)

Normes

EN 301 489-1
EN 301 489-17
EN 300 328
EN 62368-1
EN 55032 Classe A
EN 55024
EN IEC 63000

Restrictions: Ce produit doit uniquement être utilisé à la tension nominale établie pour chaque pays.

Ce produit peut être utilisé dans tous les pays de l'UE et de l'AELE suivants :

UE

Autriche, Belgique, Bulgarie, Croatie, Chypre, République tchèque, Danemark, Estonie, Finlande, France, Allemagne, Grèce, Hongrie, Irlande, Italie, Lettonie, Lituanie, Luxembourg, Malte, Pologne, Portugal, Roumanie, Slovaquie, Slovénie, Espagne, Suède, Pays-Bas

AELE

Islande, Norvège, Suisse, Liechtenstein

Déclaration de conformité d'Innovation, Sciences et Développement économique Canada (ISDE)
L'émetteur/récepteur exempt de licence contenu dans le présent appareil est conforme aux CNR d'Innovation, Scienceset Développement économique Canada applicables aux appareils radio exempts de licence. L'exploitation est autorisée aux deux conditions suivantes :
(1) L'appareil ne doit pas produire de brouillage.
(2) L'appareil doit accepter tout brouillage radioélectrique subi, même si le brouillage est susceptible d'en compromettre le fonctionnement.

Conformité à l'exposition RF
Cet émetteur ne doit pas être placé ni mis en fonctionnement en association avec une autre antenne ou émetteur.

porte un identifiant FCC : SQK-MBH7BTZXXC2
porte l'identifiant IC : 337L-MBH7BTZXXC2

1. INTRODUCTION

Ce manuel décrit le mode d'emploi de l'imprimante thermique MP-B20-B02JK2 (ci-après, l'imprimante), du berceau CDL-B01K-1-20 (accessoire optionnel ; ci-après, le berceau), de la batterie BP-B0326-C1 (installée dans l'imprimante à la livraison ou, accessoire optionnel; ci-après, la batterie).

Lisez attentivement les « 2 CONSIGNES DE SÉCURITÉ » et les « 3 CONSIGNES DE FONCTIONNEMENT » avant d'utiliser l'imprimante, et manipulez-la avec soin et en toute sécurité.
Conservez ce manuel d'utilisation dans un lieu sûr et accessible.
Consultez « MP-B20-B02JK2 THERMAL PRINTER TECHNICAL REFERENCE » pour obtenir plus de détails sur les fonctions et caractéristiques de l'imprimante.

Le manuel se compose des sections suivantes.

1. INTRODUCTION 1
2. CONSIGNES DE SÉCURITÉ 2
3. CONSIGNES DE FONCTIONNEMENT 6
4. PRÉPARATION 9
5. IDENTIFICATION DU TYPE DE MODÈLE 11
6. COMPOSANTS DE L'IMPRIMANTE 12
7. AFFICHAGE À DEL DE L'IMPRIMANTE 14
8. CHARGEMENT DE LA BATTERIE 17
9. MISE EN PLACE DU PAPIER THERMIQUE 22
10. TEST D'IMPRESSION 26
11. RÉGLAGES DE FONCTIONS 28
12. CONNEXION AU DISPOSITIF HÔTE 32
13. ATTACHER/DÉTACHER LE CLIP DE CEINTURE 34
14. ATTACHER LE BERCEAU 35
15. REMPLACEMENT DE LA BATTERIE 37
16. MAINTENANCE DE L'IMPRIMANTE 39
17. DÉPANNAGE 40
18. CARACTÉRISTIQUES 41
19. ACCESSOIRES ET CONSOMMABLES 43
20. LISTE DES RÉGLAGES DU MS 44

2. CONSIGNES DE SÉCURITÉ

Dans la section « CONSIGNES DE SÉCURITÉ », les symboles suivants sont utilisés pour assurer un fonctionnement sûr et adapté des produits, et éviter d'endommager les appareils.

AVERTISSEMENT	Le non-respect des instructions portant ce symbole pourrait provoquer des blessures graves, voire la mort.
ATTENTION	Le non-respect des instructions portant ce symbole pourrait provoquer des blessures mineures ou des dégâts matériels.

■ À propos des symboles

Ce symbole indique des informations que vous devez prendre en compte (dangers et avertissements inclus).

Ce symbole indique des informations concernant des procédures interdites.

indique « Démontage interdit ».

Ce symbole indique des informations concernant des procédures obligatoires ou à suivre.

indique « débranchez le câble USB de l'imprimante ».

CONSIGNES DE FONCTIONNEMENT

Les « produits » désignent collectivement l'imprimante, le berceau, la batterie et le câble USB.

⚠AVERTISSEMENT

N'agissez jamais des manières suivantes. Le non-respect de ces instructions entraînera un incendie, un choc électrique ou un accident.	
	NE démontez PAS ou NE remontez PAS les produits.
	Évitez de renverser du liquide sur les produits.
	NE touchez PAS les produits avec des mains humides.
	N'introduisez PAS de corps étrangers, comme des pièces métalliques ou des liquides, à l'intérieur des produits.
	Maintenez les bornes des produits éloignées de la poussière et des objets métalliques.
	NE touchez PAS les bornes des produits. Afin d'éviter les court-circuits, veillez à ce que les bornes des produits n'entrent pas en contact avec un conducteur, comme du métal.
	Utilisez l'imprimante uniquement avec la batterie spécifiée. Si vous utilisez une batterie autre que notre produit spécifié, ceci peut provoquer une fuite, une surchauffe, une explosion ou une inflammation.
	Assurez-vous de charger la batterie dans la gamme de température indiquée. Ceci peut provoquer une fuite, une surchauffe, une explosion ou une inflammation de la batterie.
	NE jetez PAS l'imprimante dans un feu et NE la chauffez PAS.
	NE laissez PAS l'imprimante exposée à des conditions de température élevées comme une canicule, l'intérieur d'une voiture, ou à proximité d'un feu. Ceci peut provoquer une fuite, une surchauffe, une explosion ou une inflammation de la batterie.
	NE tapez PAS fort sur l'imprimante à l'aide d'un marteau et d'un clou, et NE l'écrasez PAS.
	N'imprimez PAS lorsque vous êtes en train de conduire. Une éjection du papier thermique peut gêner votre conduite.

Assurez-vous de respecter les instructions suivantes. Le non-respect de ces instructions pourrait entraîner un incendie, un choc électrique ou un accident.	
	Assurez-vous d'utiliser les produits uniquement dans les pays où ils sont conformes aux réglementations. L'utilisation de produits non conformes peut compromettre la sécurité des produits ou être considérée illégale.
	Assurez-vous de mettre l'imprimante hors tension lors de l'installation/du retrait de la batterie.

Procédures à suivre en cas de problème

Suivez les instructions dans les cas suivants. Le non-respect de ces instructions pourrait entraîner un incendie, un choc électrique ou un accident.	
	Mettez l'imprimante hors tension, et débranchez le câble USB de l'imprimante dans tous les cas suivants. Retirez ensuite la batterie de l'imprimante. ◆ Un état anormal se prolonge. ◆ Les produits émettent une odeur inhabituelle, de la fumée, une chaleur excessive ou un bruit anormal. ◆ Un morceau de métal, de l'eau ou un autre corps étranger est entré dans les produits. ◆ Le boîtier est cassé.
	N'utilisez EN AUCUN CAS un câble USB endommagé.
	Dans les cas suivants, retirez la batterie de l'imprimante. Arrêtez ensuite d'utiliser la batterie et ne la mettez jamais à proximité d'un feu. ◆ La batterie émet une odeur inhabituelle, de la fumée ou une chaleur excessive. ◆ Le boîtier est cassé. ◆ Le liquide fuit.
	Lorsque vous recevez du liquide dans les yeux, rincez-les immédiatement à l'eau fraiche et consultez immédiatement un médecin. Sinon, une perte de la vision peut se produire.
	Lorsque le liquide qui fuit de la batterie entre en contact avec votre peau ou un vêtement, rincez-les immédiatement à l'eau fraiche.

Pour la communication sans fil

Respectez les instructions suivantes.	
	Mettez toujours l'imprimante hors tension dans la zone ou région dans laquelle son utilisation est interdite, p. ex. dans un avion.
	L'imprimante peut affecter les dispositifs médicaux ou autres dispositifs électroniques. Consultez les fabricants ou les revendeurs respectifs pour obtenir des informations et des données concernant l'influence des interférences radio.

⚠ATTENTION

Respectez les instructions suivantes. Le non-respect de ces instructions pourrait entraîner un incendie, un choc électrique ou un accident.	
	Mettez les produits hors tension lorsque vous ne les utilisez pas pendant une longue période ou avant maintenance.
	N'utilisez PAS ou NE stockez PAS les produits dans les lieux suivants : ◆ Les lieux exposés à la lumière directe du soleil ou à des températures élevées, tels que l'intérieur d'une voiture. ◆ Les lieux exposés à une forte humidité, à beaucoup de poussière et à des liquides. ◆ Les lieux soumis à de fortes vibrations ou les lieux instables.

	NE couvrez PAS les produits avec un tissu lorsque vous les utilisez.
	NE touchez JAMAIS la tête thermique juste après une impression car elle peut chauffer. Veillez à la laisser refroidir avant de dégager un bourrage papier ou de nettoyer sa tête.
	L'imprimante possède deux massicots au niveau de la sortie du papier : un sur le côté de l'imprimante, et l'autre sur le côté du capot papier. NE touchez PAS les massicots directement avec les mains. Veillez surtout à ne pas toucher les massicots exposés lorsque le capot de l'imprimante est ouvert.
	Éloignez de l'imprimante les objets lâches tels que les cheveux longs lorsqu'elle fonctionne. Ils peuvent causer des blessures ou des dégâts sur l'imprimante s'ils tombent dedans.
	Pour empêcher une chute de la batterie, veillez à bien installer et fixer la batterie sur l'imprimante. Une chute de la batterie peut provoquer des blessures ou un dysfonctionnement de la batterie.
	Gardez les produits hors de portée des nourrissons et des enfants.

3. CONSIGNES DE FONCTIONNEMENT

Veillez à suivre les consignes suivantes et utilisez correctement les produits pour en obtenir et conserver les performances optimales.

■ Utilisation des produits

Précautions d'utilisation

- Veillez à ne pas faire tomber les produits sur une surface dure.
- N'installez PAS les produits à la lumière directe du soleil.
- Faites attention à la température ambiante et à l'humidité.
  Les données suivantes indiquent les conditions adéquates d'utilisation des produits :

	Gamme de température	Gamme d'humidité
Impression	-10°C à 50°C (14°F à 122°F)	30 % HR à 85 % HR (sans condensation)
Chargement	0°C à 40°C (32°F à 104°F)	30 % HR à 75 % HR (sans condensation)

  Consultez « MP-B20-B02JK2 THERMAL PRINTER TECHNICAL REFERENCE » pour connaître la gamme d'humidité vérifiable pour chaque température.

- N'installez PAS les produits près d'appareils produisant de puissants champs électromagnétiques, tels qu'une photocopieuse.
- N'installez PAS les produits dans un lieu soumis à des gaz corrosifs ou à du siloxane, etc.

Précautions lors de l'utilisation du produit ou de la conduite

- N'imprimez PAS sans papier thermique.
- N'utilisez PAS de papiers thermiques collés ensemble.
- NE tirez JAMAIS sur le papier thermique lorsqu'il est placé.
- N'ouvrez PAS le capot papier pendant l'impression.
- NE touchez PAS le papier thermique lors de l'impression. Couvrir la sortie du papier ou tirer sur le papier thermique lorsqu'il est éjecté peut provoquer un bourrage papier ou une erreur d'alimentation.
- NE connectez PAS ou NE déconnectez PAS le câble USB pendant l'impression ou la transmission. NE touchez PAS la prise du câble USB lors de l'impression.
- Lorsque vous manipulez l'imprimante, faites attention à l'électricité statique. Lorsque l'électricité statique est déchargée, elle peut provoquer une erreur d'interface USB.
  Lorsque ce problème survient, débranchez la prise du câble USB connecté à l'imprimante du dispositif hôte et attendez quelques secondes avant de la rebrancher.
- N'utilisez PAS la tête thermique lorsque celle-ci est mouillée, car vous risquez de l'endommager.
- L'utilisation de l'imprimante à basse température ou l'impression avec un ratio d'impression élevé peuvent provoquer une impression imprécise ou un grand bruit. Il ne s'agit pas d'un défaut de l'imprimante mais d'un phénomène inhérent au papier.
- Une impression continue avec un ratio d'impression élevé peut causer un arrêt temporaire de l'impression en raison d'une détection de température de l'imprimante. L'impression redémarre lorsque la température de l'imprimante redescend. Lorsque cette erreur se produit et que « Mise au rebut des données lorsque cette erreur se produit » est « Activé » dans les réglages de fonctions, les données d'impression transmises lors de l'apparition de cette erreur sont mises au rebut.

- Lorsque la batterie est utilisée à basse température, la durée de fonctionnement de l'imprimante peut être réduite.
- L'indicateur de la capacité restante de batterie qui apparaît dans POWER LED est utilisé comme référence. Le niveau de batterie peut être modifié selon le fonctionnement de l'imprimante ; chargez donc la batterie avant que celle-ci ne soit déchargée.
- La batterie doit être chargée dans un endroit dont la température est comprise entre 0°C à 40°C (32°F à 104°F).
- Le temps de chargement dépend de la température ambiante et du niveau de tension de la batterie.
- La batterie peut chauffer en cours d'utilisation. C'est un phénomène normal et en aucun cas un dysfonctionnement.
- Assurez-vous de fixer l'imprimante au berceau lorsque vous utilisez l'imprimante de manière autonome.
- Utilisez toujours le papier thermique spécifié. Consultez « 19 ACCESSOIRES ET CONSOMMABLES » pour plus de détails.
- NE touchez PAS la tête thermique directement, sinon vous pouvez en altérer la qualité d'impression en la salissant ou à cause de l'électricité statique.
- Ne touchez JAMAIS directement la tête thermique, le capteur de papier ou le rouleau du plateau lors de l'ouverture du capot papier pour placer le papier thermique. Effectuer ces actions peut provoquer des blessures ou autres accidents.
- L'imprimante possède deux massicots au niveau de la sortie du papier : un sur le côté de l'imprimante, et l'autre sur le côté du capot papier.
  NE touchez PAS le massicot. Veillez surtout à ne pas toucher la lame exposée lorsque le capot de l'imprimante est ouvert.
- Faites attention de ne pas vous coincer les doigts ou les mains dans l'imprimante lorsque vous ouvrez ou fermez le capot du papier.
- NE laissez PAS tomber et N'introduisez PAS de corps étrangers, comme un clip, une épingle ou une vis dans les pièces internes ou une fente des produits.
- NE renversez PAS de liquide et NE pulvérisez PAS de solvant sur les produits.
- N'utilisez JAMAIS d'objet pointu comme la pointe d'un crayon pour pousser le bouton du panneau de commande.
- Faites attention de ne pas vous blesser ou d'endommager d'autres objets avec le bord de la plaque.
- En cas de problème avec l'imprimante, arrêtez immédiatement de l'utiliser et retirez la batterie.
- NE démontez JAMAIS l'imprimante en l'absence d'un dépanneur.

Précautions pour la communication sans fil

- Lorsque vous utilisez l'interface Bluetooth, la communication peut devenir instable en raison de l'influence des ondes radio externes. Voici les caractéristiques du Bluetooth pour les normes de communication sans fil :
- L'interface Bluetooth utilise une plage de fréquence de 2,4 GHz. Par conséquent, si ces modèles sont utilisés à proximité d'un équipement utilisant la même plage de fréquence, tel qu'un équipement sans fil ou un four à micro-ondes, des interférences radioélectriques peuvent se produire et la communication peut devenir instable. Si cela se produit, mettez l'équipement perturbateur hors tension ou éloignez-le. Réduisez également la distance entre le dispositif hôte et l'imprimante.

Précautions de maintenance

- Nettoyez le boîtier de l'imprimante avec un chiffon doux et non pelucheux. N'utilisez PAS d'alcool ou d'autres solvants.
- Avant utilisation, nettoyez toujours les bornes avec un chiffon doux, sec et non pelucheux. Des bornes sales peuvent provoquer une erreur de contact.
- Lorsque vous nettoyez la tête thermique, essuyez-la avec un coton ou toute autre matière douce.

Précautions de stockage

- Coupez l'alimentation de l'imprimante en cas de non-utilisation.
  De plus, lorsque l'imprimante n'est pas utilisée pendant une longue période,
  - placez le papier thermique pour protéger le plateau.
  - Évitez autant que possible d'entreposer l'imprimante complètement chargée pendant une longue période, ce qui pourrait réduire la durée de vie de la batterie.

■ Manipulation du papier thermique

- Stockez le papier thermique dans un lieu frais, sec et sombre.
- NE frottez PAS le papier thermique avec des objets durs.
- NE laissez PAS le papier thermique à proximité de solvants organiques.
- NE laissez PAS des films plastiques, des gommes ou du ruban adhésif en contact avec le papier thermique pendant de longues périodes.
- N'empilez PAS le papier thermique avec des diazocopies juste après la copie.
- N'utilisez PAS de colle chimique.

■ Précautions concernant la mise au rebut

Lors de la mise au rebut d'imprimantes usagées, veillez à respecter les réglementations et lois du district correspondant.

■ Notations

Les 2 types de notations suivants sont utilisés tout au long de ce manuel pour attirer votre attention sur les consignes de fonctionnement et les éléments à retenir à côté des symboles indiqués dans : « 2 CONSIGNES DE SÉCURITÉ » :

REMARQUE

- Consignes de fonctionnement

Ce cadre contient des éléments qui doivent être respectés afin d'éviter tout dysfonctionnement ou altération des performances.

ASTUCE

- Éléments à retenir

Ce cadre contient des astuces utiles à retenir pour utiliser l'imprimante.

4. PRÉPARATION

Assurez-vous que l'imprimante et ses accessoires sont présents.
Conservez l'emballage et les éléments correspondants pour un transport ultérieur ou un stockage de longue durée.

Imprimante
(Batterie installée)

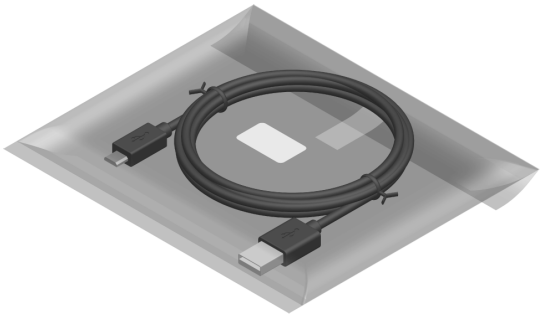

Câble USB

Échantillon de papier thermique

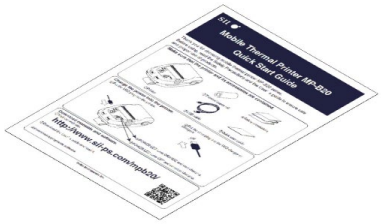

Guide de démarrage rapide

Consignes de sécurité :
1 exemplaire (3 feuilles)

Les accessoires disponibles sont indiqués ci-dessous.
Consultez « 18 CARACTÉRISTIQUES » « 19 ACCESSOIRES ET CONSOMMABLES », et assurez-vous d'acheter nos produits spécifiés répertoriés dans les présentes références.

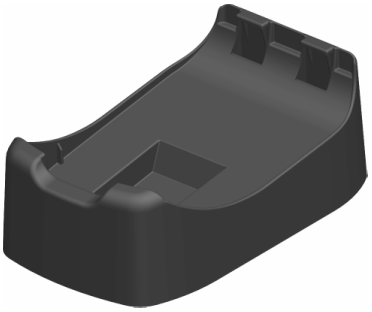

Berceau

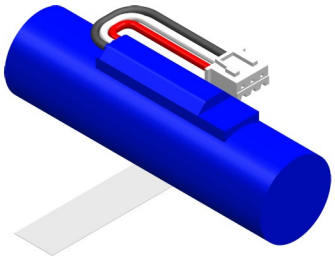

Batterie*1

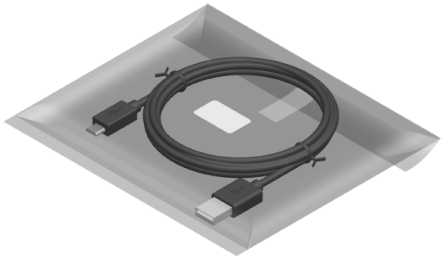

Câble USB pour la communication avec l'imprimante et le chargement *2

*1 : Elle est installée dans l'imprimante à la livraison.
*2 : Il est inclus avec l'imprimante à la livraison.

5. IDENTIFICATION DU TYPE DE MODÈLE

Le modèle d’imprimante est indiqué de la manière suivante :

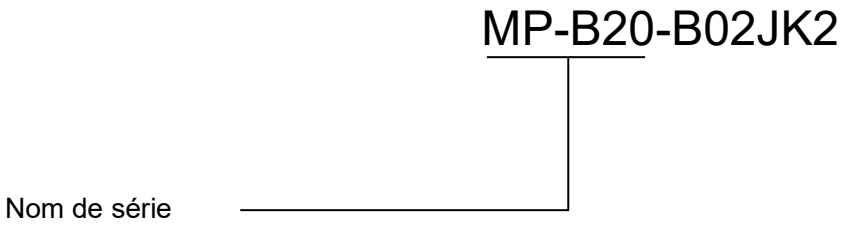

6. COMPOSANTS DE L'IMPRIMANTE

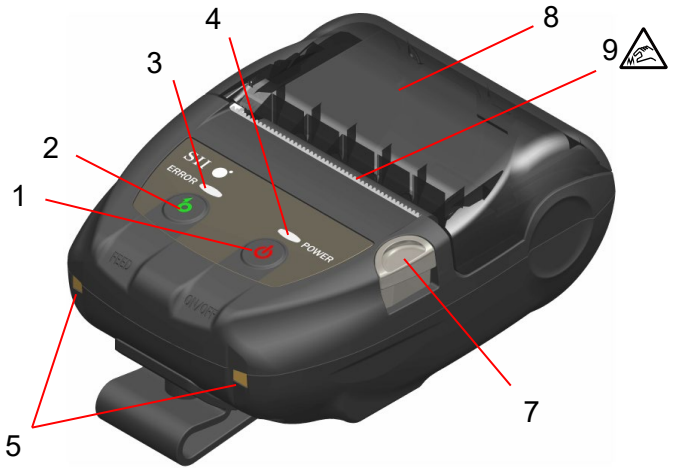

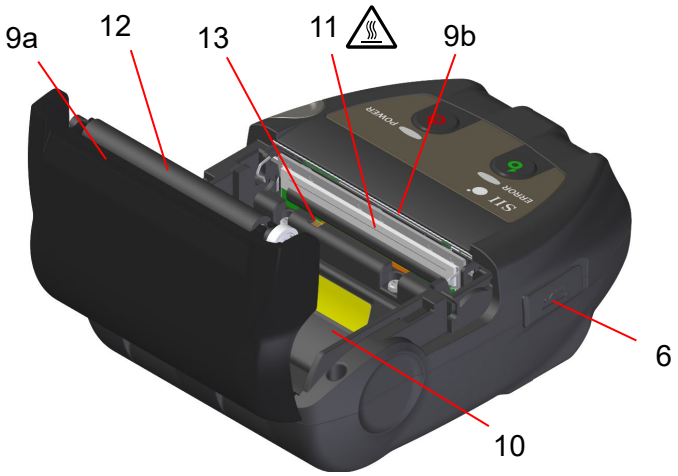

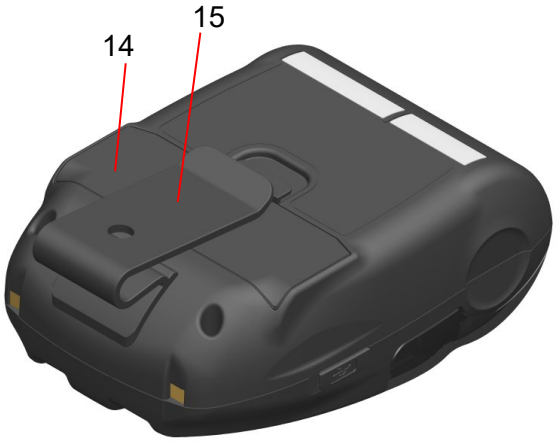

Composants de l'imprimante

1 Bouton POWER

Le bouton POWER permet de mettre l'imprimante sous/hors tension. POWER LED s'allume lors de la mise sous tension de l'imprimante. Pour la mettre hors tension, maintenez le bouton enfoncé pendant plus de 1 seconde.

2 Bouton FEED

Le bouton FEED exécute l'alimentation en papier. Lorsque vous maintenez le bouton enfoncé pendant quelques secondes, l'imprimante réalise l'alimentation continue en papier jusqu'à ce que vous relâchiez le bouton.

3 ERROR LED

ERROR LED s'allume lorsque qu'il y a un problème avec l'imprimante. Pour plus de détails, consultez « 7 AFFICHAGE À DEL DE L'IMPRIMANTE ».

4 POWER LED

POWER LED s'allume lors de la mise sous tension de l'imprimante. Pour plus de détails, consultez « 7 AFFICHAGE À DEL DE L'IMPRIMANTE ».

5 Borne de recharge

La borne est destinée à recharger la batterie en utilisant le berceau optionnel. Ne touchez PAS cette borne de recharge.

6 Connecteur USB

Ce connecteur est destiné à recharger sans le berceau, ou en utilisant l'interface USB.

7 Bouton d'ouverture du capot papier

Le bouton est destiné à ouvrir le capot papier.

8 Capot papier

Le plateau est séparé du papier thermique lors de l'ouverture de ce capot. Ouvrez ce capot pour remplacer le papier thermique ou pour nettoyer la tête thermique.

9 Sortie du papier

Le papier thermique est éjecté par ici. Deux massicots sont installés : un sur le côté de l'imprimante, et l'autre sur le côté du capot papier (9a, 9b).
NE touchez PAS les massicots.

10 Porte-papier

Le porte-papier maintient le papier thermique.

11 Tête thermique

La tête thermique imprime des données sur le papier thermique. NE touchez JAMAIS la tête thermique avec les mains juste après une impression car elle peut chauffer.

12 Plateau

Le plateau permet au papier thermique d'entrer en contact avec la tête thermique. Le plateau vise à alimenter le papier.

13 Capteur de papier

Le capteur détecte la présence de papier thermique.

14 Capot de la batterie

Ouvrez ce capot lors du remplacement de la batterie. Pour plus de détails, consultez « 15 REMPLACEMENT DE LA BATTERIE ».

15 Clip de ceinture

Le clip de ceinture sert à accrocher l'imprimante à votre ceinture pour pouvoir la transporter.

7. AFFICHAGE À DEL DE L'IMPRIMANTE

■ Affichage à DEL de l'imprimante

ERROR LED et POWER LED montrent l'état de l'imprimante.

Tableau 7-1 État de l'imprimante

<table>
<tr><th rowspan="2">Description</th><th rowspan="2" colspan="2">État de l'imprimante</th><th colspan="2">ERROR LED</th><th colspan="2">POWER LED</th></tr>
<tr><th>Couleur</th><th>Mode d'activation</th><th>Couleur</th><th>Mode d'activation</th></tr>
<tr><td rowspan="9">État de l'alimentation</td><td colspan="2">Hors tension</td><td>-</td><td>Désactivé</td><td>-</td><td>Désactivé</td></tr>
<tr><td rowspan="8">Sous tension</td><td>Capacité restante de batterie : Plein</td><td colspan="2" rowspan="8">Affiche « État d'erreur »</td><td>Vert</td><td>Activé</td></tr>
<tr><td>Capacité restante de batterie : Moitié</td><td>Vert</td><td>Clignotement-6</td></tr>
<tr><td>Capacité restante de batterie : Faible</td><td>Orange</td><td>Clignotement-6</td></tr>
<tr><td>Erreur de tension</td><td>Orange</td><td>Clignotement-3</td></tr>
<tr><td>Erreur de température de la batterie</td><td>Orange</td><td>Clignotement-4</td></tr>
<tr><td>Erreur de température de la batterie en charge</td><td>Orange</td><td>Clignotement-5</td></tr>
<tr><td>Chargement</td><td>Orange</td><td>Activé</td></tr>
<tr><td rowspan="5">État d'erreur</td><td colspan="2">Mémoire tampon de sortie pleine</td><td>Orange</td><td>Clignotement-6</td><td colspan="2" rowspan="3">Affiche « État de l'alimentation »</td></tr>
<tr><td colspan="2">Erreur - à cours de papier</td><td>Orange</td><td>Clignotement-1</td></tr>
<tr><td colspan="2">Erreur de température de tête</td><td>Orange</td><td>Clignotement-2</td></tr>
<tr><td colspan="2">Erreur de matériel</td><td>-</td><td>Désactivé</td><td>Rouge</td><td>Clignotement-4</td></tr>
<tr><td colspan="2">Erreur de matériel de la batterie</td><td>-</td><td>Désactivé</td><td>Rouge</td><td>Clignotement-5</td></tr>
<tr><td rowspan="5">Mode de fonctionnement</td><td colspan="2">Initialisation</td><td>Orange</td><td>Activé</td><td>Vert</td><td>Activé</td></tr>
<tr><td colspan="2">Mémoire FLASH de réécriture*1</td><td>-</td><td>Désactivé</td><td>Vert</td><td>Clignotement-2</td></tr>
<tr><td colspan="2">Micrologiciel de réécriture*2</td><td>-</td><td>Désactivé</td><td>Vert/orange</td><td>Clignotement-5</td></tr>
<tr><td colspan="2">Mode de réglage de fonctions</td><td>Orange</td><td>Activé</td><td>Orange</td><td>Activé</td></tr>
<tr><td colspan="2">En mode d'appairage*3</td><td>-</td><td>Désactivé</td><td>Vert</td><td>Clignotement-5</td></tr>
</table>

*1 : En raison de la mémoire FLASH de réécriture, ne mettez pas l'imprimante hors tension lors de l'affichage de ce mode.
*2 : En raison du micrologiciel de réécriture, ne mettez pas l'imprimante hors tension lors de l'affichage de ce mode.
*3 : Seulement quand sa réponse à une requête dans les réglages de fonctions est réglée sur « Pairing Mode ».

Tableau 7-2 Mode de clignotement

État	Mode
Clignotement-1	0,3 s / 0,7 s
Clignotement-2	0,1 s / 0,7 s / 0,1 s
Clignotement-3	0,2 s / 0,3 s
Clignotement-4	0,1 s / 0,3 s / 0,1 s
Clignotement-5	0,1 s / 0,1 s
Clignotement-6	0,7 s / 0,3 s

Tableau 7-3 Guide de capacité restante de batterie

État de la batterie	Capacité restante de batterie
Niveau de capacité restante de batterie : Plein	Environ 80%
Niveau de capacité restante de batterie : Moitié	Environ 40%
Niveau de capacité restante de batterie : Faible*	Environ 10%

* : Chargez la batterie dès que possible. Sinon, l'impression peut s'arrêter selon le contenu à imprimer.

ASTUCE

- L'indicateur de la capacité restante de batterie qui apparaît dans POWER LED est utilisé comme référence. Le niveau de batterie peut être modifié selon le fonctionnement de l'imprimante ; chargez donc la batterie avant que celle-ci ne soit déchargée.

■ Erreur et procédure de récupération

Lorsqu'une erreur survient, l'imprimante stoppe le processus d'impression. Cependant, la réception de données reste active. Le tableau ci-dessous liste les erreurs et leurs procédures de récupération.

Tableau 7-4 Erreur et procédure de récupération

Erreur	Détail	Procédure de récupération	Priorité*	
			ERROR	POWER
Mémoire tampon de sortie pleine	La mémoire tampon de sortie de l'imprimante est pleine.	Lisez les données de réponse du dispositif hôte.	1	-
Erreur - à cours de papier	Pas de papier thermique.	Ouvrez le capot papier, placez un papier thermique, puis fermez le capot.	2	-
Erreur de température de tête	La température de la tête thermique dépasse les valeurs de la gamme de température de fonctionnement.	La récupération de l'imprimante se fait automatiquement lorsque la température de la tête thermique est comprise dans la plage de température de fonctionnement. Attendez un petit moment dans un endroit où la température ambiante est comprise entre -10°C à 50°C (14°F à 122°F).	3	-
Erreur de tension	La tension de la batterie dépasse les valeurs de la gamme.	Rechargez la batterie.	-	1
Erreur de température de la batterie en charge	L'imprimante suspend le chargement, car la température de la batterie dépasse les valeurs de la gamme de température de fonctionnement (chargement).	L'imprimante recommence automatiquement à charger lorsque la température de la batterie est comprise dans la gamme de température de fonctionnement (chargement). Attendez un petit moment dans un endroit où la température ambiante est comprise entre 0°C à 40°C (32°F à 104°F).	-	2
Erreur de température de la batterie	La température de la batterie dépasse les valeurs de la gamme de température de fonctionnement (impression).	La récupération de l'imprimante se fait automatiquement lorsque la température de la batterie est comprise dans la plage de température de fonctionnement (impression). Attendez un petit moment dans un endroit où la température ambiante est comprise entre -10°C à 50°C (14°F à 122°F).	-	3
Erreur de matériel	Une anomalie est survenue dans la tête thermique ou dans le circuit imprimé	La récupération ne peut être effectuée. Demande de réparation.	4	4
Erreur de matériel de la batterie	Une anomalie est survenue dans la batterie	Retirez la batterie de l'imprimante et réinstallez-la. Si le problème persiste, remplacez la batterie.	5	5

* : Cette donnée indique la priorité lorsque plusieurs erreurs surviennent en même temps. Le nombre le plus grand indique la plus grande priorité.
Par exemple, lorsque « Mémoire tampon de sortie pleine » et « À cours de papier » se produisent en même temps, ERROR LED affiche « À cours de papier » en fonction de la priorité.

8. CHARGEMENT DE LA BATTERIE

Vous pouvez charger la batterie en utilisant l'imprimante ou le berceau.

Lorsque la capacité restante de la batterie passe en dessous du niveau de la batterie : moitié ou moins, le chargement de la batterie redémarre automatiquement.
La batterie n'a pas besoin d'être utilisée ou déchargée avant le chargement.

Pour la capacité restante de batterie et l'état d'erreur, consultez « 7 AFFICHAGE À DEL DE L'IMPRIMANTE ».

■ Chargement avec l'imprimante

En connectant le câble USB à l'imprimante, la batterie installée dans l'imprimante peut être chargée.

1. Ouvrez le capot du connecteur USB sur l'imprimante et branchez la prise du câble USB au connecteur USB comme indiqué sur l'Illustration 8-1.

Illustration 8-1 Branchement du câble USB à l'imprimante

2. Branchez l'autre côté de la prise du câble USB au port USB de votre PC ou de votre chargeur de batterie USB.

3. L'imprimante est automatiquement mise sous tension si elle était hors tension.
   Après que POWER LED affiche la capacité restante de batterie pendant environ 3 secondes, celle-ci devient orange, puis le chargement démarre.
   Lors du chargement, POWER LED s'allume en orange.

4. Une fois la batterie complètement chargée, l'état de l'imprimante passe à l'un des suivants.

   - L'imprimante est hors tension au début du chargement :
     L'imprimante est automatiquement mise hors tension.
   - Lorsque l'imprimante est sous tension au début du chargement, ou si elle est utilisée pendant le chargement :
     POWER LED devient vert.
   - Lorsqu'une erreur survient pendant le chargement :
     la LED affiche un état d'erreur.

REMARQUE

- ◆ NE retirez PAS la batterie lors du chargement.
- ◆ La batterie doit être chargée dans un endroit dont la température est comprise entre 0°C à 40°C (32°F à 104°F).

ASTUCE

- L'imprimante peut imprimer ou recevoir des données lors du chargement.
  Durant l'impression, POWER LED indique sans interruption la capacité restante de batterie, et l'imprimante s'arrête de charger.
  Une fois l'impression terminée, le chargement de l'imprimante redémarre, et POWER LED devient orange.
  Dans le cas d'une impression ou d'une réception des données par l'imprimante lors du chargement, celle-ci ne se met pas automatiquement hors tension même lorsque le chargement est terminé.
- Pour arrêter le chargement, appuyez sur le bouton d'alimentation pour mettre l'imprimante hors tension.
  Pour charger à nouveau la batterie, débranchez le câble USB de l'imprimante et rebranchez-le.
- Le temps de chargement dépend de la température ambiante et du niveau de tension de la batterie.
- Ce produit prend en charge l'USB BC1.2 (Caractéristiques du chargeur de batterie USB 1.2).
  Le temps requis pour charger entièrement la batterie est d'environ 4,5 heures en utilisant l'USB BC1.2 avec PC activé ou le chargeur de la batterie USB, ou environ 8 heures en utilisant l'USB BC1.2 avec PC désactivé.

■ Chargement avec le berceau

En utilisant le berceau, la batterie installée dans l'imprimante peut être chargée.
Consultez « 14 ATTACHER LE BERCEAU » pour chaque composant du berceau.

1. Branchez la prise du câble USB au connecteur USB du berceau comme indiqué à l'Illustration 8-2.

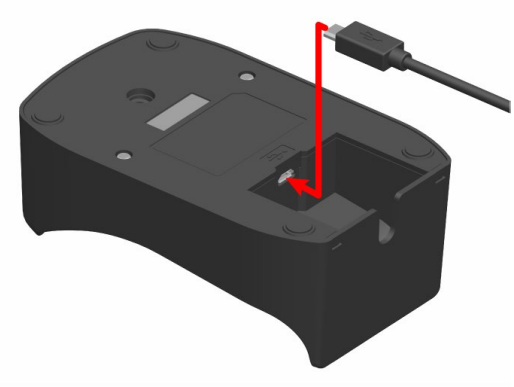

Illustration 8-2 Branchement du câble USB au berceau

2. Branchez l'autre côté de la prise du câble USB au port USB de votre PC ou de votre chargeur de batterie USB.

3. Fixez l'imprimante au berceau en alignant la borne de recharge de l'imprimante et la borne de recharge du berceau comme indiqué à l'Illustration 8-3.

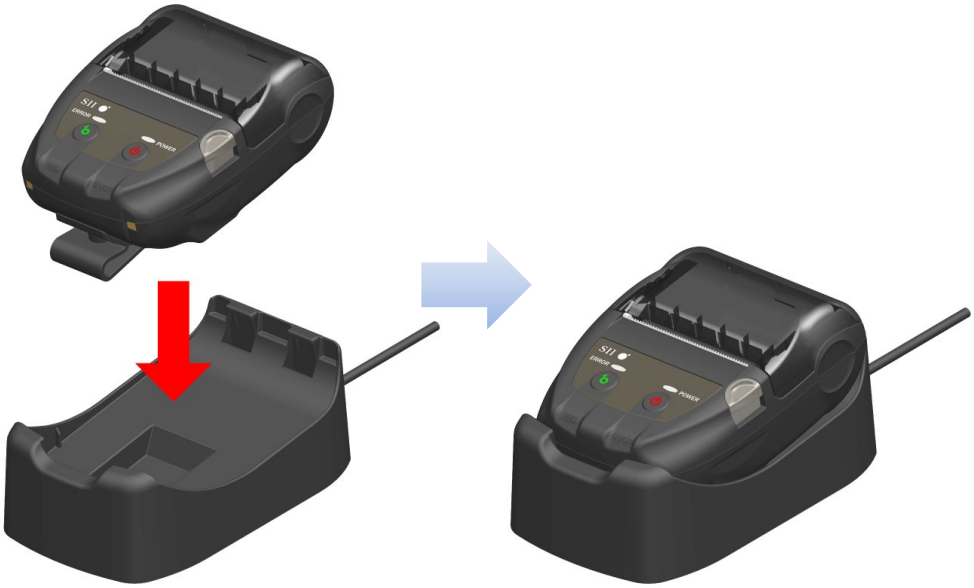

Illustration 8-3 Connexion de l'imprimante avec le berceau

4. L'imprimante est automatiquement mise sous tension si elle était hors tension.
   Après que POWER LED affiche la capacité restante de batterie pendant environ 3 secondes, celle-ci devient orange, puis le chargement démarre.
   Lors du chargement, POWER LED s'allume en orange.

5. Une fois la batterie complètement chargée, l'état de l'imprimante passe à l'un des suivants.

- L'imprimante est hors tension au début du chargement :
  L'imprimante est automatiquement mise hors tension.
- Lorsque l'imprimante est sous tension au début du chargement, ou si elle est utilisée pendant le chargement :
  POWER LED devient vert.
- Lorsqu'une erreur survient pendant le chargement :
  la LED affiche un état d'erreur.

REMARQUE

- ◆ La batterie doit être chargée dans un endroit dont la température est comprise entre 0°C à 40°C (32°F à 104°F).
- ◆ Maintenez la borne du berceau éloignée de la poussière et des objets métalliques.
- ◆ Lorsque vous utilisez le berceau pour charger, NE branchez PAS le câble USB au connecteur USB de l'imprimante.

ASTUCE

- L'imprimante peut imprimer ou recevoir des données lors du chargement.
  Durant l'impression, POWER LED indique sans interruption la capacité restante de batterie, et l'imprimante s'arrête de charger.
  Une fois l'impression terminée, le chargement de l'imprimante redémarre, et POWER LED devient orange.
  Dans le cas d'une impression ou d'une réception des données par l'imprimante lors du chargement, celle-ci ne se met pas automatiquement hors tension même lorsque le chargement est terminé.
- Pour arrêter le chargement, appuyez sur le bouton d'alimentation pour mettre l'imprimante hors tension.
  Pour charger à nouveau la batterie, fixez à nouveau l'imprimante au berceau.
- Le temps de chargement dépend de la température ambiante et du niveau de tension de la batterie.
  Il faut environ 8 heures pour charger complètement la batterie.

■ Procédure de traitement des erreurs

Tableau 8-1 Procédure de traitement des erreurs

Problème	Cause possible	Résolution
POWER LED ne s'allume pas	Le câble USB n'est pas branché	Branchez le câble USB pour obtenir du courant.
	Le câble USB est cassé	Remplacez le câble USB.
POWER LED affiche une erreur de température de la batterie en charge	L'imprimante suspend le chargement, car la température de la batterie dépasse les valeurs de la gamme de température de fonctionnement (chargement).	L'imprimante recommence automatiquement le chargement lorsque la température de la batterie est comprise dans la gamme de température de fonctionnement (chargement) Attendez un petit moment dans un endroit où la température ambiante est comprise entre 0°C à 40°C (32°F à 104°F).
POWER LED affiche une erreur de matériel de la batterie	Une anomalie est survenue dans la batterie	Retirez la batterie de l'imprimante et réinstallez-la. Si le problème persiste, remplacez la batterie.
POWER LED affiche une erreur de matériel	Une anomalie est survenue dans la tête thermique ou dans le circuit imprimé	La récupération ne peut être effectuée. Demande de réparation.

9. MISE EN PLACE DU PAPIER THERMIQUE

L'imprimante utilise des rouleaux de papier thermique (ci-après dénommé « papier thermique »).
Utilisez le papier thermique avec la surface imprimable enroulée vers l'extérieur.
Les réglages de fonctions de l'imprimante diffèrent selon le papier thermique utilisé. Consultez « 11 RÉGLAGES DE FONCTIONS » pour plus de détails.

■ Mise en place du papier thermique

1. Appuyez sur le bouton d'ouverture du capot papier dans le sens de la flèche indiqué sur l'Illustration 9-1, puis ouvrez le capot.

Illustration 9-1 Bouton d'ouverture du capot papier

REMARQUE

◆ Appuyez jusqu'à la fin du bouton d'ouverture du capot papier.
Sinon, le capot papier peut ne pas s'ouvrir.

2. Placez le papier thermique dans le porte-papier avec la surface imprimable face à la tête thermique. Si le papier est mis dans le mauvais sens, l'imprimante ne peut imprimer.

Illustration 9-2 Orientation du papier thermique

REMARQUE

- L'imprimante possède deux massicots au niveau de la sortie du papier : un sur le côté de l'imprimante, et l'autre sur le côté du capot papier. Veillez à ne pas vous couper les doigts avec le massicot lors du réglage du papier thermique.
- NE touchez JAMAIS la tête thermique juste après une impression car elle peut chauffer.
- NE touchez PAS le plateau ni les engrenages à l'intérieur de l'imprimante. Cela pourrait altérer la qualité d'impression ou provoquer des dégâts.

3. Retirez directement le papier thermique jusqu'à ce que 5cm de papier minimum dépasse de la sortie du papier.
Il ne doit pas partir de travers.

Illustration 9-3 État du papier thermique

REMARQUE

- Si le papier thermique placé dans le porte-papier est de travers, le papier thermique ne peut pas s'éjecter directement. Le cas échéant, placez correctement le papier thermique.

4. Poussez fermement le centre du capot papier (voir la flèche sur l'Illustration 9-4) pour fermer le capot.

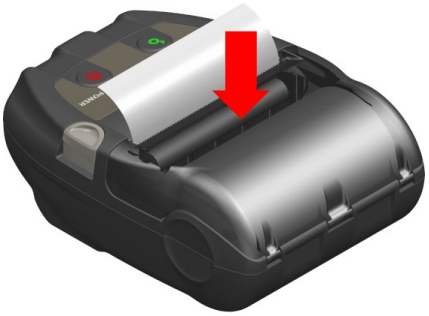

Illustration 9-4 Capot papier

REMARQUE

- ◆ Lorsque le capot papier est fermé, le haut du papier thermique peut se colorer à cause de la friction avec une partie de l'imprimante. Dans ce cas, insérez le papier thermique de quelques centimètres et coupez le haut du papier thermique avant de démarrer l'impression.
- ◆ NE couvrez PAS la sortie du papier et NE laissez PAS le papier thermique éjecté. Cela pourrait provoquer un bourrage.

ASTUCE

- Laisser l'imprimante avec le papier thermique pendant une longue période peut provoquer des problèmes d'alimentation en papier, car la surface du papier thermique peut rester collée à la tête thermique en raison des changements climatiques. Dans ce cas, ouvrez le capot papier et séparez le papier thermique de la tête thermique, puis refermez le capot avant utilisation.

■ Forme du papier thermique

Utilisez toujours le papier thermique spécifié. Consultez « 19 ACCESSOIRES ET CONSOMMABLES » pour plus de détails.

REMARQUE

- ◆ Utilisez le papier thermique dont le diamètre maximal est de 40 mm.
- ◆ Utilisez le papier thermique dont la largeur maximale est inférieure ou égale à celle de chaque papier +0,5 mm, écart d'enroulage compris.
- ◆ N'utilisez PAS de papier thermique avec des extrémités collées.
- ◆ Utilisez le papier thermique dont le diamètre intérieur est de minimum 8 mm.

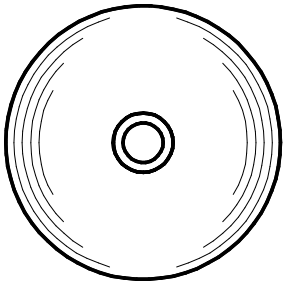

CORRECT

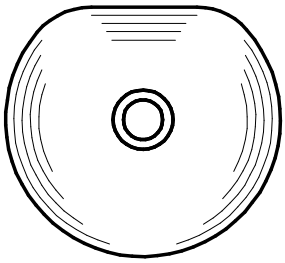

INCORRECT

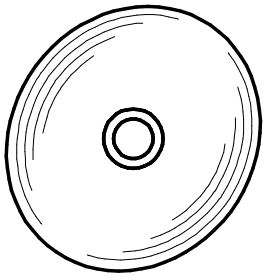

INCORRECT

REMARQUE

- ◆ N'utilisez PAS de papier thermique déformé. Cela pourrait endommager l'imprimante.

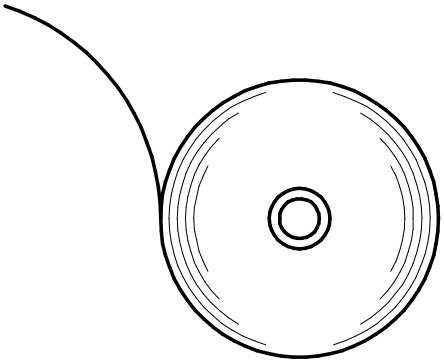

CORRECT

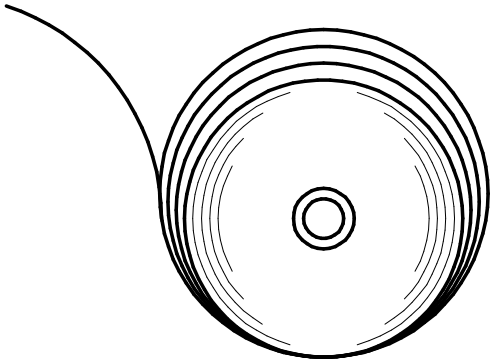

INCORRECT

REMARQUE

- ◆ Si vous utilisez un rouleau de papier thermique déroulé, réenroulez-le avant utilisation.

10. TEST D'IMPRESSION

L'imprimante possède une fonction de test d'impression.
Lors du test d'impression, la version du micrologiciel et la valeur définie dans les réglages de fonction, etc. sont imprimées.

■ Procédure de test d'impression

1. Placez le papier thermique dans l'imprimante, comme indiqué dans « 9 MISE EN PLACE DU PAPIER THERMIQUE ».
   Vérifiez qu'aucune erreur ne se produit, puis mettez l'imprimante hors tension.

2. Appuyez sur le bouton POWER tout en maintenant appuyé le bouton FEED. Relâchez le bouton POWER.
   Le test d'impression débute, puis relâchez le bouton FEED.

```
Thermal Printer
MP-B20 [ Ver X.XX.XX ]
  DD.MMM.YYYY
Copyright(C):SII

* MS1 *
1)  Interface: Wireless

* MS3 *
1)  Auto Status Back: Enable
2)  Init. Response: Enable
3)  Realtime Command: Enable
4)  Error Through: Enable
5)  Response Data Discarding:
      Disable
7)  Kanji Code: JIS
8)  Reverse Function: Disable

* MS4 *
 * Print Density: 100[%]

* MS5 *
 * Thermal Paper: TF50KS-EY

* MS7-8 *
 * Auto Power Off Time:
     0[sec]

* USB Communication *
 * USB Device Class: Printer

* Bluetooth Communication *
 * Printer name:
     MP-B20
 * Address: XX:XX:XX:XX:XX:XX
 * iOS Auto Connection: Enable
 * Security Mode: SSP
 * Inquiry Response:Pairing Mode
 * AssocModel:Just Works

* Font Information *
 JIS X 0208-1997 Font Exist
 * Gaiji Font: Enable
 * Download Font: Enable
 * Character Code Table:
     Code Page 437
 * International Character:
     USA

* Serial Number Information *
     XXXXXXXXXX
```

Illustration 10-1 Échantillon de test d'impression

```
* Bluetooth Communication *
* Printer Name:
    MP-B20
* Address: XX:XX:XX:XX:XX:XX
* iOS Auto Connection: Enable
* Security Mode: SSP
* Inquiry Response Pairing Mode
* AssocModel:Just Works
```

Illustration 10-2
Échantillon d'impression des informations Bluetooth

Tableau 10-1
Informations d'interface Bluetooth

Élément	Description
Printer Name	Nom de l'imprimante
Address	Adresse Bluetooth
iOS Auto Connection	Connexion auto iOS sélectionnée
Security Mode	Mode sécurité sélectionné
Inquiry Response	Mode de recherche sélectionné
AssocModel	Modèle d'association sélectionné

3. Après le test d'impression, le message de sélection du mode est imprimé, comme indiqué sur l'Illustration 10-3.
   Pour revenir à l'état « prêt pour l'impression », sélectionnez « 0 : Normal Mode ». (Appuyez sur le bouton POWER sans appuyer sur le bouton FEED.)
   Pour choisir un autre mode, appuyez sur le bouton FEED le nombre de fois correspondant au mode sélectionné, puis appuyez sur le bouton POWER.

```
[Mode Select]
0 : Normal Mode
1 : Setting Mode
2 : Change Communication I/F
3 : Hex Dump Mode

Press the FEED switch an equal
number of times to the selected
number. After that, press the
POWER switch.
```

Illustration 10-3 Message de sélection du mode

11. RÉGLAGES DE FONCTIONS

Il est possible de régler les différentes fonctions selon les conditions d'utilisation et l'usage prévu.
Les réglages de fonctions de l'imprimante se trouvent dans le bouton de mémoire (ci-après dénommé « MS ») dans la mémoire FLASH installée sur l'imprimante, et il est possible de régler le MS à l'aide des boutons, du logiciel ou d'une entrée de commande.
Dans cette section, la procédure de commutation est décrite ci-dessous.
Consultez « 20 LISTE DES RÉGLAGES DU MS » pour la liste des réglages du bouton de mémoire.

REMARQUE

◆ Assurez-vous de définir la valeur comme indiquée lorsque « Fixe » est affiché pour 0 ou 1 dans le tableau. Sinon, l'imprimante risque de ne pas fonctionner correctement ou d'arrêter de fonctionner.

ASTUCE

- Si aucun des boutons n'est appuyé dans un délai de 30 secondes après l'impression du message, l'imprimante quitte le mode de réglage de fonctions et retourne dans l'état « prêt à l'impression ».
- Vous pouvez aussi configurer le bouton de mémoire avec le logiciel. Téléchargez les logiciels depuis la page de téléchargement indiquée sur le capot arrière.
  Vous pouvez configurer les logiciels suivants.
  ・Pour Windows :
  « SII Printer Setting Utility » inclus dans « SII Mobile Printer Software for Windows »
  ・Pour iOS et Android :
  Application « SII Printer Utility » fournie par l'App Store ou Google Play

■ Procédure de réglage de fonctions par commutation

L'imprimante entre dans le mode de réglage de fonctions en cas de réglage de fonctions par commutation.
Pour entrer dans le mode de réglage de fonctions, suivez les étapes suivantes.

1. Placez le papier thermique dans l'imprimante, comme indiqué dans « 9 MISE EN PLACE DU PAPIER THERMIQUE ».
   De plus, vérifiez qu'aucune erreur ne se produit, puis mettez l'imprimante hors tension.
   Consultez « 7 AFFICHAGE À DEL DE L'IMPRIMANTE » pour l'état d'erreur.

2. Appuyez sur le bouton POWER tout en maintenant appuyé le bouton FEED. Relâchez le bouton FEED. Le test d'impression débute, puis relâchez le bouton FEED.

3. Après le test d'impression, le message de sélection du mode est imprimé, comme indiqué sur l'Illustration 11-1.
   Pour entrer dans le mode de réglage de fonctions, sélectionnez « 1 : Setting Mode ». (Appuyez 1 fois sur le bouton FEED, puis appuyez sur le bouton POWER.)

```
[Mode Select]
0 : Normal Mode
1 : Setting Mode
2 : Change Communication I/F
3 : Hex Dump Mode

Press the FEED switch an equal
number of times to the selected
number. After that, press the
POWER switch.
```

・Lorsque vous appuyez une fois sur le bouton FEED, « 1 : Setting Mode » est sélectionné.
・Lorsque vous appuyez sur le bouton POWER sans appuyer sur le bouton FEED, « 0 : Normal Mode » est sélectionné.

Illustration 11-1 Message de sélection du mode

4. Lorsque l'imprimante entre dans le mode de réglage de fonctions, un message pour choisir le MS à régler s'imprime, comme indiqué sur l'Illustration 11-2.
   Appuyez sur le bouton FEED le nombre de fois correspondant au nombre de MS sélectionné, puis appuyez sur le bouton POWER.

```
[MS Selection]
0 : Exit
1 : MS1 Setting
2 : MS3 Setting
3 : MS4 Setting
4 : MS5 Setting
5 : MS7,8 Setting
6 : Wireless Setting
7 : USB Setting
8 : International Character
9 : Character Code Table
10: MS Default Setting

Press the FEED switch an equal
number of times to the selected
number. After that, press the
POWER switch.
```

・Lorsque vous appuyez une fois sur le bouton FEED, « 1 : MS1 Setting » est sélectionné.
・Lorsque vous appuyez sur le bouton POWER sans appuyer sur le bouton FEED, « 0 : Exit » est sélectionné.

Illustration 11-2 Message de sélection du MS

5. Un message de sélection des fonctions allouées au MS sélectionné est imprimé comme échantillon, tel qu'indiqué sur l'Illustration 11-3.
   Appuyez sur le bouton FEED le nombre de fois correspondant au nombre de fonction sélectionné, puis appuyez sur le bouton POWER.

```
[MS1 Setting]
0 : Return to MS selection
1 : Interface

Press the FEED switch an equal
number of times to the selected
number. After that, press the
POWER switch.
```

・Lorsque vous appuyez une fois sur le bouton FEED, « 1 : Interface » est sélectionné.
・Lorsque vous appuyez sur le bouton POWER sans appuyer sur le bouton FEED, « 0 : Return to MS Selection » est sélectionné.

Illustration 11-3 Message de sélection de la fonction (Exemple : MS1 Setting sélectionné)

6. Un message de choix de la valeur de réglage de la fonction sélectionnée est imprimé comme échantillon, tel qu'indiqué sur l'Illustration 11-4.
   Appuyez sur le bouton FEED le nombre de fois correspondant à la valeur de réglage sélectionnée, puis appuyez sur le bouton POWER.

```
[Interface]
0 : Return to function selection
1 : USB
2 : Wireless

Press the FEED switch an equal
number of times to the selected
number. After that, press the
POWER switch.
```

・Lorsque vous appuyez 2 fois sur le bouton FEED, « 2 : Wireless » est sélectionné.

Illustration 11-4 Message de sélection de la valeur de réglage (Exemple : Interface sélectionnée)

7. Un message de confirmation de la valeur de réglage sélectionnée est imprimé comme échantillon, tel qu'indiqué sur l'Illustration 11-5.

```
[Interface]
Set "Wireless" ?
Save    : FEED Switch
Discard : POWER Switch
```

Illustration 11-5 Message de confirmation de la valeur de réglage (Exemple : Wireless sélectionné)

Pour enregistrer la valeur de réglage dans la mémoire, appuyez sur le bouton FEED. L'Illustration 11-2 est imprimé.

Pour mettre l'élément au rebut, appuyez sur le bouton POWER. Le message de sélection de la fonction est imprimé comme échantillon, comme indiqué sur l'Illustration 11-3. Si vous sélectionnez « 0 : Return to MS Selection », la sélection de la fonction n'est pas effectuée, et l'Illustration 11-2 est imprimée. (Appuyez sur le bouton POWER sans appuyer sur le bouton FEED.)

Pour continuer à régler les fonctions, retournez au point 4.

8. Pour quitter le mode de réglage de fonctions, sélectionnez « 0 : Exit » dans l' Illustration 11-2. (Appuyez sur le bouton POWER sans appuyer sur le bouton FEED.)
Le test d'impression et l'impression de l'Illustration 11-1 redémarrent. Vérifiez que la fonction est réglée.

Pour revenir à l'état « prêt à l'impression », sélectionnez « 0 : Normal Mode » dans « Message de sélection du mode ». (Appuyez sur le bouton POWER sans appuyer sur le bouton FEED.)

Pour régler à nouveau les fonctions, revenez au point 3.

12. CONNEXION AU DISPOSITIF HÔTE

L'imprimante prend en charge l'interface USB et l'interface Bluetooth.
Les réglages de fonctions de l'imprimante diffèrent selon l'interface. Consultez « MP-B20-B02JK2 THERMAL PRINTER TECHNICAL REFERENCE » pour plus de détails.

La vitesse de communication peut être réduite en fonction du logiciel de traitement ainsi que du contenu à imprimer.

L'interface doit être réglée sur USB dans les endroits où l'émission d'ondes radio est interdite.
Pour faire basculer temporairement l'interface, appuyez 3 fois sur le bouton POWER en 3 secondes lors de la mise sous tension.

■ Interface USB

1. Vérifiez que l'imprimante est hors tension.
2. Ouvrez le capot du connecteur USB sur l'imprimante et branchez la prise du câble USB au connecteur USB comme indiqué sur l'Illustration 12-1.

Illustration 12-1 Branchement du câble USB à l'imprimante

3. Mettez l'imprimante sous tension, puis envoyez les données du dispositif hôte vers l'imprimante.
4. Vérifiez que les données sont imprimées correctement.

REMARQUE

- ◆ Lorsque vous branchez un câble USB à un connecteur USB, poussez la prise jusqu'au bout.
- ◆ Lors de la connexion ou déconnexion du câble, tenez la prise et ne tirez jamais sur le câble.

■ Interface Bluetooth

1. Mettez l'imprimante sous tension et appairez-la avec le dispositif hôte.
   À la livraison, l'imprimante se met en mode d'appairage pendant 60 secondes en appuyant sur son bouton d'alimentation pendant 7 secondes ou plus. Lorsque le mode d'appairage démarre, POWER LED clignote en vert 5 fois par seconde. À ce moment-là, appairez l'imprimante avec le dispositif hôte.
   À la livraison, l'appairage est réalisé par SSP (Simple Secure Pairing). Cependant, le code PIN est utilisé lorsque le dispositif hôte ne prend pas en charge le SSP ou que le mode sécurité dans les réglages de fonction est réglé sur PIN. La valeur par défaut du code PIN est « 0000 ».

2. Procédez à la connexion Bluetooth avec le dispositif hôte.

3. Vérifiez l'état de communication depuis le dispositif hôte.

4. Envoyez des données depuis le dispositif hôte et vérifiez qu'elles s'impriment correctement.

⚠ AVERTISSEMENT

- ◆ L'imprimante peut affecter les dispositifs médicaux ou autres dispositifs électroniques. Consultez les fabricants ou les revendeurs respectifs pour obtenir des informations et des données concernant l'influence des interférences radio.
- ◆ Lors de l'utilisation de l'imprimante dans des institutions médicales, suivez les directives de ces dernières.
- ◆ N'utilisez PAS l'imprimante dans une zone ou région dans laquelle son utilisation est interdite.

ASTUCE

- La distance de communication est d'environ 10 m. Cependant, la distance peut varier en fonction des interférences radio et de l'environnement.

13. ATTACHER/DÉTACHER LE CLIP DE CEINTURE

Le clip de ceinture adapté pour transporter l'imprimante peut être attaché à l'imprimante.
Le clip de ceinture est déjà attaché à l'imprimante à la livraison.
Lorsque vous utilisez l'imprimante de manière autonome, détachez le clip de ceinture, attachez l'écarteur qui sert à accrocher le berceau et fixez l'imprimante sur le berceau. Pour plus de détails, consultez « 14 ATTACHER LE BERCEAU ».

■ Attacher/Détacher le clip de ceinture

Le clip de ceinture est fixé à l'imprimante avec une vis (à un seul endroit).
Pour détacher le clip de ceinture, retirez la vis de l'imprimante.
Pour attacher le clip de ceinture, alignez-le avec le trou de la vis qui sert à attacher le clip et fixez-le avec la vis.

Illustration 13-1 Attacher/Détacher le clip de ceinture

14. ATTACHER LE BERCEAU

Cette imprimante peut être attachée au berceau pour pouvoir être utilisée de manière autonome et le berceau peut également servir de socle de recharge de l'imprimante.
Le berceau est un accessoire optionnel. Consultez « 18 CARACTÉRISTIQUES » « 19 ACCESSOIRES ET CONSOMMABLES », et assurez-vous d'acheter nos produits spécifiés répertoriés dans les présentes références.

REMARQUE

- Assurez-vous de fixer l'imprimante au berceau lorsque vous utilisez l'imprimante de manière autonome.
  Lorsque le berceau est uniquement utilisé comme socle de recharge de l'imprimante, il n'y a pas besoin de fixer l'imprimante au berceau avec la vis.

■ Composants du berceau

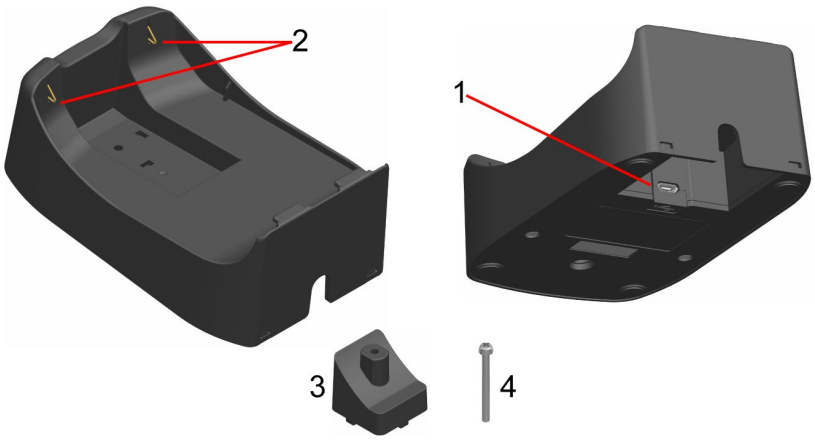

Illustration 14-1 Composants du berceau

1 Connecteur USB

Le câble USB y est connecté.

2 Borne de recharge

Lors de la fixation de l'imprimante, cette borne de recharge est connectée à la borne de recharge de l'imprimante.

3 Écarteur

L'écarteur est utilisé pour fixer l'imprimante au berceau avec la vis lorsque vous utilisez l'imprimante de manière autonome.

4 Vis

La vis est utilisée pour fixer l'imprimante au berceau avec l'écarteur lorsque vous utilisez l'imprimante de manière autonome.

■ Attacher le berceau

1. Retournez l'imprimante et retirez le clip de ceinture de l'imprimante.
   Consultez « 13 ATTACHER/DÉTACHER LE CLIP DE CEINTURE » pour retirer le clip de ceinture.

2. Alignez l'écarteur avec le trou de la vis qui sert à attacher le clip de ceinture dans le sens de la flèche 1 sur l'Illustration 14-2.

3. Retournez le berceau, fixez le berceau à l'imprimante attachée avec l'écarteur dans le sens de la flèche 2 sur l'Illustration 14-2.

4. Fixez le berceau à l'imprimante avec la vis dans le sens de la flèche 3 sur l'Illustration 14-2.

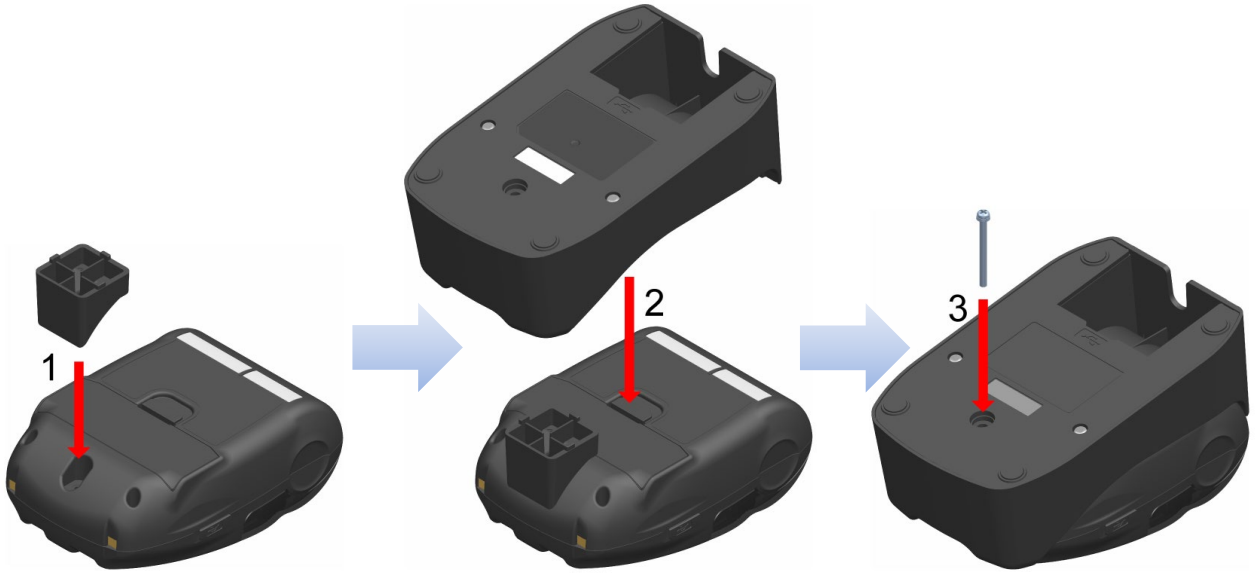

Illustration 14-2 Fixation du berceau

15. REMPLACEMENT DE LA BATTERIE

La batterie est déjà installée dans l'imprimante à la livraison, cependant, elle a besoin d'être changée en cas de défaillance ou de fin de vie.
La batterie est un accessoire optionnel. Consultez « 18 CARACTÉRISTIQUES » « 19 ACCESSOIRES ET CONSOMMABLES », et assurez-vous d'acheter nos produits spécifiés répertoriés dans les présentes références.

■ Remplacement de la batterie

1. Vérifiez que l'imprimante est hors tension.

2. Retournez l'imprimante et retirez le clip de ceinture de l'imprimante.
   Consultez « 13 ATTACHER/DÉTACHER LE CLIP DE CEINTURE » pour retirer le clip de ceinture.

3. Comme indiqué sur l'Illustration 15-1, poussez la commande « A » du capot de la batterie dans le sens de la flèche 1, puis retirez-la en la tirant vers le haut dans le sens indiqué par la flèche 2.

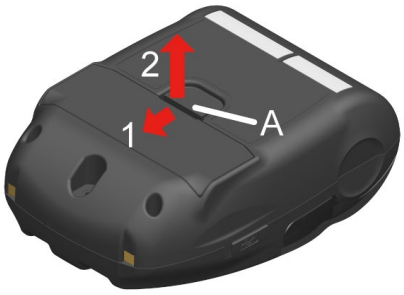

Illustration 15-1 Retrait de la batterie (1)

4. Tirez la batterie de l'imprimante en tenant la languette « b » de la batterie.

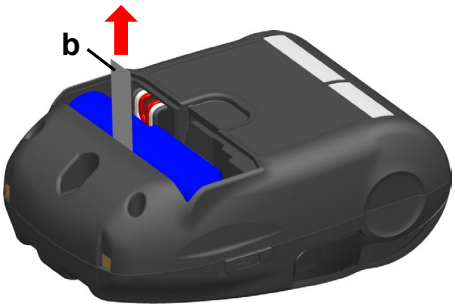

Illustration 15-2 Retrait de la batterie (2)

5. Tirez le connecteur de la batterie en le pinçant.

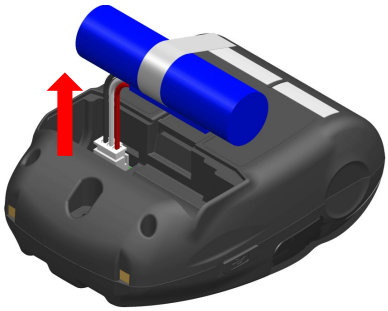

Illustration 15-3 Retrait de la batterie (3)

6. Insérez le connecteur de la batterie à installer.

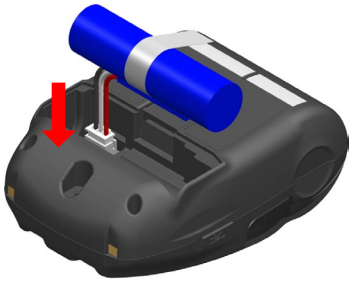

Illustration 15-4 Installation de la batterie (1)

7. Installez la batterie comme indiqué sur l'Illustration 15-5.
   Installez la partie en saillie « c » de la batterie dans le renfoncement « C » et le fil conducteur « d » de la batterie dans l'espace « D » de l'imprimante. Le capot de la batterie peut uniquement être fermé lorsque la batterie est placée correctement.

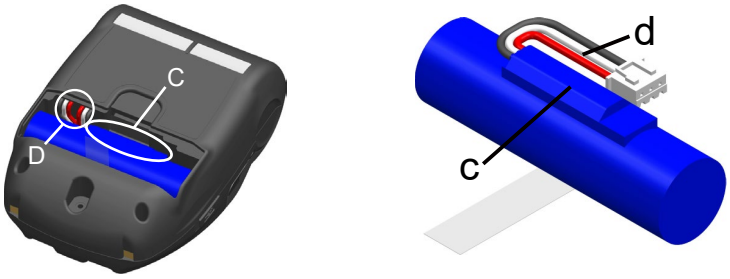

Illustration 15-5 Installation de la batterie (2)

8. Fermez le capot de la batterie.

REMARQUE

- ◆ Assurez-vous de mettre l'imprimante hors tension lors du remplacement de la batterie.
- ◆ Si la batterie est retirée lors de l'enregistrement des données à l'aide de la commande d'enregistrement ou des réglages par la commande de réglage de fonctions, les données peuvent être effacées.
- ◆ Consultez « 2 CONSIGNES DE SÉCURITÉ » et « 3 CONSIGNES DE FONCTIONNEMENT » pour prendre connaissance des précautions relatives à la batterie.

ASTUCE

- La batterie peut chauffer en cours d'utilisation. C'est un phénomène normal et en aucun cas un dysfonctionnement.
- Le temps d'utilisation de la batterie peut diminuer de manière significative, ce qui indique la fin de la durée de vie de la batterie. Vous devez en acheter une nouvelle.
- Lorsque la batterie est utilisée à basse température, la durée de fonctionnement de l'imprimante peut être réduite.
- La batterie peut se détériorer, même si vous ne l'utilisez pas.
- Lorsque le réglage « Mise hors tension automatique » est réglé sur « Activé », l'imprimante est automatiquement mise hors tension après ne pas avoir fonctionné pendant la durée définie, ce qui peut empêcher une consommation inutile de la batterie. Pour les détails, consultez « 11 RÉGLAGES DE FONCTIONS ».
- En faisant tourner d'un tour complet, le fil conducteur d entre plus facilement dans l'espace D.
- Mettez les piles usagées ou inutiles au rebut en respectant les réglementations locales.

16. MAINTENANCE DE L'IMPRIMANTE

Vous n'avez pas besoin d'effectuer une maintenance de la tête thermique de l'imprimante.
En cas d'accumulation de poudre de papier, nettoyez la tête thermique pour conserver une qualité d'impression maximale sur une plus longue période.

■ Nettoyage de la tête thermique / du plateau

1. Mettez l'imprimante hors tension.
2. Retirez la batterie de l'imprimante.
3. Ouvrez le capot papier.
4. Nettoyez la tête thermique et/ou le plateau avec un coton imbibé d'une petite quantité d'alcool éthylique. (Consultez Illustration 16-1)

Illustration 16-1 Nettoyage de la tête thermique / du plateau

5. Attendez que l'alcool éthylique restant sur la tête thermique et le plateau s'évapore complètement, puis fermez le capot papier.

REMARQUE

- Nettoyez la tête thermique après son refroidissement.
- Assurez-vous d'essuyer la tête thermique avec un coton ou toute autre matière douce.
- L'imprimante possède deux massicots au niveau de la sortie du papier : un sur le côté de l'imprimante, et l'autre sur le côté du capot papier. Veillez à ne pas vous couper les doigts avec le massicot.
- NE touchez PAS l'engrenage du plateau. Cela pourrait altérer la qualité d'impression ou provoquer des dégâts.

17. DÉPANNAGE

Contrôlez les points suivants avant toute demande de réparation :

■ Impossible de mettre l'imprimante sous tension

- La batterie spécifiée est-elle utilisée ?
- La batterie est-elle suffisamment chargée ?
- La batterie est-elle correctement installée ?

■ L'imprimante n'imprime pas ou ne se connecte pas

- Le câble USB est-il connecté correctement ?
- Les caractéristiques du câble USB utilisé sont-elles conformes à celles de ce manuel ?
- L'interface et les réglages de fonctions de l'imprimante sont-ils corrects ?
- L'état de la communication Bluetooth est-il normal ?
- L'état de la communication entre l'imprimante et le dispositif hôte est-il correct ?
- Utilisez-vous le papier thermique spécifié ? L'orientation du papier (recto/verso) est-elle correcte ?

■ Une erreur apparaît

- Consultez « 7 AFFICHAGE À DEL DE L'IMPRIMANTE ».
- Les réglages de fonctions de l'imprimante sont-ils corrects ?

■ La batterie n'est pas installée

- La batterie est-elle correctement installée ?
- La batterie spécifiée est-elle utilisée ?

■ La batterie est bientôt épuisée, même si elle est chargée

- La batterie a-t-elle été correctement chargée ?
- Si la batterie est correctement chargée, mais que sa durée d'utilisation est courte, celle-ci est bientôt en fin de vie. Remplacez-la.

18. CARACTÉRISTIQUES

■ Caractéristiques de l'imprimante

Élément	Caractéristiques
Modèle	MP-B20-B02JK2
Méthode d'impression	Impression thermique
Densité de points	8 points/mm
Largeur de papier / Largeur d'impression (Nombre de points effectifs)	58 mm / 48 mm (384 points)
Nombre de caractères par ligne*1	24 points × 12 points 32 chiffres 16 points × 8 points 48 chiffres
Taille de caractère (H × L)	1 octet : H 24 points × L 12 points, H 16 points × L 8 points 2 octets : H 24 points × L 24 points, H 16 points × L 16 points
Vitesse d'impression max.	80 mm/s
Température de fonctionnement	-10°C à 50°C (14°F à 122°F)
Humidité relative*2	30 % HR à 85 % HR
Dimensions (L × l × H)	79 mm × 110 mm × 44 mm
Poids	Environ 180 g (batterie incluse, papier thermique et clip de ceinture non compris)

*1 : Caractère 1 octet, espacement caractère 0 point.
*2 : Consultez « MP-B20-B02JK2 THERMAL PRINTER TECHNICAL REFERENCE » pour connaître la gamme d'humidité vérifiable pour chaque température.

■ Caractéristiques de la batterie spécifiée

(Installée dans l'imprimante à la livraison)
(Accessoires spécifiés)

Élément	Caractéristiques
Modèle	BP-B0326-C1
Batterie	Ion lithium
Tension nominale	3,6 VCC
Capacité nominale	2550 mAh
Température de fonctionnement	-10°C à 50°C (14°F à 122°F) (impression) 0°C à 40°C (32°F à 104°F) (chargement)
Poids	Environ 50 g

■ Caractéristiques du berceau (Accessoires spécifiés)

Élément	Caractéristiques
Modèle	CDL-B01K-1-20*1
Température de fonctionnement	-10°C à 50°C (14°F à 122°F)
Humidité relative*2	30 % HR à 85 % HR
Dimensions (L × l × H)	81 mm × 128 mm × 50 mm
Poids	Environ 100 g

*1 : Le modèle CDL-B01K-1-20 comprend le modèle CDL-B01K-1 et le câble IFC-U03-1 (câble USB pour recharger le berceau).
*2 : Consultez « MP-B20-B02JK2 THERMAL PRINTER TECHNICAL REFERENCE » pour connaître la gamme d'humidité vérifiable pour chaque température.

■ Caractéristiques du câble USB (Pour la communication avec l'imprimante et le chargement)

(Accessoires spécifiés)

Élément	Caractéristiques
Modèle	IFC-U08-1
Couleur	Noir
Longueur	Environ 1000 mm
Prise C1	Prise série « A »
Prise C2	Prise série « C »

■ Caractéristiques du câble USB (Pour recharger le berceau)

(Accessoires spécifiés)

Élément	Caractéristiques
Modèle	IFC-U03-1
Couleur	Noir
Longueur	Environ 1500 mm
Prise C1	Prise série « A »
Prise C2	Prise série « micro-B »

■ Caractéristiques d'interface

Caractéristiques d'interface USB

Élément	Caractéristiques
Version	Ver. 2.0
Mode de transmission des données de l'imprimante	Transfert massif (12 Mbps)

Caractéristiques d'interface Bluetooth

Élément	Caractéristiques
Version	Ver. 3.0
Classe de puissance de transmission	Classe 2
Profil	SPP, iAP2

■ Destinations de vente

Les destinations de vente de l'imprimante et des accessoires spécifiés sont listées ci-dessous.

Pays/Région*1	Imprimante	Berceau	Batterie
Japon	MP-B20-B02JK2	CDL-B01K-1-20*2	BP-B0326-C1
USA, Canada			
UE, AELE, Royaume-Uni			
Turquie			

*1 : Consultez votre représentant SII lorsque vous souhaitez utiliser les produits dans d'autres pays que ceux mentionnés ci-dessus.

*2 : Le modèle CDL-B01K-1-20 comprend le modèle CDL-B01K-1 et le câble IFC-U03-1 (câble USB pour recharger le berceau).

19. ACCESSOIRES ET CONSOMMABLES

■ Accessoires spécifiés

Nom	Modèle
Berceau	CDL-B01K-1-20*1
Batterie*2	BP-B0326-C1
Câble USB pour la communication avec l'imprimante et le chargement*3	IFC-U08-1
Câble USB pour recharger le berceau	IFC-U03-1

*1 : Le modèle CDL-B01K-1-20 comprend le modèle CDL-B01K-1 et le câble IFC-U03-1 (câble USB pour recharger le berceau).
*2 : Elle est installée dans l'imprimante à la livraison.
*3 : Il est inclus avec l'imprimante à la livraison.

■ Papier thermique spécifié*

Modèle	Fabricant
TF50KS-E2D	Nippon Paper
TF50KS-EY	Nippon Paper
PD160R-63	Oji Paper
KT48PF	Koehler

* : Utilisez le papier thermique dont le diamètre maximal est de 40 mm.
Utilisez le papier thermique dont la largeur maximale est inférieure ou égale à celle de chaque papier + 0,5 mm, écart d'enroulage compris.

Lorsque vous utilisez du papier thermique différent de celui spécifié, la qualité d'impression ou la durée de vie spécifiée de la tête thermique ne sont plus assurées.

20. LISTE DES RÉGLAGES DU MS

: Valeur par défaut

Réglage général nº 1

MS	Fonction	Valeur	
		0	1
1-1	Sélection de l'interface (Interface)	USB	**Sans fil**
1-2 à 8	Réservé	-	**Fixe**

Réglage général nº 3

MS	Fonction	Valeur	
		0	1
3-1	Sélection de la réponse d'état automatique (Auto Status Back)	**Activé**	Désactivé
3-2	Sélection de la réponse initialisée (Init. Response)	**Activé**	Désactivé
3-3	Sélection de la commande en temps réel (Realtime Command)	**Activé**	Désactivé
3-4	Sélection de la mise au rebut des données lorsqu'une erreur se produit (Error Through)	**Activé**	Désactivé
3-5	Sélection de la mise au rebut des données lorsque la mémoire tampon de sortie pleine se produit (Response Data Discarding)	Activé	**Désactivé**
3-6	Réservé	-	**Fixe**
3-7	Système de codage des kanjis (Kanji Code)	Codage Shift-JIS	**Codage JIS**
3-8	Réservé	-	**Fixe**

Réglage général nº 4

MS	Fonction	Valeur	
		0	1
4-1 à 8	Sélection de la densité d'impression (Print Density)	01000110B: 70% 01001011B: 75% 01010000B: 80% 01010101B: 85% 01011010B: 90% 01011111B: 95% **01100100B: 100%** 01101001B: 105% 01101110B: 110% 01110011B: 115% 01111000B: 120% 01111101B: 125% 10000010B: 130%	

Réglage général nº 5

MS	Fonction	Valeur	
		0	1
5-1 à 8	Sélection du papier thermique (Thermal Paper)	00000000B : TF50KS-E2D **00000001B : TF50KS-EY** 00000011B : PD160R-63 00000101B : Réservé 00000110B : Réservé 00000111B : Réservé 00001000B : KT48PF Autre : Interdit	

Réglage du temps de mise hors tension automatique

MS	Fonction	Valeur	
		0	1
7 à 8	Réglage du temps de mise hors tension automatique (Auto Power Off time) MS7 : 8 bits de poids faible MS8 : 8 bits de poids fort	Réglage en secondes Total des 8 bits de poids fort et des 8 bits de poids faible : **0** ou 60 à 65 535 secondes (0 : Désactivé)	

Réglage des caractères internationaux

MS	Fonction	Valeur	
		0	1
15	Sélection des caractères internationaux (International Character Select)	**00000000B : USA** 00000001B : France 00000010B : Allemagne 00000011B : Royaume-Uni 00000100B : Danemark I 00000101B : Suède 00000110B : Italie 00000111B : Espagne I 00001000B : Japon 00001001B : Norvège 00001010B : Danemark II 00001011B : Espagne II 00001100B : Amérique Latine 00001101B : Interdit 00001110B : Interdit 00001111B : Interdit 00010000B : Interdit 00010001B : Arabie Autre : Interdit	

Réglage du tableau de codage des

caractères

MS	Fonction	Valeur	
		0	1
16	Réglage du tableau de codage des caractères (Character Code Table Select)	**00000000B : USA, Europe Standard (Page de code 437)** 00000001B : Katakana 00000010B : Multilingue (Page de code 850) 00000011B : Portugais (Page de code 860) 00000100B : Français canadien (Page de code 863) 00000101B : Nordique (Page de code 865) 00001101B : Turc (Page de code 857) 00001110B : Grec (Page de code 737) 00010000B : Latin (Page de code 1252) 00010001B : Russe (Page de code 866) 00010010B : Europe orientale (Page de code 852) 00010011B : Euro (Page de code 858) 00100010B : Cyrillique (Page de code 855) 00100101B : Arabe (Page de code 864) 00101101B : Europe centrale (Page de code 1250) 00101110B : Cyrillique (Page de code 1251) 00101111B : Grec (Page de code 1253) 00110000B : Turc (Page de code 1254) 11111111B : Page utilisateur Autre : Interdit	

Seiko Instruments Inc.
563, Takatsukashinden, Matsudo-shi,
Chiba 270-2222, Japan
Print System Division
Tel: +81-47-709-0925
Fax: +81-47-709-1793

Seiko Instruments U.S.A., Inc.
Thermal Printer Div.
21221 S. Western Avenue, Suite 250, Torrance, CA 90501, USA
Tel: +1-800-688-0817 Fax: +1-310-517-7779

Seiko Instruments GmbH (Opérateur économique)
Siemensstrasse 9, D-63263 Neu-Isenburg, Germany
Tel: +49-6102-297-0 Fax: +49-6102-297-50100
info@seiko-instruments.de

Seiko Instruments Trading (H.K.) Ltd.
7/F, Ying Tung Industrial Building, 802 Lai Chi Kok Road, Kowloon, Hong Kong
Tel: +852-2494-5160 Fax: +852-2424-0901

Seiko U.K. Limited (Mandataire autorisé au Royaume-Uni)
SC House, Vanwall Road, Maidenhead, Berkshire, SL6 4UW

Page de téléchargement: https://www.sii.co.jp/sps/eg/download/index.html

(Les caractéristiques sont soumises à des changements sans avertissement préalable).