SII

FELHASZNÁLÓI ÚTMUTATÓ

Hőnyomtató

MP-B20-B02JK2

A nyomtató használata előtt figyelmesen olvassa el ezt a FELHASZNÁLÓI ÚTMUTATÓT.
A FELHASZNÁLÓI ÚTMUTATÓT tartsa biztonságos helyen, hogy szükség esetén gyorsan hozzáférjen.

Seiko Instruments Inc.

01. kiadás 2026. július

Copyright ©2026, Seiko Instruments Inc. Minden jog fenntartva.

Az itt szereplő információk az SII tulajdonát képezik és sem egészben, sem pedig részben nem sokszorosíthatók az SII előzetes írásos jóváhagyása nélkül.

Az SII fenntartja magának a jogot a műszaki jellemzők és az itt szereplő anyagok módosítására előzetes értesítés nélkül, és nem vonható felelősségre semmilyen károkért (következményekért sem), melyeket a bemutatott anyagokra való támaszkodás - beleértve a tipográfiai, aritmetikai és listázási hibákat is - okozott.

Ez a termék ipari berendezés-használatra való termékként lett kifejlesztve.

SII a Seiko Instruments Inc védjegye.
A Bluetooth® a Bluetooth SIG, Inc. regisztrált védjegye.
Az IOS a Cisco védjegye vagy bejegyzett védjegye az USA-ban és más országokban, és licenc alatt kerül használatra.
Minden más védjegy azok saját vállalatainak tulajdonát képezi.

Vonatkozó EK-rendeletek és szabványok

Termék: **MP-B20 Hőnyomtató**

Rendelet: Cím

2014/53/EU Rádióberendezésekre vonatkozó Rendelet

2011/65/EU A Bizottság (EU) 2015/863 Felhatalmazáson Alapuló Irányelve
Bizonyos veszélyes anyagok használatának korlátozásáról (RoHS) szóló Rendelet

Szabványok

EN 301 489-1
EN 301 489-17
EN 300 328
EN 62368-1
EN 55032 A osztály
EN 55024
EN IEC 63000

Korlátozások: Ez a termék kizárólag minden ország névleges feszültségével használható.

Ez a termék az alábbi EU és EFTA tagállamokban használható:

EU

Ausztria, Belgium, Bulgária, Horvátország, Ciprus, Cseh Köztársaság, Dánia, Észtország, Finnország, Franciaország, Németország, Görögország, Magyarország, Írország, Olaszország, Lettország, Litvánia, Luxemburg, Málta, Lengyelország, Portugália, Románia, Szlovákia, Szlovénia, Spanyolország, Svédország, Hollandia

EFTA

Izland, Norvégia, Svájc, Liechtenstein

1. BEVEZETÉS

Jelen útmutató az MP-B20-B02JK2 hőnyomtató (továbbiakban: nyomtató), CDL-B01K-1-20 dokkoló (választható tartozék; továbbiakban: dokkoló), a BP-B0326-C1 akkumulátor csomag (a nyomtatóba helyezve a szállítás idején vagy választható tartozék; továbbiakban: akkumulátor csomag) kezelését mutatja be.

Olvassa el a(z) „2 BIZTONSÁGI ÓVINTÉZKEDÉSEK„ és „3 ÜZEMELÉSI ÓVINTÉZKEDÉSEK” fejezeteket, a nyomtatót pedig megfelelően és biztonságban tárolja.
Ezt a kézikönyvet könnyen elérhető helyen tartsa.
A nyomtató funkcióiról és műszaki adatairól további részletet itt talál: „MP-B20-B02JK2 THERMAL PRINTER TECHNICAL REFERENCE”.

Ez az útmutató a következő fejezeteket tartalmazza.

1. BEVEZETÉS 1
2. BIZTONSÁGI ÓVINTÉZKEDÉSEK 2
3. ÜZEMELÉSI ÓVINTÉZKEDÉSEK 6
4. ELŐKÉSZÜLET 9
5. A MODELLTÍPUS AZONOSÍTÁSA 11
6. A NYOMTATÓ EGYES RÉSZEI 12
7. A NYOMTATÓ LED KIJELZŐJE 14
8. AKKUMULÁTOR TÖLTÉSE 17
9. HŐPAPÍR BEÁLLÍTÁSA 22
10. TESZTNYOMTATÁS 26
11. FUNKCIÓ BEÁLLÍTÁS 28
12. A GAZDAESZKÖZHÖZ VALÓ CSATLAKOZÁS 32
13. AZ ÖVCSAT CSATLAKOZTATÁSA/LEVÁLASZTÁSA 34
14. A DOKKOLÓ CSATLAKOZTATÁSA 35
15. AZ AKKUMULÁTOR CSERÉJE 37
16. NYOMTATÓ KARBANTARTÁSA 39
17. HIBAELHÁRÍTÁS 40
18. MŰSZAKI ADATOK 41
19. TARTOZÉKOK ÉS FOGYÓESZKÖZÖK 43
20. MS BEÁLLÍTÁSLISTA 44

2. BIZTONSÁGI ÓVINTÉZKEDÉSEK

Ebben a BIZTONSÁGI ÓVINTÉZKEDÉSEK részben a következő szimbólumok a termékek biztonságos és rendeltetésszerű használatát és a káros eszközöktől való megelőzést hivatottak biztosítani.

FIGYELMEZTETÉS	Az ezzel a szimbólummal megjelölt utasítások figyelmen kívül hagyása súlyos személyi sérüléseket vagy halált eredményezhet.
FIGYELEM	Az ezzel a szimbólummal megjelölt utasítások figyelmen kívül hagyása kisebb személyi sérüléseket vagy a tulajdonban keletkező kárt okozhat.

■ A szimbólumokról

Ez a szimbólum azokra az információkra utal, melyekre figyelnie kellene (a veszélyt és figyelmeztetéseket is ideértve).

Ez a szimbólum tiltott eljárásokkal kapcsolatos információkra hívja fel a figyelmet.

- jelentése: „Tilos szétszerelni”.

Ez a szimbólum kötelező vagy utasított eljárásokkal kapcsolatos információkra hívja fel a figyelmet.

jelentése: „Húzza ki az UŰSB kábelt a nyomtatóból.”

ÜZEMELÉSI ÓVINTÉZKEDÉSEK

A „termékek” alatt a nyomtatót, a dokkot, az akkumulátorcsomagot és az USB kábelt értjük.

⚠FIGYELMEZTETÉS

Soha ne kísérelje meg az alábbiakat. Az utasítások figyelmen kívül hagyásával tüzet, áramütést vagy balesetet okozhat.	
	A termékeket NE szerelje szét vagy újra össze.
	Ügyeljen arra, hogy a termékekre ne öntsön folyadékokat.
	A termékeket NE érintse meg vizes kézzel.
	A termékekbe NE helyezzen be idegen tárgyakat, például fémdarabokat vagy folyadékokat.
	A termékek csatlakozóját tartsa portól és fém tárgyaktól távol.
	NE érintse meg a termékek csatlakozóját. A rövidzárlat elkerülése érdekében védje meg a termékek csatlakozóit a vezető fémekkel való érintkezéstől.
	A nyomtatót kizárólag a megjelölt akkumulátorcsomaggal használja. A meghatározott termékünktől eltérő akkumulátor csomag használata szivárgást, túlmelegedést, robbanást vagy tüzet okozhat.
	Győződjön meg arról, hogy az akkumulátort a megadott hőmérsékleti tartományban tölti. Szivárgást, túlmelegedést, robbanást vagy tüzet okozhat.
	NE tegye ki a nyomtatót tűz vagy meleg hatásának.
	NE hagyja a nyomtatót magas hőmérsékleten, pl. forróságban, autóban vagy tűzhöz közeli helyen. Szivárgást, túlmelegedést, robbanást vagy tüzet okozhat.
	NE üsse meg a nyomtatót kalapáccsal vagy szöggel, és NE zúzza össze.
	NE nyomtasson vezetés közben. A kinyomtatott hőpapír akadályozhatja a vezetést.

Mindenképp kövesse az alábbi utasításokat. Az utasítások figyelmen kívül hagyásával tüzet, áramütést vagy balesetet okozhat.	
	Csak olyan országokban használja, ahol a termékek megfelelnek a szabályozások előírásainak. Nem megfelelő termékek használatával veszélyeztetheti a termékek biztonságát, vagy megszegheti vele a szabályozások előírásait.
	Az akkumulátor behelyezésekor/kivételekor feltétlenül kapcsolja ki a nyomtatót.

Probléma esetén követendő eljárások

Kövesse az utasításokat az alábbi esetekben. Az utasítások figyelmen kívül hagyásával tüzet, áramütést vagy balesetet okozhat.	
	Kapcsolja ki a nyomtatót, húzza ki az USB csatlakozót a nyomtatóból a következő esetekben. Ezután vegye ki az akkumulátorcsomagot a nyomtatóból. ◆ A rendellenes állapot folytatódik. ◆ A termékek szokatlan szagot, füstöt, túlzott hőt vagy szokatlan zajt árasztanak. ◆ Fémdarab, víz vagy más idegen tárgy került a termékekbe. ◆ A tokja törött.
	NE használjon sérült USB kábelt.
	A következő esetekben távolítsa el az akkumulátort a nyomtatóból. Hagyja abba az akkumulátor használatát és soha ne tegye tűzhöz közel. ◆ Az akkumulátor szokatlan szagot, füstöt vagy meleget bocsát ki. ◆ A tokja törött. ◆ Folyadék szivárog belőle.
	Ha az akkumulátorból kiszivárgó folyadék szembe kerül, azonnal öblítse ki tiszta vízzel és azonnal forduljon orvoshoz. Ellenkező esetben látásvesztés következhet be.
	Amennyiben az akkumulátorból folyadék szivárog és érintkezik a bőrével vagy a ruhájával, azonnal mossa le tiszta vízzel.

Vezeték nélküli kommunikációhoz

Kövesse az alábbi utasításokat.	
	Mindig kapcsolja ki a nyomtatót olyan helyen vagy régióban, ahol tilos annak használata, pl. repülőgépen.
	A nyomtató befolyásolhatja az orvosi vagy más elektronikus eszközöket. A gyártóktól vagy az eladóktól szerezze be a rádiós interferencia miatti zavarról szóló információkat és adatokat.

⚠FIGYELEM

Kövesse az alábbi utasításokat. Az utasítások figyelmen kívül hagyásával tüzet, áramütést vagy balesetet okozhat.	
	Kapcsolja ki a termékeket, amikor azok hosszú ideig nincsenek használatban vagy karbantartás előtt.
	A termékeket NE használja vagy tárolja az alábbi helyeken: ◆ Közvetlen napsugárzásnak vagy magas hőmérsékletnek kitett helyek, mint például a gépjármű. ◆ Magas páratartalomnak, sok pornak és folyadéknak kitett helyek. ◆ Erős rázkódásnak kitett vagy instabil helyek.

	Használat közben a termékeket NE takarja le takaróval.
	Közvetlenül nyomtatás után SOHA ne érintse meg a nyomtatófejet, mert forró lehet. Hagyja lehűlni a terméket, mielőtt papírelakadást távolítana el vagy tisztítani kéne a nyomtató fejét.
	A nyomtató két papírvágóval rendelkezik a papírkimenetnél: az egyik a nyomtató oldalán, a másik a papírfedél oldalán található. A papírvágókat NE érintse meg közvetlenül kézzel. Különösen figyeljen oda, hogy ne érjen a papírvágókhoz, amíg a nyomtató fedele nyitva van.
	A nyomtató használata közben kerülje a laza tárgyak, pl. hosszú haj bekerülését a nyomtatóba. A nyomtatóba esésük esetén személyi sérülést vagy a nyomtató sérülését okozhatják.
	Az akkumulátorok kiesését megakadályozandó győződjön meg arról, hogy biztonságosan helyezte be és rögzítette az akkumulátort a nyomtatóhoz. A kieső akkumulátor személyi sérülést vagy hibás működést eredményezhet.
	Tartsa a termékeket csecsemőktől és gyermekektől távol.

3. ÜZEMELÉSI ÓVINTÉZKEDÉSEK

Figyeljen a következő óvintézkedésekre és rendeltetésszerűen használja a termékeket, így fenntarthatja a termékek teljes teljesítményét.

■ A termékek használata

Óvintézkedések a használati feltételekhez

- Figyeljen arra, hogy a termékeket ne ejtse le vagy ne üsse kemény felületnek.
- NE tegye ki a termékeket közvetlen napfénynek.
- Figyeljen a környezet hőmérsékletére és páratartalmára.
  A termékek használatához való megfelelő környezet a következő:

	Hőmérsékleti tartomány	Páratartalom tartomány
Nyomtatás	-10 °C és 50 °C (14 °F és 122 °F)	30% és 85% relatív páratartalom (nem kondenzáló)
Töltés	0 °C és 40 °C (32 °F és 104 °F)	30% és 75% relatív páratartalom (nem kondenzáló)

  Tekintse meg az „MP-B20-B02JK2 THERMAL PRINTER TECHNICAL REFERENCE” című fejezetet a minden hőmérsékleten hitelesíthető páratartalom tekintetében.

- NE helyezze a termékeket olyan eszközök mellé, amelyek erős elektromágneses mezőt generálnak, mint például a fénymásoló gép motorja.
- NE helyezze a termékeket olyan helyre, ahol korrozív gáznak vagy sziloxánnak stb. van kitéve.

Használat vagy vezetés közbeni óvintézkedések

- NE nyomtasson hőpapír nélkül.
- NE használjon összeragasztott hőpapírokat.
- SOHA ne húzza ki a hőpapírt, amikor a hőpapír be van állítva.
- NE nyissa ki a fedelet nyomtatás közben.
- NE érintse meg a papírvágót nyomtatás közben. A papír kiadásakor a papírkimenet lefedése vagy a hőpapír kihúzása papírelakadást vagy soremelési hibát okozhat.
- NE csatlakoztassa vagy húzza ki az USB kábelt nyomtatás vagy átvitel közben.
  NE érintse meg az USB kábel dugóját nyomtatás közben.
- A nyomtató kezelésekor figyeljen a statikus elektromosságra. A statikus elektromosság kisülése USB interfész hibát okozhat.
  Amikor ez a probléma felmerül, húzza ki a nyomtatóból a fogadó eszközhöz csatlakoztatott USB csatlakozót, és várjon pár másodpercet az újracsatlakoztatás előtt.
- NE használja a hőfejet, amikor az nedves. Ez károsíthatja a nyomtatót.
- A nyomtató alacsony hőmérsékleten való használata vagy a magas nyomtatási sebességen való nyomtatás nem tiszta nyomtatást okozhat vagy magas hangot generálhat. Ez nem a nyomtató hibája, hanem rejtett papírjelenség.
- A magas nyomtatási aránnyal járó folyamatos nyomtatás időszakosan a nyomtatás leállását okozhatja a nyomtató hőmérsékletének érzékelése miatt. A nyomtatás folytatódik, amint a nyomtató hőmérséklete lecsökken. Amikor ez a hiba felmerül és az „Adat eltűnése a hiba előfordulásakor” a Funkció beállításokban „Elérhető”, az átvitt nyomtatási adat a hiba előfordulásakor eltűnik.

- Amikor az akkumulátor alacsony hőmérsékleten kerül használatra, a nyomtató üzemideje lerövidülhet.
- A POWER LED-en kijelzett akkumulátor töltöttségi szintje csupán tájékoztató jellegű. Az akkumulátor szintje megváltozhat a nyomtató működésétől függően, ezért töltse fel az akkumulátort, mielőtt alacsony lenne a töltöttség.
- Az akkumulátort 0 °C és 40 °C (32 °F és 104 °F) között kell tölteni.
- A töltési idő függ a környezet hőmérsékletétől és az akkumulátor feszültségi szintjétől.
- Az akkumulátor használat közben felmelegedhet. Ez normális jelenség, nem hiba.
- Rögzítse a nyomtatót a dokkhoz, ha azt önálló egységként használja.
- Mindig a meghatározott hőpapírt használja. Részletekért lásd: „19 TARTOZÉKOK ÉS FOGYÓESZKÖZÖK”.
- NE érintse meg közvetlenül a hőfejet. Ez rossz minőségű nyomtatást eredményezhet a statikus elektromosság miatti piszoknak vagy sérülésnek köszönhetően.
- SOHA ne érintse meg közvetlenül a hőfejet, a papírérzékelőt vagy a nyomóhengert a papírfedél kinyitásakor hőpapír behelyezése céljából. Ez sérülést vagy egyéb baleseteket okozhat.
- A nyomtató két papírvágóval rendelkezik a papírkimenetnél: az egyik a nyomtató oldalán, a másik a papírfedél oldalán található.
  NE érintse meg a vágót. Különösen figyeljen oda, hogy ne érjen a papírvágóhoz, amíg a nyomtató fedele nyitva van.
- A papírfedél kinyitásakor vagy lezárásakor figyeljen oda, hogy az ujjai vagy a keze ne csípődjenek be.
- NE dobjon vagy tegyen semmilyen idegen tárgyat, mint például gemkapocs, gombostű vagy csavar, a termékek belső részeibe vagy nyílásaiba.
- NE öntsön semmilyen folyadékot és ne fújjon oldószert a termékekre.
- SOHA ne nyomja meg a kezelőpanelen lévő kapcsolót éles eszközzel, mint például tollheggyel.
- Győződjön meg arról, hogy a tálca széle nem sértette meg a bőrét vagy más tárgyat.
- A nyomtató meghibásodásakor azonnal állítsa le a nyomtatót és távolítsa el az akkumulátor csomagot.
- SOHA ne szerelje szét a nyomtatót szakember jelenléte nélkül.

Óvintézkedések vezeték nélküli kommunikációhoz

- Bluetooth interfész használatakor a kommunikáció instabillá válhat valamilyen külső rádiós hullám hatása miatt. Ez a Bluetooth jellemzője a vezeték nélküli kommunikációs szabvány esetében.
- A Bluetooth interfész 2,4 GHz frekvenciatartományt használ. Amennyiben ezek a modellek bármilyen eszköz közelében ugyanolyan frekvenciatartományban kerülnek használatra, mint például a vezeték nélküli berendezés vagy a mikrohullámú sütő, rádiófrekvenciás interferencia fordulhat elő és a kommunikáció instabillá válhat. Amikor ez megtörténik, kapcsolja ki a zavaró berendezést vagy növelje meg a távolságot. Továbbá csökkentse a távolságot a fogadó eszköz és a nyomtató között.

Karbantartási óvintézkedések

- Puha, szálmentes kendővel tisztítsa a nyomtató kazettáját. NE használjon alkoholt vagy egyéb oldószert.
- Használat előtt mindig tisztítsa meg a csatlakozókat egy száraz, puha, szálmentes kendővel. A piszkos csatlakozók érintkezési hibát okozhatnak.
- A hőfej tisztításakor törölje le a hőfejet vattával vagy más puha anyaggal.

Tárolási óvintézkedések

- Kapcsolja ki a nyomtatót, amikor a nyomtató nincs használatban.
  Továbbá, ha a nyomtató hosszú ideig nincs használatban,
  - Tegye le a hőpapírt a nyomólemez védelme érdekében.
  - Amennyire lehet, kerülje a nyomtató teljes töltöttségi szinten történő tárolását, mert az csökkentheti az akkumulátor élettartamát.

■ Hőpapír kezelése

- A hőpapírt hűvös, száraz és sötét helyen tárolja.
- NE dörzsölje a hőpapírt kemény tárgyakkal.
- NE hagyja szerves oldószer mellett a hőpapírt.
- NE hagyja, hogy műanyag fólia, radír vagy ragasztószalag sokáig érintkezzen a hőpapírral.
- NE rakja a hőpapírt a diazo másolatokkal egybe közvetlenül a másolás után.
- NE használjon vegyi ragasztót.

■ Megsemmisítési óvintézkedések

A használt nyomtató kidobásakor a megfelelő körzet ártalmatlanítási szabályozásának és szabályainak megfelelően járjon el.

■ Megjegyzések

A következő 2 típusú jelölés szerepel ebben a kézikönyvben az óvintézkedések és elemek kiemelésére az alábbi fejezetben ismertetett szimbólumok mellett: „2 BIZTONSÁGI ÓVINTÉZKEDÉSEK”:

MEGJEGYZÉS

- Üzemelési óvintézkedések

Ez a doboz olyan tételeket tartalmaz, amelyek be nem tartása meghibásodást vagy a teljesítmény romlását okozhatja.

TIPP

- Megjegyezendő tételek

Ez a doboz hasznos tanácsokat tartalmaz a nyomtató használatához.

4. ELŐKÉSZÜLET

Győződjön meg arról, hogy a nyomtató és a tartozékai megvannak.
Tartsa meg a csomagot és a csomagolóanyagot későbbi szállításhoz vagy hosszútávú tároláshoz.

Nyomtató
(Telepített akkumulátor csomag)

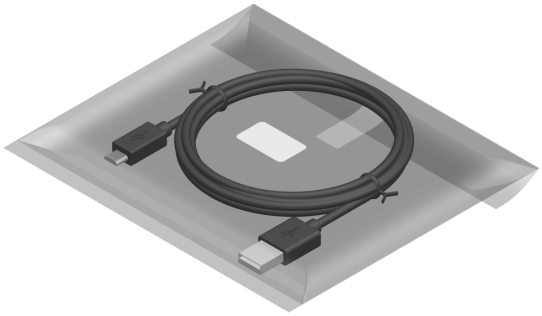

USB kábel

Hőpapír minta

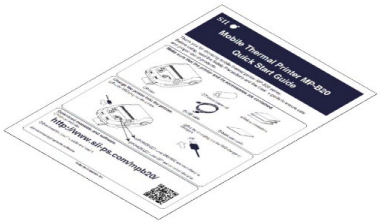

Első lépések útmutató

Biztonsági óvintézkedések: 1 készlet
(3 lap)

Az elérhető kiegészítők alább kerülnek felsorolásra.
Lásd: „18 MŰSZAKI ADATOK” „19 TARTOZÉKOK ÉS FOGYÓESZKÖZÖK”, és kizárólag az ezekben a referenciákban listázott termékeket vásárolja.

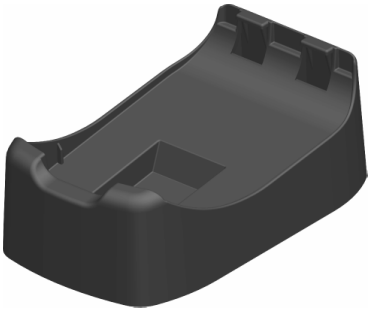

Dokk

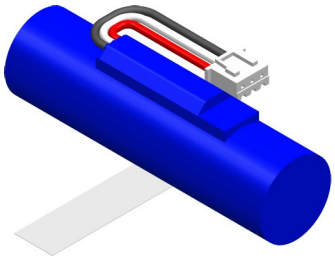

Akkumulátor csomag*1

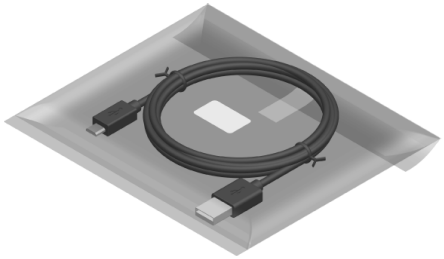

USB kábel nyomtatóval való kommunikációhoz és töltéshez *2

*1: A gyárban szerelik bele a nyomtatóba.
*2: A gyári csomagban kapható a nyomtatóval együtt.

5. A MODELLTÍPUS AZONOSÍTÁSA

A nyomtató modellje a következőképpen kerül azonosításra:

MP-B20-B02JK2

Sorozatnév

6. A NYOMTATÓ EGYES RÉSZEI

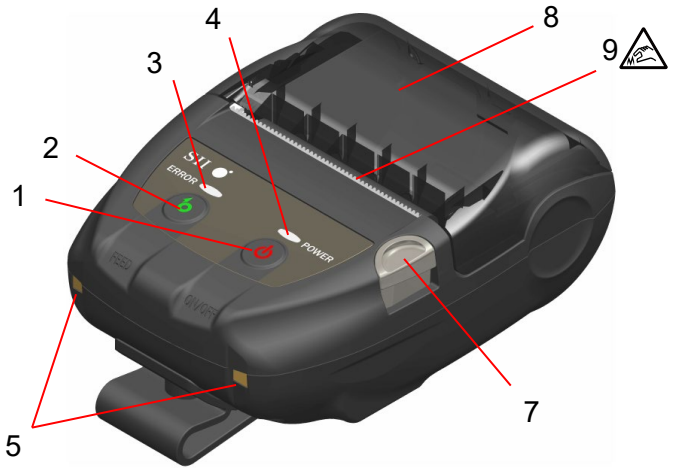

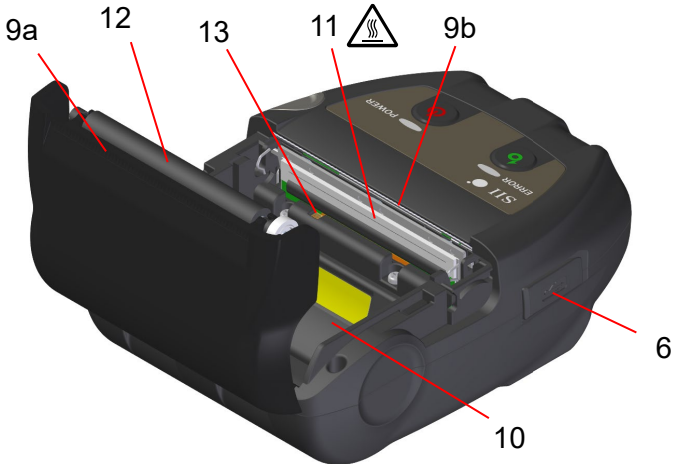

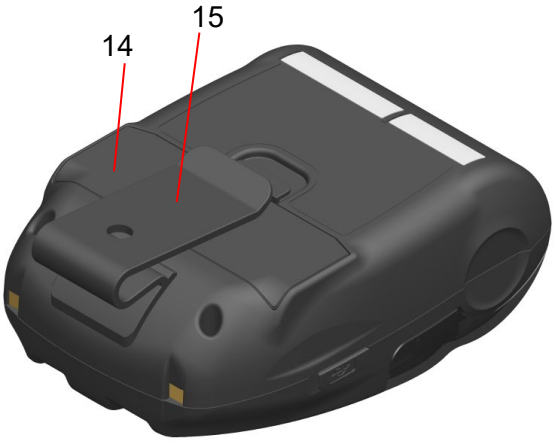

A nyomtató egyes részei

1 POWER kapcsoló

A POWER kapcsoló be- és kikapcsolja a nyomtatót. A POWER LED kigyullad a nyomtató bekapcsolásakor. A nyomtató kikapcsolásához tartsa 1 másodpercnél tovább lenyomva a kapcsolót.

2 FEED kapcsoló

A FEED kapcsoló a papíradagolást működteti. A kapcsoló pár másodpercig való lenyomásakor a nyomtató tovább adagolja a hőpapírt a lenyomás időtartama alatt.

3 ERROR LED

Az ERROR LED kigyullad, amikor valami nem működik a nyomtatóban. További részletekért lásd: „7 A NYOMTATÓ LED KIJELZŐJE".

4 POWER LED

A POWER LED kigyullad a nyomtató bekapcsolásakor. További részletekért lásd: „7 A NYOMTATÓ LED KIJELZŐJE".

5 A terminál töltése

A terminál az akkumulátor csomag töltésére szolgál az opcionális dokkoló segítségével. NE érintse meg a töltőterminált.

6 USB csatlakozó

Ez a csatlakoztató a dokkoló nélküli töltést vagy az USB interfész használatát teszi lehetővé.

7 Papírfedél nyitási gomb

A gomb a papírfedél kinyitására használható.

8 Papírfedél

Ezen fedél kinyitásakor a nyomólemez kiengedésre kerül a hőpapírból. Nyissa ki ezt a fedelet a hőpapír áthelyezéséhez vagy a hőfej megtisztításához.

9 Papírkimenet

A hőpapír innen kerül kiadásra. Két papírvágó került behelyezésre: az egyik a nyomtató oldalán, a másik a papírfedél oldalán található (9a, 9b). NE érintse meg ezeket a papírvágókat.

10 Papírtartó

A papírtartóban találhatók a hőpapírok.

11 Hőfej

A hőfej nyomtatja az adatokat a hőpapírra. Közvetlenül nyomtatás után kézzel SOHA ne érintse meg a nyomtatófejet, mert forró lehet.

12 Nyomólemez

A nyomólemez hozza kapcsolatba a hőpapírt a hőfejjel. A nyomólemez megfordul a papír adagolásához.

13 Papírérzékelő

Az érzékelők a hőpapírt érzékelik.

14 Akkumulátorfedél

A fedelet az akkumulátor csomag cseréjekor kell felnyitni. További részletekért lásd: „15 AZ AKKUMULÁTOR CSERÉJE".

15 Övcsat

Az övcsat segítségével csatlakoztathatja a nyomtatót az övéhez.

7. A NYOMTATÓ LED KIJELZŐJE

■ A nyomtató LED kijelzője

Az ERROR LED ÉS A POWER LED jelzőfények jelzik a nyomtató állapotát.

Táblázat 7-1 Nyomtató állapota

<table>
<tr><th rowspan="2">Leírás</th><th rowspan="2" colspan="2">Nyomtató állapota</th><th colspan="2">ERROR LED</th><th colspan="2">POWER LED</th></tr>
<tr><th>Szín</th><th>Világítási minta</th><th>Szín</th><th>Világítási minta</th></tr>
<tr><td rowspan="9">Tápellátás állapota</td><td colspan="2">Tápellátás ki</td><td>-</td><td>Ki</td><td>-</td><td>Ki</td></tr>
<tr><td rowspan="8">Tápellátás be</td><td>Az akkumulátor hátralévő kapacitása: Tele</td><td colspan="2" rowspan="8">„Hibaállapot” megjelenítése</td><td>Zöld</td><td>Be</td></tr>
<tr><td>Az akkumulátor hátralévő kapacitása: Közepes</td><td>Zöld</td><td>Villogás-6</td></tr>
<tr><td>Az akkumulátor hátralévő kapacitása: Alacsony</td><td>Narancssárga</td><td>Villogás-6</td></tr>
<tr><td>Feszültség hiba</td><td>Narancssárga</td><td>Villogás-3</td></tr>
<tr><td>Akkumulátor hőmérséklet hiba</td><td>Narancssárga</td><td>Villogás-4</td></tr>
<tr><td>A töltés alatt lévő akkumulátor hőmérsékleti hibája</td><td>Narancssárga</td><td>Villogás-5</td></tr>
<tr><td>Töltés</td><td>Narancssárga</td><td>Be</td></tr>
<tr><td rowspan="5">Hibaállapot</td><td colspan="2">Kimeneti puffer megtelt</td><td>Narancssárga</td><td>Villogás-6</td><td colspan="2" rowspan="3">„Tápellátás állapota” megjelenítése</td></tr>
<tr><td colspan="2">Papírhiány hiba</td><td>Narancssárga</td><td>Villogás-1</td></tr>
<tr><td colspan="2">Fejhőmérséklet hiba</td><td>Narancssárga</td><td>Villogás-2</td></tr>
<tr><td colspan="2">Hardverhiba</td><td>-</td><td>Ki</td><td>Piros</td><td>Villogás-4</td></tr>
<tr><td colspan="2">Akkumulátor hardver hiba</td><td>-</td><td>Ki</td><td>Piros</td><td>Villogás-5</td></tr>
<tr><td rowspan="5">Működtetési mód</td><td colspan="2">Inicializálás</td><td>Narancssárga</td><td>Be</td><td>Zöld</td><td>Be</td></tr>
<tr><td colspan="2">FLASH memória újraírása*1</td><td>-</td><td>Ki</td><td>Zöld</td><td>Villogás-2</td></tr>
<tr><td colspan="2">Firmware újraírása*2</td><td>-</td><td>Ki</td><td>Zöld/ narancssárga</td><td>Villogás-5</td></tr>
<tr><td colspan="2">Funkcióbeállítás mód</td><td>Narancssárga</td><td>Be</td><td>Narancssárga</td><td>Be</td></tr>
<tr><td colspan="2">Párosítás módban*3</td><td>-</td><td>Ki</td><td>Zöld</td><td>Villogás-5</td></tr>
</table>

*1: A FLASH memória újraírása miatt ne kapcsolja ki a nyomtatót, amíg a kijelzőjén ez az üzemmód látható.
*2: A firmware újraírása miatt ne kapcsolja ki a nyomtatót, amíg a kijelzőjén ez az üzemmód látható.
*3: Csak a Funkció beállításokban a Vizsgálat válasz kerül beállításra „Pairing Mode”.

Táblázat 7-2 Villogási minta

Állapot	Minta
Villogás-1	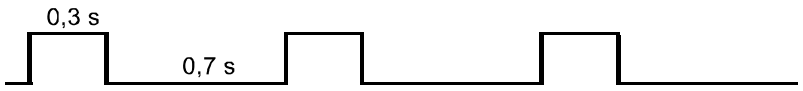
Villogás-2	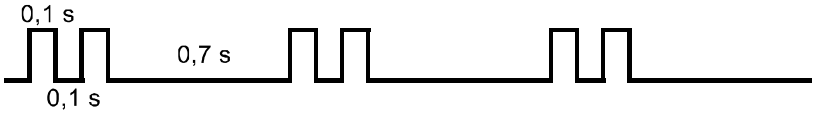
Villogás-3	
Villogás-4	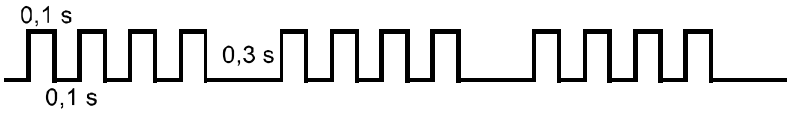
Villogás-5	
Villogás-6	

Táblázat 7-3 Az akkumulátor töltöttségi szintjének útmutatója

Akkumulátor állapota	Az akkumulátor hátralévő kapacitása
Az akkumulátor hátralévő kapacitás szintje: Tele	Kb. 80%
Az akkumulátor hátralévő kapacitás szintje: Közepes	Kb. 40%
Az akkumulátor hátralévő kapacitás szintje: Alacsony*	Kb. 10%

*: Minél hamarabb töltse fel az akkumulátort. Amennyiben ez nem történik meg, a nyomtatás a nyomtatási tartalomtól függően leállhat.

TIPP

- A POWER LED-en kijelzett akkumulátor töltöttségi szintje csupán tájékoztató jellegű. Az akkumulátor szintje megváltozhat a nyomtató működésétől függően, ezért töltse fel az akkumulátort, mielőtt alacsony lenne a töltöttség.

■ Hiba és a Helyreállítási eljárás

Amikor hiba történik, a nyomtató megállítja a nyomtatási műveletet. Azonban az adatfogadás elérhető. Az alábbi táblázat a hibákat és a helyreállítási eljárásokat listázza.

Táblázat 7-4 Hiba és a Helyreállítási eljárás

Hiba	Részlet	Helyreállítási eljárás	Prioritás*	
			ERROR	POWER
Kimeneti puffer megtelt	A nyomtató kimeneti pufferja megtelt.	Olvassa el a válaszadatokat a fogadó eszközről.	1	-
Papírhiány hiba	Nincs hőpapír.	Nyissa ki a papírfedelet, tegye be a hőpapírt, majd csukja le.	2	-
Fejhőmérséklet hiba	A hőfej hőmérséklete kívül esik az üzemi hőmérsékleti tartományon.	A nyomtató automatikusan helyreáll, amint a hőfej hőmérséklete visszakerül az üzemi hőmérsékleti tartományba. Várjon egy kicsit, amíg a környezet hőmérséklete -10 °C és 50 °C (14 °F és 122 °F) közé kerül.	3	-
Feszültség hiba	Az akkumulátor csomag feszültsége meghaladja a határértéket.	Cserélje ki az akkumulátor csomagot.	-	1
A töltés alatt lévő akkumulátor hőmérsékleti hibája	A nyomtató felfüggeszti a töltést, mert az akkumulátor hőmérséklete az üzemi hőmérsékleti tartományon kívül került (töltés).	A nyomtató automatikusan folytatja a töltést, amikor az akkumulátor hőmérséklete visszakerül az üzemi hőmérsékleti tartományba (töltés). Várjon egy kicsit, amíg a környezet hőmérséklete 0 °C és 40 °C (32 °F és 104 °F) közé kerül.	-	2
Akkumulátor hőmérséklet hiba	Az akkumulátor hőmérséklete kívül esik az üzemi hőmérsékleti tartományon (nyomtatás).	A nyomtató automatikusan helyreáll, amikor az akkumulátor csomag hőmérséklete visszakerül az üzemi hőmérsékleti tartományba (nyomtatás). Várjon egy kicsit, amíg a környezet hőmérséklete -10 °C és 50 °C (14 °F és 122 °F) közé kerül.	-	3
Hardverhiba	Rendellenesség a hőfejben vagy az áramkörben.	A helyreállítás lehetetlen. Kérjen javítást.	4	4
Akkumulátor hardver hiba	Akkumulátor csomag rendellenesség	Vegye ki az akkumulátort a nyomtatóból, majd helyezze be újra. Ha a probléma nem oldódik meg cserélje ki az akkumulátort.	5	5

*: Ez a prioritást mutatja, amikor egyszerre több hiba történik. A nagyobb szám magasabb prioritást jelez.
Például, amikor a „Kimeneti puffer megtelt” és az „Elfogyott a papír” üzenet egyszerre történik, az ERROR LED a prioritáson alapulva az „Elfogyott a papír” üzenetet jelzi ki.

8. AKKUMULÁTOR TÖLTÉSE

Az akkumulátor feltölthető a nyomtató vagy a dokkoló használatával.

Ha az akkumulátor hátralévő kapacitása az akkumulátorszint érték alá esik: Közepes vagy kevesebb, az újratöltés automatikusan elindul.
Az újabb töltéshez nincs szükség az akkumulátor használatára vagy teljes lemerülésére.

A hátralévő akkumulátor kapacitást és a hibaállapotot itt láthatja: „7 A NYOMTATÓ LED KIJELZŐJE”.

■ Töltés a nyomtató segítségével

Az USB kábel nyomtatóhoz történő csatlakoztatását követően a nyomtatóban található akkumulátor tölteni kezd.

1. Nyissa ki az USB csatlakozó nyomtatón található fedelét, csatlakoztassa az USB kábelt az USB csatlakozóhoz Ábra 8-1.

Ábra 8-1 Nyomtató és USB kábelcsatlakozás

2. Csatlakoztassa az USB csatlakozó másik felét a számítógépe USB portjához vagy az USB akkumulátor töltőjéhez.

3. A nyomtató automatikusan bekapcsol, ha kikapcsolt állapotban van.
   Miután a POWER LED megközelítőleg 3 másodpercig kijelzi az akkumulátor töltöttségi szintjét, a POWER LED narancssárgára vált, majd elkezdődik a töltés.
   Töltés közben a POWER LED narancssárgán világít.

4. Teljes feltöltést követően a nyomtató a következő állapotba kapcsol át:

   - A töltés megkezdésekor a nyomtató ki van kapcsolva:
     A nyomtató automatikusan kikapcsol.
   - A nyomtató a töltés megkezdésekor bekapcsolt állapotban van, vagy töltés közben használatban van a nyomtató:
     A POWER LED zöldre vált.
   - Ha töltés közben hiba lép fel:
     A LED hibaállapotot jelez.

MEGJEGYZÉS

- ◆ NE távolítsa el az akkumulátort töltés közben.
- ◆ Az akkumulátort 0 °C és 40 °C (32 °F és 104 °F) között kell tölteni.

TIPP

- A nyomtató töltés közben is tud nyomtatni és adatokat fogadni.
  Nyomtatás közben a POWER LED folyamatosan kijelzi az akkumulátor töltöttségi szintjét és a nyomtató megszakítja a töltést.
  Miután a nyomtatás befejeződött, a nyomtató újraindítja a töltést, és a POWER LED narancssárgára vált.
  Amennyiben a nyomtató nyomtatást vagy adatok fogadását végzi töltés közben, a nyomtató nem kapcsol ki automatikusan akkor sem, ha a töltés befejeződött.
- A töltés megszakításához nyomja meg a bekapcsoló gombot a nyomtató kikapcsolásához.
  Az akkumulátorcsomag ismételt töltéséhez húzza ki az USB kábelt a nyomtatóból, majd dugja vissza azt.
- A töltési idő függ a környezet hőmérsékletétől és az akkumulátor feszültségi szintjétől.
- A termék támogatja az USB BC1.2 eszközt (USB akkumulátortöltő specifikáció 1.2).
  Az akkumulátor teljes feltöltése kb. 4,5 órát vesz igénybe az USB BC1.2-t támogató számítógép vagy USB akkumulátortöltő segítségével, míg USB BC1.2-vel nem rendelkező számítógép esetén 8 órára van szüksége.

■ Töltés dokkoló segítségével

Dokkoló alkalmazásakor a nyomtatóban található akkumulátor tölteni kezd.
Lásd: „14 A DOKKOLÓ CSATLAKOZTATÁSA” a dokkoló egyes részeihez.

1. Csatlakoztassa az USB kábelt a dokkoló USB csatlakozójában az alábbiak alapján: Ábra 8-2.

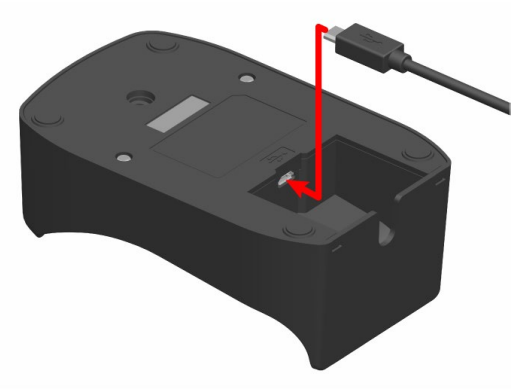

Ábra 8-2 Dokkoló és USB kábelcsatlakozás

2. Csatlakoztassa az USB csatlakozó másik felét a számítógépe USB portjához vagy az USB akkumulátor töltőjéhez.

3. Helyezze a nyomtatót a dokkolóra és csatlakoztassa a nyomtató töltőterminálját a dokkoló töltőterminálljához az alábbiak alapján: Ábra 8-3.

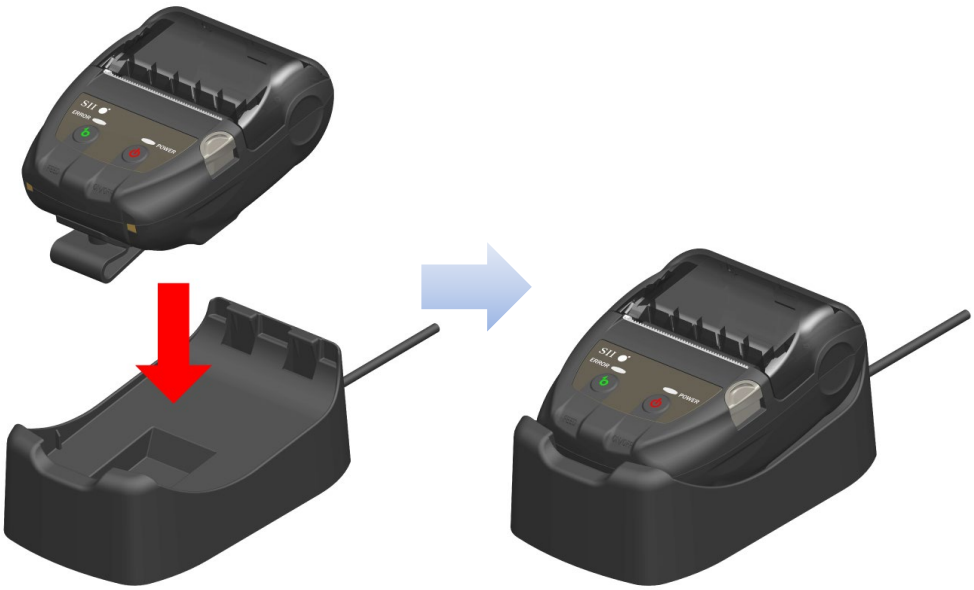

Ábra 8-3 Nyomtató és dokkoló csatlakoztatás

4. A nyomtató automatikusan bekapcsol, ha kikapcsolt állapotban van.
   Miután a POWER LED megközelítőleg 3 másodpercig kijelzi az akkumulátor töltöttségi szintjét, a POWER LED narancssárgára vált, majd elkezdődik a töltés.
   Töltés közben a POWER LED narancssárgán világít.

5. Teljes feltöltést követően a nyomtató a következő állapotba kapcsol át:

- A töltés megkezdésekor a nyomtató ki van kapcsolva:
  A nyomtató automatikusan kikapcsol.
- A nyomtató a töltés megkezdésekor bekapcsolt állapotban van, vagy töltés közben használatban van a nyomtató:
  A POWER LED zöldre vált.
- Ha töltés közben hiba lép fel:
  A LED hibaállapotot jelez.

MEGJEGYZÉS

- ◆ Az akkumulátort 0 °C és 40 °C (32 °F és 104 °F) között kell tölteni.
- ◆ A dokkoló terminálját tartsa portól és fém tárgyaktól távol.
- ◆ NE csatlakoztassa az USB kábelt a nyomtató USB csatlakozójához, ha nyomtatót a dokkoló segítségével tölti.

TIPP

- A nyomtató töltés közben is tud nyomtatni és adatokat fogadni.
  Nyomtatás közben a POWER LED folyamatosan kijelzi az akkumulátor töltöttségi szintjét és a nyomtató megszakítja a töltést.
  Miután a nyomtatás befejeződött, a nyomtató újraindítja a töltést, és a POWER LED narancssárgára vált.
  Amennyiben a nyomtató nyomtatást vagy adatok fogadását végzi töltés közben, a nyomtató nem kapcsol ki automatikusan akkor sem, ha a töltés befejeződött.
- A töltés megszakításához nyomja meg a bekapcsoló gombot a nyomtató kikapcsolásához.
  Az akkumulátor csomag újbóli töltéséhez helyezze vissza a nyomtatót a dokkolóra.
- A töltési idő függ a környezet hőmérsékletétől és az akkumulátor feszültségi szintjétől.
  Az akkumulátor teljes feltöltése körülbelül 8 órát vesz igénybe.

■ Hibakezelési eljárás

Táblázat 8-1 Hibakezelési eljárás

Jelenség	Lehetséges ok	Javító intézkedés
A POWER LED nem világít	Az USB kábel nincs csatlakoztatva	Határozottan csatlakoztassa az USB kábelt a tápellátás alá történő helyezéshez.
	Az USB kábel törött	Cserélje ki az USB kábelt egy újra.
A POWER LED az akkumulátor töltési hőmérséklethibát jelez	A nyomtató felfüggeszti a töltést, mert az akkumulátor hőmérséklete az üzemi hőmérsékleti tartományon kívül került (töltés).	A nyomtató automatikusan folytatja a töltés, amikor az akkumulátor csomag hőmérséklete visszahűl az üzemi hőmérsékletre (töltés) Várjon egy kicsit, amíg a környezet hőmérséklete 0 °C és 40 °C (32 °F és 104 °F) közé kerül.
A POWER LED akkumulátor hardverhibát jelez	Akkumulátor csomag rendellenesség	Vegye ki az akkumulátort a nyomtatóból, majd helyezze be újra. Ha a probléma nem oldódik meg cserélje ki az akkumulátort.
A POWER LED hardverhibát jelenít meg	Rendellenesség a hőfejben vagy az áramkörben.	A helyreállítás lehetetlen. Kérjen javítást.

9. HŐPAPÍR BEÁLLÍTÁSA

A nyomtató hőpapír tekercset (a továbbiakban: hőpapír) használ.
A hőpapírt a nyomtatható oldallal kifelé használja.
A nyomtató funkcióbeállítása a hőpapírtól függ. Részletekért lásd: „11 FUNKCIÓ BEÁLLÍTÁS”.

■ Hőpapír beállítása

1. Nyomja meg a papír fedélnyitó gombot a Ábra 9-1 ábra szerinti irányba, majd nyissa fel a papírfedelet.

Ábra 9-1 Papírfedél nyitási gomb

MEGJEGYZÉS

◆ Nyomja egész végig a papír fedélnyitó gombot.
Ellenkező esetben nem biztos, hogy a papírfedél kinyílik.

2. Helyezze a hőpapírt a papírtartóba úgy, hogy a nyomtatható felülete a hőfej felé nézzen.
Ha a beállítási irány rossz, a nyomtató nem fog tudni nyomtatni.

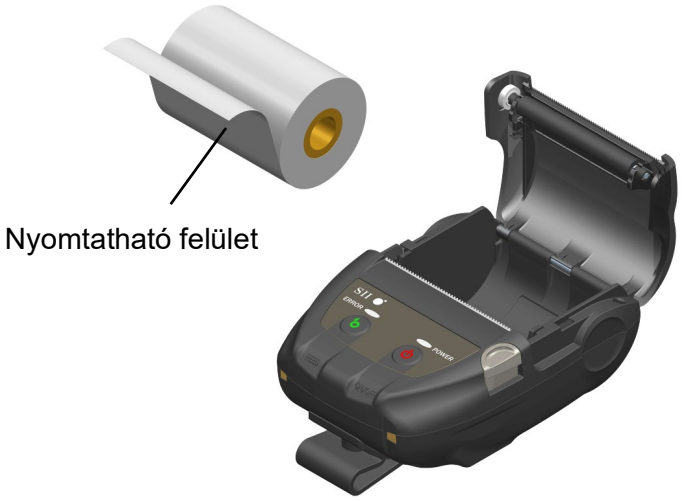

Ábra 9-2 Hőpapír beállítási irány

MEGJEGYZÉS

- A nyomtató két papírvágóval rendelkezik a papírkimenetnél: az egyik a nyomtató oldalán, a másik a papírfedél oldalán található. Ügyeljen arra, hogy ne vágja meg ujjait a papírvágóval a hőpapír beállítása közben.
- Közvetlenül nyomtatás után SOHA ne érintse meg a nyomtatófejet, mert forró lehet.
- NE érintse meg a nyomólemezt és a hajtóművet a nyomtatóban. Ez a nyomtatási minőség romlását vagy sérülést okozhat.

3. Húzza egyenesen a hőpapírt, amíg a hőpapír hegye 5cm-re vagy hosszabban elő nem bújik a papírkimenetből.
Győződjön meg arról, hogy a hőpapír nem lejt.

Ábra 9-3 Hőpapír beállítási állapot

MEGJEGYZÉS

- Amennyiben a hőpapír ferdén kerül be a papírtartóba, a hőpapír nem egyenesen fog kijönni a nyomtatóból. Tegye megfelelően be a hőpapírt.

4. Nyomja meg erősen a papírfedél közepét (nyíl, Ábra 9-4) a papírfedél bezárásához.

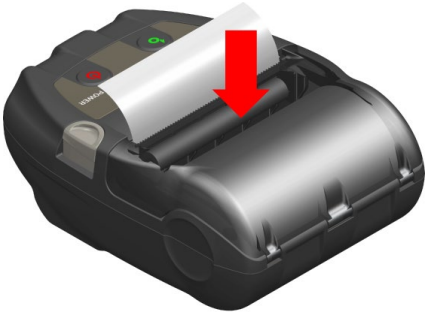

Ábra 9-4 Papírfedél

MEGJEGYZÉS

- ◆ Ha a papírfedelet lezárja, a hőpapír felső fele elszíneződhet a nyomtató egyik részével való súrlódás miatt. Ebben az esetben adagolja a hőpapírt néhány centimétert és a nyomtatás megkezdése előtt vágja le a hőpapír felső részéből néhány centimétert.
- ◆ NE takarja el a papírkimenetet és ne tartsa lefelé a kinyomtatott hőpapírt. Ez papírelakadást okozhat.

TIPP

- A hőpapír hosszú ideig a nyomtatóban való tartása papíradagolási problémát okozhat, mert a hőpapír felszíne hozzáragad a hőfejhez a környezeti változások miatt. Ebben az esetben nyissa ki a papírfedelet, hogy külön tudja választani a hőpapírt a hőfejtől, majd használat előtt csukja vissza a fedelet.

■ Hőpapír alakja

Mindig a meghatározott hőpapírt használja. Részletekért lásd: „19 TARTOZÉKOK ÉS FOGYÓESZKÖZÖK”.

MEGJEGYZÉS

- Legfeljebb 40 mm átmérőjű hőpapírt használjon.
- Olyan hőpapírt használjon, melynek maximális szélessége egyenlő vagy kevesebb, mint a papír szélessége +0,5 mm, beleértve a görbülési eltérést.
- NE használjon hőpapírt ragasztott vagy ragasztószalagos véggel.
- Legalább 8 mm átmérőjű hőpapírt használjon.

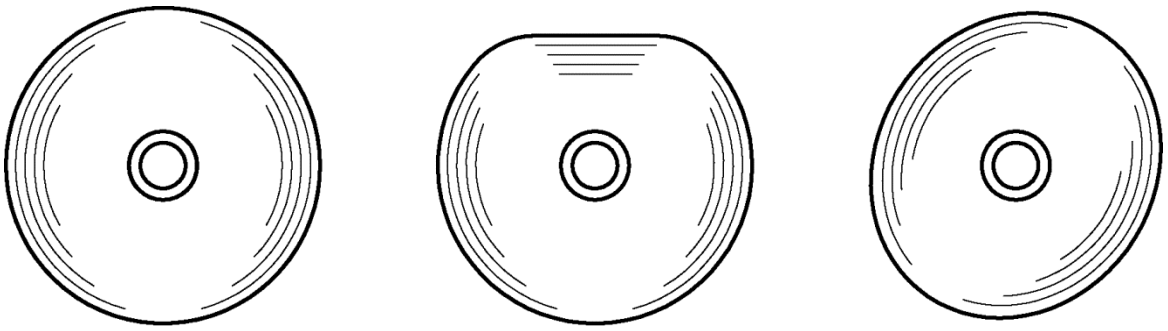

HELYES HELYTELEN HELYTELEN

MEGJEGYZÉS

- NE használjon deformált hőpapírt. Ez károsíthatja a nyomtatót.

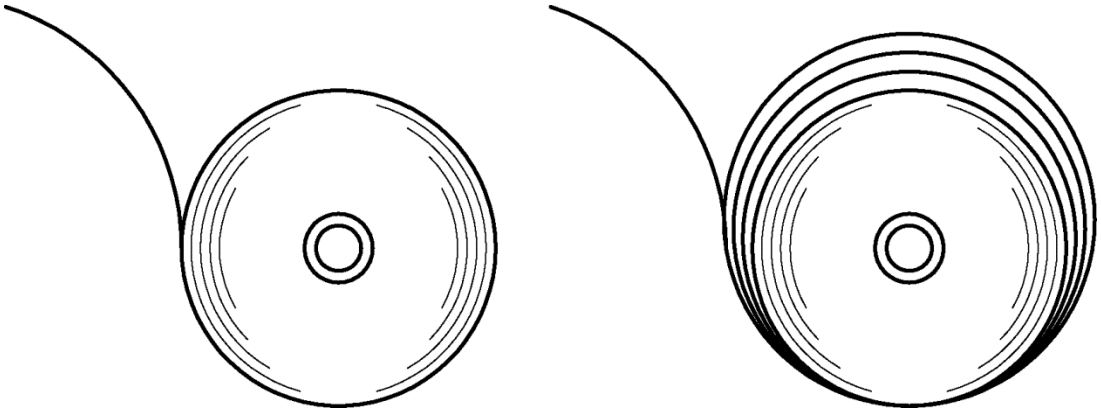

HELYES HELYTELEN

MEGJEGYZÉS

- Kilazult hőpapírtekercs esetén annak használata előtt tekerje vissza a tekercset.

10. TESZTNYOMTATÁS

A nyomtató tesztnyomtatás funkcióval rendelkezik.
A tesztnyomtatásban a firmware verzió és a funkció beállítás beállítási értéke stb. kerül nyomtatásra.

■ Tesztnyomtatási eljárás:

1. Helyezze a hőpapírt a nyomtatóba a „9 HŐPAPÍR BEÁLLÍTÁSA” utasításai szerint.
   Ellenőrizze, hogy nem történt-e hiba, majd kapcsolja ki a nyomtatót.

2. Nyomja be a POWER kapcsolót a FEED kapcsoló lenyomva tartásakor. Engedje el a POWER kapcsolót.
   Elindul a tesztnyomtatás, majd engedje el a FEED kapcsolót.

```
Thermal Printer
MP-B20 [ Ver X.XX.XX ]
  DD.MMM.YYYY
Copyright(C):SII

* MS1 *
1)  Interface: Wireless

* MS3 *
1)  Auto Status Back: Enable
2)  Init. Response: Enable
3)  Realtime Command: Enable
4)  Error Through: Enable
5)  Response Data Discarding:
      Disable
7)  Kanji Code: JIS
8)  Reverse Function: Disable

* MS4 *
 * Print Density: 100[%]

* MS5 *
 * Thermal Paper: TF50KS-EY

* MS7-8 *
 * Auto Power Off Time:
     0[sec]

* USB Communication *
 * USB Device Class: Printer

* Bluetooth Communication *
 * Printer name:
     MP-B20
 * Address: XX:XX:XX:XX:XX:XX
 * iOS Auto Connection: Enable
 * Security Mode: SSP
 * Inquiry Response:Pairing Mode
 * AssocModel:Just Works

* Font Information *
 JIS X 0208-1997 Font Exist
 * Gaiji Font: Enable
 * Download Font: Enable
 * Character Code Table:
     Code Page 437
 * International Character:
     USA

* Serial Number Information *
     XXXXXXXXXX
```

Ábra 10-1 Tesztnyomtatási minta

```
* Bluetooth Communication *
* Printer Name:
    MP-B20
* Address: XX:XX:XX:XX:XX:XX
* iOS Auto Connection: Enable
* Security Mode: SSP
* Inquiry Response:Pairing Mode
* AssocModel:Just Works
```

Ábra 10-2
Bluetooth információs nyomtatás minta

Táblázat 10-1
Bluetooth interfészadatok

Item	Leírás
Printer Name	Nyomtató neve
Address	Bluetooth cím
iOS Auto Connection	Kiválasztott iOS Automatikus kapcsolódás
Security Mode	Kiválasztott Biztonsági üzemmód
Inquiry Response	Kiválasztott keresési mód
AssocModel	Kiválasztott társulási modell

3. A tesztnyomtatást követően nyomtatásra kerül a módválasztási üzenet, lásd: Ábra 10-3.
   A nyomtatásra kész állapothoz való visszatéréshez válassza ki a következőt: „0: Normal Mode".
   (Nyomja meg a POWER kapcsolót a FEED kapcsoló lenyomása nélkül.)
   Más mód kiválasztásához nyomja meg a FEED kapcsolót a kiválasztani kívánt mód számával megegyező alkalommal, majd nyomja meg a POWER kapcsolót.

```
[Mode Select]
0 : Normal Mode
1 : Setting Mode
2 : Change Communication I/F
3 : Hex Dump Mode

Press the FEED switch an equal
number of times to the selected
number. After that, press the
POWER switch.
```

Ábra 10-3 Üzemmódválasztási üzenet

11. FUNKCIÓ BEÁLLÍTÁS

Különböző funkciókat lehet beállítani a felhasználási feltételeknek és a rendeltetésszerű használatnak megfelelően.
A nyomtató Funkció beállítása a Memória kapcsolóban kerül tárolásra (a továbbiakban MS) a FLASH memóriában, amely megtalálható a nyomtatóban, és lehetséges a kapcsolók, a szoftver és a parancs használatával beállítani.
Ebben a részben a kapcsoló működtetési eljárása az alábbiakban kerül leírásra.
Lásd: „20 MS BEÁLLÍTÁSLISTA” az MS beállítási listáért.

MEGJEGYZÉS

◆ Győződjön meg arról, hogy az utasításnak megfelelően állította be, ha „Fix” szerepel e táblázatban a 0 vagy 1 értéknél. Máskülönben a nyomtató nem fog megfelelően működni vagy összeomlik.

TIPP

- Ha egyik kapcsoló sem kerül lenyomásra az üzenet kinyomtatását követő 30 másodpercen belül, a nyomtató kilép a Beállítások módból és visszatér a nyomtatásra kész állapotba.
- A memóriakapcsolót szoftverből is be lehet állítani. Töltse le a szoftvert a hátsó borítón megjelölt letöltési oldalról.
  Az alábbi szoftver használható.
  ・Windows esetében:
  A "SII Printer Setting Utility" a "SII Mobile Printer Software for Windows" található
  ・iOS és Android esetében:
  Az „SII Printer Utility" alkalmazás az App Store vagy Google Play áruházakban

■ A Funkció beállítása eljárás a Kapcsoló segítségével

A Kapcsoló működését felhasználva a Funkció beállítás eljárása esetén a nyomtató belép a Funkció beállítás módba.
A Funkció beállítás módba való belépéshez kövesse az alábbi eljárásokat.

1. Helyezze a hőpapírt a nyomtatóba a „9 HŐPAPÍR BEÁLLÍTÁSA” utasításai szerint.
   Ellenőrizze, hogy nem történt-e hiba, majd kapcsolja ki a nyomtatót.
   Lásd: „7 A NYOMTATÓ LED KIJELZŐJE” a hibaállapotért.

2. Nyomja be a POWER kapcsolót a FEED kapcsoló lenyomva tartásakor. Engedje el a POWER kapcsolót. Elindul a tesztnyomtatás, majd engedje el a FEED kapcsolót.

3. A tesztnyomtatást követően nyomtatásra kerül a módválasztási üzenet, lásd: Ábra 11-1.
A Funkció beállítás módba való belépéshez válassza ki a következőt: „1: Setting Mode". (Nyomja meg 1-szer a FEED kapcsolót, majd nyomja meg a POWER kapcsolót.)

```
[Mode Select]
0 : Normal Mode
1 : Setting Mode
2 : Change Communication I/F
3 : Hex Dump Mode

Press the FEED switch an equal
number of times to the selected
number. After that, press the
POWER switch.
```

・A FEED kapcsoló egyszeri lenyomásakor „1: Setting Mode” kerül kiválasztásra.
・A POWER kapcsoló lenyomásakor a FEED kapcsoló lenyomása nélkül „0: Normal Mode” kerül kiválasztásra.

Ábra 11-1 Üzemmódválasztási üzenet

4. Amikor a nyomtató belép Funkció beállítás módba, a beállítandó MS kiválasztására figyelmeztető üzenet kerül kinyomtatásra, lásd: Ábra 11-2.
Nyomja meg a FEED kapcsolót a kiválasztott MS számának megfelelő alkalommal, majd nyomja meg a POWER kapcsolót.

```
[MS Selection]
0 : Exit
1 : MS1 Setting
2 : MS3 Setting
3 : MS4 Setting
4 : MS5 Setting
5 : MS7,8 Setting
6 : Wireless Setting
7 : USB Setting
8 : International Character
9 : Character Code Table
10: MS Default Setting

Press the FEED switch an equal
number of times to the selected
number. After that, press the
POWER switch.
```

・A FEED kapcsoló egyszeri lenyomásakor „1: MS1 Setting” kerül kiválasztásra.
・A POWER kapcsoló lenyomásakor a FEED kapcsoló lenyomása nélkül „0: Exit” kerül kiválasztásra.

Ábra 11-2 MS választási üzenet

5. A kiválasztott MS-hez hozzárendelt funkciók kiválasztására figyelmeztető üzenet mintaként kerül kinyomtatásra a Ábra 11-3 szerint.
   Nyomja meg a FEED kapcsolót a kiválasztott funkció számának megfelelő alkalommal, majd nyomja meg a POWER kapcsolót.

```
[MS1 Setting]
0 : Return to MS selection
1 : Interface

Press the FEED switch an equal
number of times to the selected
number. After that, press the
POWER switch.
```

・A FEED kapcsoló egyszeri lenyomásakor „1: Interface” kerül kiválasztásra.
・A POWER kapcsoló lenyomásakor a FEED kapcsoló lenyomása nélkül „0: Return to MS Selection” kerül kiválasztásra.

Ábra 11-3 Funkcióválasztás üzenet
(Példa: kiválasztott MS1 Setting)

6. A kiválasztott funkció beállítási értékének kiválasztására figyelmeztető üzenet mintaként kerül kinyomtatásra a Ábra 11-4 szerint.
   Nyomja meg a FEED kapcsolót a kiválasztott beállítási érték számának megfelelő alkalommal, majd nyomja meg a POWER kapcsolót.

```
[Interface]
0 : Return to function selection
1 : USB
2 : Wireless

Press the FEED switch an equal
number of times to the selected
number. After that, press the
POWER switch.
```

・A FEED kapcsoló kétszeri lenyomásakor „2: Wireless” kerül kiválasztásra.

Ábra 11-4 Beállítási érték kiválasztó üzenet
(Példa: Kiválasztott Interface)

7. A kiválasztott beállítási érték megerősítésére figyelmeztető üzenet mintaként kerül kinyomtatásra a Ábra 11-5 szerint.

```
[Interface]
Set "Wireless" ?
Save    : FEED Switch
Discard : POWER Switch
```

Ábra 11-5 Beállítási értéket megerősítő üzenet
(Példa: Kiválasztott Wireless)

A beállítási érték memóriába való mentéséhez nyomja meg a FEED kapcsolót. Ábra 11-2 kerül kinyomtatásra.

A kiválasztott tétel elvetéséhez nyomja meg a POWER kapcsolót. A Funkció választási üzenet mintaként kerül kinyomtatásra a Ábra 11-3 szerint. A „0 : Return to MS Selection" kiválasztása esetén a Funkció választás nem kerül elvégzésre, és a Ábra 11-2 lesz kinyomtatva. (Nyomja meg a POWER kapcsolót a FEED kapcsoló lenyomása nélkül.)

A funkciók beállításának folytatásához térjen vissza ide: 4.

8. A Funkció beállítás módból való kilépéshez válassza ki a következőt: „0: Exit" : Ábra 11-2. (Nyomja meg a POWER kapcsolót a FEED kapcsoló lenyomása nélkül.)
A tesztnyomtatás és Ábra 11-1 nyomtatás újra elindul. Ellenőrizze, hogy a funkció beállításra került.

A nyomtatásra kész állapothoz való visszatéréshez válassza ki a következőt: „0: Normal Mode" a Módválasztó üzenetben. (Nyomja meg a POWER kapcsolót a FEED kapcsoló lenyomása nélkül.)

A funkciók újbóli beállításához térjen vissza ide: 3.

12. A GAZDAESZKÖZHÖZ VALÓ CSATLAKOZÁS

A nyomtató támogatja az USB- és a Bluetooth interfészt is.
A nyomtató funkcióbeállítása függ az interfésztől. Nézze meg az „MP-B20-B02JK2 THERMAL PRINTER TECHNICAL REFERENCE” részt további részletekért.

A kommunikációs sebesség csökkenhet a szoftvertől és a nyomtatási tartalmak feldolgozásától függően.

Az interfészt USB-re kell állítani, ahol tilos a rádióhullámok kibocsátása.
Az interfész ideiglenes átváltásához nyomja meg a POWER kapcsolót 3-szor 3 másodpercen belül, amikor a nyomtató be van kapcsolva.

■ USB interfész

1. Ellenőrizze, hogy a nyomtató ki van kapcsolva.
2. Nyissa ki az USB csatlakozó nyomtatón található fedelét, csatlakoztassa az USB kábelt az USB csatlakozóhoz Ábra 12-1.

Ábra 12-1 Nyomtató és USB kábelcsatlakozás

3. Kapcsolja be a nyomtatót és küldjön adatot a gazdaeszközről a nyomtatóra.
4. Ellenőrizze, hogy az adatok megfelelően kerültek-e nyomtatásra.

MEGJEGYZÉS

- ◆ Az USB kábel USB csatlakozóhoz való csatlakoztatásakor a végéig nyomja be a dugót.
- ◆ A kábel csatlakoztatásakor vagy kihúzásakor a csatlakozót tartsa, és ne húzza meg a kábelt.

■ Bluetooth interfész

1. Kapcsolja be a nyomtatót és párosítsa a fogadó eszközzel.
   Gyári szállításkor a nyomtató párosítási módba kerül 60 másodpercre a nyomtató hálózati kapcsolójának 7 vagy több másodpercig tartó lenyomásával. Amikor a párosítás mód elindul, a POWER LED egy másodperc alatt 5-ször villog. Ez idő alatt párosítsa a nyomtatót a gazdaeszközzel.
   A gyárban a párosítás SSP (egyszerű biztonságos párosítás) által történik. Azonban, a PIN kódra akkor van szükség, ha a fogadó eszköz nem támogatja az SSP-t vagy a Biztonsági üzemmódot, ekkor a funkcióbeállítás PIN-re lesz átállítva. A PIN kód alapértéke „0000”.

2. Kösse össze a Bluetooth csatlakozót a gazdaeszközzel.

3. Ellenőrizze a gazdaeszközzel való kommunikáció állapotát.

4. Küldjön adatokat a gazdaeszközről és ellenőrizze, hogy az adatok megfelelően kerültek-e nyomtatásra.

⚠FIGYELMEZTETÉS

- ◆ A nyomtató befolyásolhatja az orvosi vagy más elektronikus eszközöket. A gyártóktól vagy az eladóktól szerezze be a rádiós interferencia miatti zavarról szóló információkat és adatokat.
- ◆ A nyomtató orvosi intézményben történő használatakor kövesse azok útmutatásait.
- ◆ NE használja a nyomtatót olyan helyen vagy körzetben, ahol az tilos.

TIPP

- A kommunikációs távolság kb. 10 m. Azonban a távolság függhet az interferenciától és a környezettől.

13. AZ ÖVCSAT CSATLAKOZTATÁSA/LEVÁLASZTÁSA

A nyomtatóhoz övcsipesz csatolható, amely hasznos lehet a nyomtató hordozásánál.
Az övcsat a gyári csomagban kapható a nyomtatóval együtt.
A nyomtató önálló egységként történő használata esetén válassza le az övcsatot, csatlakoztassa a dokkoló távtartóját, majd helyezze a nyomtatót a dokkolóra. További részletekért lásd: „14 A DOKKOLÓ CSATLAKOZTATÁSA".

■ Az övcsat csatlakoztatása/leválasztása

Az övcsat egy csavar segítségével van a nyomtatóhoz rögzítve (1 helyen).
Az övcsat eltávolításához csavarozza ki a csavart a nyomtatóból.
Az övcsat csatlakoztatásához illessze az övcsatot az övcsat csatlakoztató rész csavarfuratához, majd csavar segítségével rögzítse azt.

Ábra 13-1 Az övcsat csatlakoztatása/leválasztása

14. A DOKKOLÓ CSATLAKOZTATÁSA

Ezen nyomtatóhoz rögzíteni lehet a dokkolót, önálló egységként történő használatkor, valamint a dokkoló a nyomtató töltésére is alkalmazható.
A dokkoló választható kiegészítő. Lásd: „18 MŰSZAKI ADATOK” „19 TARTOZÉKOK ÉS FOGYÓESZKÖZÖK”, és kizárólag az ezekben a referenciákban listázott termékeket vásárolja.

MEGJEGYZÉS

- Rögzítse a nyomtatót a dokkhoz, ha azt önálló egységként használja.
  Nem szükséges a dokkolót csavar segítségével a nyomtatóhoz rögzíteni, ha a dokkolót csak a nyomtató töltőállványaként használja.

■ A dokk egyes részei

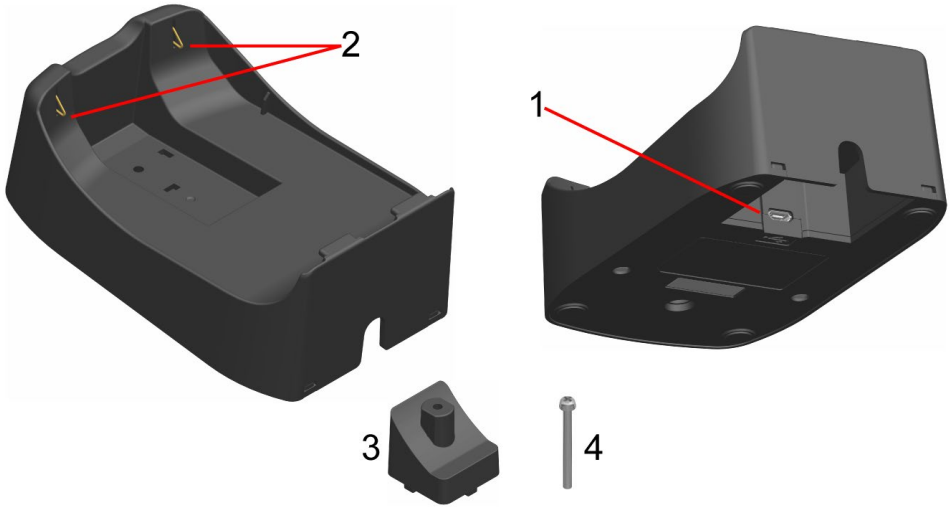

Ábra 14-1 A nyomtató egyes részei

1 USB csatlakozó

Az USB kábel ide kerül csatlakoztatásra.

2 A terminál töltése

A nyomtató beállításakor a töltőterminál csatlakozik a nyomtató töltőterminájához.

3 Távtartó

A távtartó segítségével rögzíteni tudja a nyomtatót a dokkolóhoz egy csavarral, ha a nyomtatót különálló egységként alkalmazza.

4 Csavar

A csavar segítségével rögzíteni tudja a nyomtatót a dokkolóhoz egy távtartóval, ha a nyomtatót különálló egységként alkalmazza.

■ A dokkoló csatlakoztatása

1. Fordítsa fel a nyomtatót és távolítsa el az övcsatot a nyomtatóról.
   Tekintse meg a(z) „13 AZ ÖVCSAT CSATLAKOZTATÁSA/LEVÁLASZTÁSA” részeket az övcsat eltávolításával kapcsolatos információkért.

2. Csatlakoztassa a távtartót az övcsat csatlakoztató rész csavarfuratához egy csavar segítségével az 1. nyíl irányában a következőképp: Ábra 14-2.

3. Fordítsa fel a dokkolót, helyezze a távtartóval a nyomtatóhoz csatlakoztatott dokkolót a 2. nyíl irányába a következőképp: Ábra 14-2.

4. Rögzítse a dokkolót a nyomtatóhoz egy csavar segítségével a 3. nyíl irányába a következőképp: Ábra 14-2.

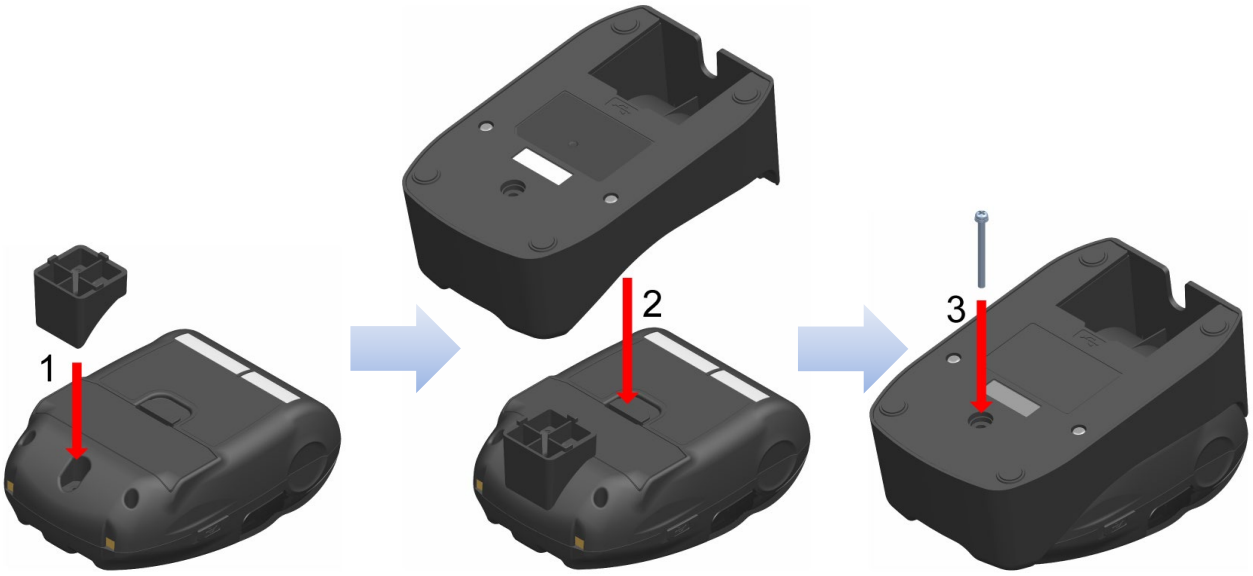

Ábra 14-2 A dokkoló csatlakoztatása a nyomtatóhoz

15. AZ AKKUMULÁTOR CSERÉJE

Az akkumulátor csomagot a gyárból történő szállítás előtt helyezik bele a nyomtatóba, azonban azt le kell cserélni, ha meghibásodik, vagy ha eléri az életciklusa végét.
Az akkumulátor csomag választható kiegészítő. Lásd: „18 MŰSZAKI ADATOK” „19 TARTOZÉKOK ÉS FOGYÓESZKÖZÖK”, és kizárólag az ezekben a referenciákban listázott termékeket vásárolja.

■ Az akkumulátor cseréje

1. Ellenőrizze, hogy a nyomtató ki van kapcsolva.

2. Fordítsa fel a nyomtatót és távolítsa el az övcsatot a nyomtatóról.
   Tekintse meg a(z) „13 AZ ÖVCSAT CSATLAKOZTATÁSA/LEVÁLASZTÁSA” részeket az övcsat eltávolításával kapcsolatos információkért.

3. Ahogyan az az alábbiakban látható Ábra 15-1, tolja az „A” akkumulátorfedél-kart az 1. nyíl irányába, majd a meghúzásával mozgassa el a 2. nyíl irányába és vegye ki.

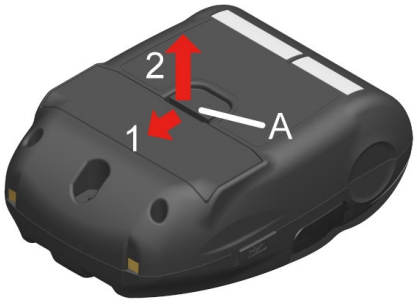

Ábra 15-1 Az akkumulátor csomag kivétele (1)

4. Vegye ki az akkumulátor csomagot a nyomtatóból az akkumulátor csomag „b” fülét fogva.

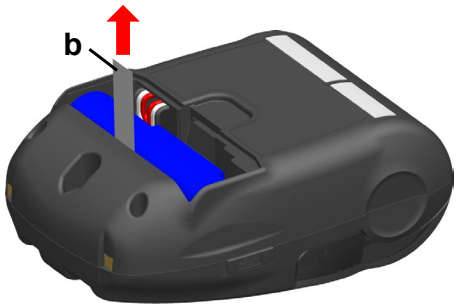

Ábra 15-2 Az akkumulátor csomag kivétele (2)

5. Húzza ki az akkumulátor csomag csatlakozóját.

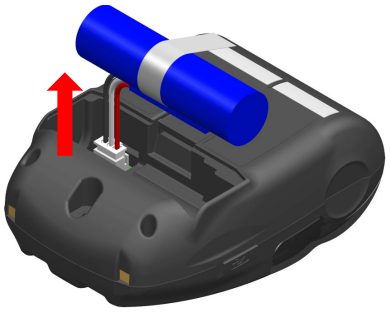

Ábra 15-3 Az akkumulátor csomag kivétele (3)

6. Helyezze be az új akkumulátor csomag csatlakozóját.

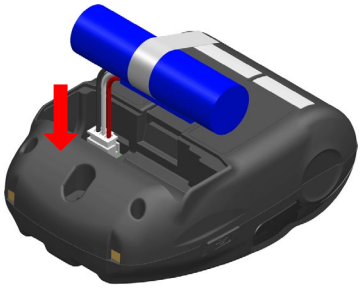

Ábra 15-4 Az akkumulátor csomag behelyezése (1)

7. Helyezze be az akkumulátor csomagot az alábbiak szerint: Ábra 15-5.
Helyezze be az akkumulátor csomag „c” részét a „C” leeresztőbe, valamint az akkumulátor csomag „d” huzalkivezetését a nyomtató „D”-vel jelölt részébe. Az akkumulátorfedél csak akkor csukható le, ha az akkumulátort jól helyezte be.

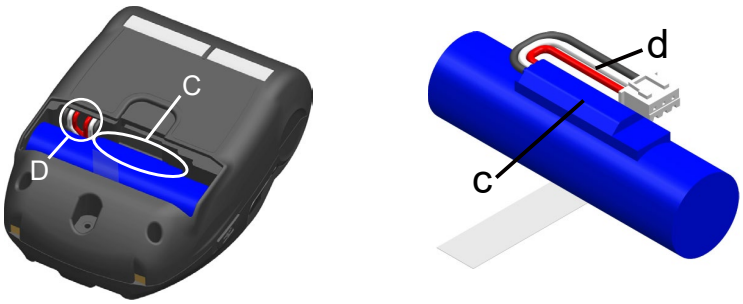

Ábra 15-5 Az akkumulátor behelyezése (2)

8. Csukja vissza az akkumulátorfedelet.

MEGJEGYZÉS

- Az akkumulátor csomag cseréjekor feltétlenül kapcsolja ki a nyomtatót.
- Amennyiben az akkumulátor eltávolításra kerül regisztrációs paranccsal vagy funkció beállítási paranccsal a regisztrációs adatok mentése közben, az adatok törlődhetnek.
- Lásd: „2 BIZTONSÁGI ÓVINTÉZKEDÉSEK” és „3 ÜZEMELÉSI ÓVINTÉZKEDÉSEK” az akkumulátorral kapcsolatos óvintézkedésekért.

TIPP

- Az akkumulátor használat közben felmelegedhet. Ez normális jelenség, nem hiba.
- Amennyiben az akkumulátor használhatósági ideje jelentősen lerövidül, ez az akkumulátor élettartamának végére utal. Egy új akkumulátor vásárlása szükséges.
- Amikor az akkumulátor alacsony hőmérsékleten kerül használatra, a nyomtató üzemideje lerövidülhet.
- Az akkumulátor állapota akkor is romolhat, ha nem használja.
- Amikor az Automatikus kikapcsolás Engedélyezve állapotban van, a nyomtató egy bizonyos beállított tétlenségi idő elteltével kikapcsol, ezzel pedig megelőzheti az akkumulátor fölösleges lemerülését. Részletekért lásd: „11 FUNKCIÓ BEÁLLÍTÁS”.
- Egy teljes fordulattal a d huzalkivezetés könnyebben a D részbe vezethető.
- A használt vagy fölösleges akkumulátorokat a helyi előírásoknak megfelelően semmisítse meg.

16. NYOMTATÓ KARBANTARTÁSA

A nyomtató hőfeje nem igényel felhasználói karbantartást.
A papírpor felgyülemlése esetén a maximális nyomtatási minőség hosszantartó megtartása érdekében tisztítsa meg a hőfejet.

■ Hőfej / nyomólemez tisztítása

1. Kapcsolja ki a nyomtatót.
2. Vegye ki az akkumulátort a nyomtatóból.
3. Nyissa ki a papírfedelet.
4. Tisztítsa meg a hőfejet és/vagy a nyomólemezt kis mennyiségű etilalkoholba mártott vattapamaccsal. (Lásd: Ábra 16-1)

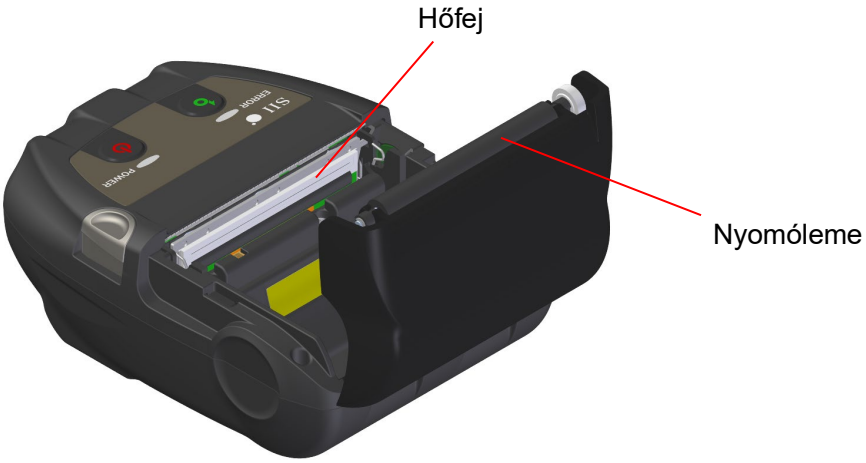

Ábra 16-1 Hőfej / nyomólemez tisztítása

5. Várjon, amíg a hőfejen és a nyomólemezen lévő etilalkohol maradék teljesen el nem párolog, majd csukja le a papírfedelet.

MEGJEGYZÉS

- Lehülése után tisztítsa meg a hőfejet.
- Feltétlenül törölje le a hőfejet vattával vagy más puha anyaggal.
- A nyomtató két papírvágóval rendelkezik a papírkimenetnél: az egyik a nyomtató oldalán, a másik a papírfedél oldalán található. Ügyeljen arra, hogy ne vágja meg ujjait a papírvágóval.
- NE érintse meg a nyomólemez hajtóegységét. Ez a nyomtatási minőség romlását vagy sérülést okozhat.

17. HIBAELHÁRÍTÁS

Javítás kérése előtt ellenőrizze az alábbi pontokat:

■ A tápellátás nem kapcsol be

- Meghatározott akkumulátort használ?
- Megfelelően fel van töltve az akkumulátor?
- Megfelelően be van helyezve az akkumulátor?

■ A nyomtató nem nyomtat vagy kapcsolódik

- Jól csatlakoztatta az USB kábelt?
- Az USB kábel műszaki adatai megfelelnek a kézikönyvben szereplő műszaki adatoknak?
- Helyes a nyomtató interfész és funkció beállítása?
- Normál állapotú a Bluetooth kommunikáció állapota?
- Helyesek a nyomtató és gazdaeszköz közötti kommunikációs körülmények?
- Meghatározott hőpapírt használ? Helyes a papír tájolása (felület, hátoldal)?

■ Hiba jelenik meg

- Lásd: „7 A NYOMTATÓ LED KIJELZŐJE”.
- Helyes a nyomtató Funkció beállítása?

■ Az akkumulátor nincs behelyezve

- Megfelelően be van helyezve az akkumulátor?
- Meghatározott akkumulátort használ?

■ Az akkumulátor feltöltés után hamar lemerül

- Helyesen töltötte fel az akkumulátort?
- Ha az akkumulátort helyesen töltötte fel de nem tart sokáig, elérkezett élettartama végéhez. Cserélje ki újra.

18. MŰSZAKI ADATOK

■ Nyomtató műszaki adatai

Tétel	Műszaki adatok
Modell	MP-B20-B02JK2
Nyomtatási mód	Hőnyomtatás
Pontsűrűség	8 pont/mm
Papírszélesség / papírszélesség (tényleges pontok száma)	58 mm / 48 mm (384 pont)
Karakterek soronkénti száma*1	24 pont × 12 pont 32 számjegy 16 pont × 8 pont 48 számjegy
Karakterméret (Ma x Sz)	1 bájt: Ma 24 pont × Sz 12 pont, Ma 16 pont × Sz 8 pont 2 bájt: Ma 24 pont × Sz 24 pont, Ma 16 pont × Sz 16 pont
Nyomtatási sebesség max.	80 mm/s.
Üzemelési hőmérséklet	-10 °C és 50 °C (14 °F és 122 °F)
Relatív páratartalom*2	30% és 85% relatív páratartalom
Méretek (Sz × Mé × Ma)	79 mm × 110 mm × 44 mm
Tömeg	kb. 180 g (akkumulátor csomaggal, övcsat és hőpapír nélkül)

*1: 1 bites karakter, a karakterköz 0 pont.
*2: Tekintse meg az „MP-B20-B02JK2 THERMAL PRINTER TECHNICAL REFERENCE” című fejezetet a minden hőmérsékleten hitelesíthető páratartalom tekintetében.

■ Meghatározott akkumulátor adatok

(Szállításkor a nyomtatóba helyezve)
(Meghatározott tartozékok)

Tétel	Műszaki adatok
Modell	BP-B0326-C1
Akkumulátor	Lítium-ion
Névleges feszültség	DC 3,6 V
Névleges kapacitás	2550 mAh
Üzemelési hőmérséklet	-10 °C és 50 °C (14 °F és 122 °F) (nyomtatás) 0 °C és 40 °C (32 °F és 104 °F) (töltés)
Tömeg	kb. 50 g

■ Dokkoló műszaki adatai (Meghatározott tartozékok)

Tétel	Műszaki adatok
Modell	CDL-B01K-1-20*1
Üzemelési hőmérséklet	-10 °C és 50 °C (14 °F és 122 °F)
Relatív páratartalom*2	30% és 85% relatív páratartalom
Méretek (Sz × Mé × Ma)	81 mm × 128 mm × 50 mm
Tömeg	kb. 100 g

*1: A CDL-B01K-1-20 modell tartalmazza a CDL-B01K-1 modellt és az IFC-U03-1 modellt (USB kábel a dokkoló töltéséhez).
*2: Tekintse meg az „MP-B20-B02JK2 THERMAL PRINTER TECHNICAL REFERENCE” című fejezetet a minden hőmérsékleten hitelesíthető páratartalom tekintetében.

■ USB-kábel műszaki adatai (Nyomtatóval való kommunikációhoz és töltéshez)

(Meghatározott tartozékok)

Tétel	Műszaki adatok
Modell	IFC-U08-1
Szín	fekete
Hossz	kb. 1000 mm
C1 dugó	„A” sorozatú dugó
C2 dugó	„C” sorozatú dugó

■ USB-kábel műszaki adatai (A dokkoló töltéséhez)

(Meghatározott tartozékok)

Tétel	Műszaki adatok
Modell	IFC-U03-1
Szín	fekete
Hossz	kb. 1500 mm
C1 dugó	„A” sorozatú dugó
C2 dugó	„micro-B” sorozatú dugó

■ Interfészadatok

USB interfészadatok

Tétel	Műszaki adatok
Verzió	Ver. 2.0
Nyomtató adatátviteli mód	Ömlesztett átvitel (12 Mbps)

Bluetooth interfészadatok

Tétel	Műszaki adatok
Verzió	Ver. 3.0
Átviteli teljesítmény osztálya	2. osztály
Profil	SPP, iAP2

■ A terméket értékesítendő országok

A nyomtató és a meghatározott tartozékok az alább listázott országokban kerülnek értékesítésre.

Országok*1	Nyomtató	Dokkoló	Akkumulátor
Japán	MP-B20-B02JK2	CDL-B01K-1-20*2	BP-B0326-C1
USA, Kanada			
EU, EFTA, Nagy Britannia			
Törökország			

*1: Érdeklődjön SII értékesítési képviselőjénél, ha a termékeket a fentebb listázottak között nem szereplő országban szeretné működtetni.

*2: A CDL-B01K-1-20 modell tartalmazza a CDL-B01K-1 modellt és az IFC-U03-1 modellt (USB kábel a dokkoló töltéséhez).

19. TARTOZÉKOK ÉS FOGYÓESZKÖZÖK

■ Meghatározott tartozékok

Név	Modell
Dokkoló	CDL-B01K-1-20*1
Akkumulátor csomag*2	BP-B0326-C1
USB kábel nyomtatóval való kommunikációhoz és töltéshez*3	IFC-U08-1
USB kábel a dokkoló töltéséhez	IFC-U03-1

*1: A CDL-B01K-1-20 modell tartalmazza a CDL-B01K-1 modellt és az IFC-U03-1 modellt (USB kábel a dokkoló töltéséhez).
*2: A gyárban szerelik bele a nyomtatóba.
*3: A gyári csomagban kapható a nyomtatóval együtt.

■ Meghatározott hőpapír*

Modell	Gyártó
TF50KS-E2D	Nippon papír
TF50KS-EY	Nippon papír
PD160R-63	Oji papír
KT48PF	Koehler

*: Legfeljebb 40 mm átmérőjű hőpapírt használjon.
Olyan hőpapírt használjon, melynek maximális szélessége egyenlő vagy kevesebb, mint a papír szélessége + 0,5 mm, beleértve a görbülési eltérést.

A meghatározott-tól eltérő hőpapír használatakor nem garantált a nyomtatási minőség vagy a hőfej meghatározott élettartama.

20. MS BEÁLLÍTÁSLISTA

: Alapérték

Általános beállítás 1

MS	Funkció	Érték	
		0	1
1-1	Interfész kiválasztás (Interface)	USB	**Vezeték nélküli**
1-2-től 8-ig	Foglalt	-	**Fix**

Általános beállítás 3

MS	Funkció	Érték	
		0	1
3-1	Automatikus állapotválasz választás (Auto Status Back)	**Engedélyezés**	Letiltás
3-2	Inicializált válaszválasztás (Init. Response)	**Engedélyezés**	Letiltás
3-3	Valós idejű parancsválasztás (Realtime Command)	**Engedélyezés**	Letiltás
3-4	Adatelvetés választása hiba esetén (Error Through)	**Engedélyezés**	Letiltás
3-5	Adatelvetési kiválasztás ha a kimeneti puffer megtelik (Response Data Discarding)	Engedélyezés	**Letiltás**
3-6	Foglalt	-	**Fix**
3-7	Kandzsi kódrendszer kiválasztása (Kanji Code)	Shift-JIS kód	**JIS kód**
3-8	Foglalt	-	**Fix**

Általános beállítás 4

MS	Funkció	Érték	
		0	1
4-1-től 8-ig	Nyomtatássűrűség választás (Print Density)	01000110B: 70% 01001011B: 75% 01010000B: 80% 01010101B: 85% 01011010B: 90% 01011111B: 95% **01100100B: 100%** 01101001B: 105% 01101110B: 110% 01110011B: 115% 01111000B: 120% 01111101B: 125% 10000010B: 130%	

Általános beállítás 5

MS	Funkció	Érték	
		0	1
5-1-től 8-ig	Hőpapír választás (Thermal Paper)	00000000B: TF50KS-E2D **00000001B: TF50KS-EY** 00000011B: PD160R-63 00000101B: Fenntartva 00000110B: Fenntartva 00000111B: Fenntartva 00001000B: KT48PF A fentiektől eltérő: Tiltás	

Automatikus kikapcsolási idő beállítás

MS	Funkció	Érték	
		0	1
7-től 8-ig	Automatikus kikapcsolási idő beállítás (Auto Power Off time) MS7 : alsó 8 bit MS8 : felső 8 bit	Másodpercekben A felső 8 bit és az alsó 8 bit összege: **0** vagy 60 és 65535 másodperc (0: letiltva)	

Nemzetközi karakterbeállítás

MS	Funkció	Érték	
		0	1
15	Nemzetközi karakterválasztás (International Character Select)	**00000000B: USA** 00000001B: Franciaország 00000010B: Németország 00000011B: Egyesült Királyság 00000100B: Dánia I 00000101B: Svédország 00000110B: Olaszország 00000111B: Spanyolország I 00001000B: Japán 00001001B: Norvégia 00001010B: Dánia II 00001011B: Spanyolország II 00001100B: Latin-Amerika 00001101B: Tiltás 00001110B: Tiltás 00001111B: Tiltás 00010000B: Tiltás 00010001B: Arábia A fentiektől eltérő: Tiltás	

Karakterkód táblázat beállítás

MS	Funkció	Érték	
		0	1
16	Karakterkód táblázat beállítás (Character Code Table Select)	**00000000B: USA, Standard európai (Kódlap 437)** 00000001B: Katakana 00000010B: Többnyelvű (Kódlap 850) 00000011B: Portugál (Kódlap 860) 00000100B: Kanadai francia (Kódlap 863) 00000101B: Skandináv (Kódlap 865) 00001101B: Török (Kódlap 857) 00001110B: Görög (Kódlap 737) 00010000B: Latin (Kódlap 1252) 00010001B: Orosz (Kódlap 866) 00010010B: Kelet-Európa (Kódlap 852) 00010011B: Euró (Kódlap 858) 00100010B: Cirill (Kódlap 855) 00100101B: Arab (Kódlap 864) 00101101B: Közép-Európa (Kódlap 1250) 00101110B: Cirill (Kódlap 1251) 00101111B: Görög (Kódlap 1253) 00110000B: Török (Kódlap 1254) 11111111B: Felhasználói oldal A fentiektől eltérő: Tiltás	

Seiko Instruments Inc.
563, Takatsukashinden, Matsudo-shi,
Chiba 270-2222, Japan
Print System Division
Tel: +81-47-709-0925
Fax: +81-47-709-1793

Seiko Instruments U.S.A., Inc.
Thermal Printer Div.
21221 S. Western Avenue, Suite 250, Torrance, CA 90501, USA
Tel: +1-800-688-0817 Fax: +1-310-517-7779

Seiko Instruments GmbH (Gazdasági szereplő)
Siemensstrasse 9, D-63263 Neu-Isenburg, Germany
Tel: +49-6102-297-0 Fax: +49-6102-297-50100
info@seiko-instruments.de

Seiko Instruments Trading (H.K.) Ltd.
7/F, Ying Tung Industrial Building, 802 Lai Chi Kok Road, Kowloon, Hong Kong
Tel: +852-2494-5160 Fax: +852-2424-0901

Seiko U.K. Limited (Meghatalmazott képviselő az Egyesült Királyságban)
SC House, Vanwall Road, Maidenhead, Berkshire, SL6 4UW

Letöltés oldal: https://www.sii.co.jp/sps/eg/download/index.html

(A műszaki jellemzők előzetes értesítés nélkül megváltozhatnak.)