SII

GUÍA DEL USUARIO

Impresora térmica

MP-B30-x02JK2x

Lea esta GUÍA DEL USUARIO antes de utilizar la impresora.
Mantenga esta GUÍA DEL USUARIO donde pueda encontrarla rápidamente.

Seiko Instruments Inc.

Rev.01 marzo de 2019
Rev.02 mayo de 2019
Rev.03 septiembre de 2021
Rev.04 septiembre de 2024
Rev.05 diciembre de 2024
Rev.06 abril de 2025
Rev.07 abril de 2026
Rev.08 juilo de 2026

Derechos de autor ©2019-2026 por Seiko Instruments Inc. Todos los derechos reservados.

La información contenida en este documento es propiedad de SII y no se reproducirá por completo o en parte sin autorización previa por escrito de SII.

SII se reserva el derecho de realizar cambios sin previo aviso en las especificaciones y los materiales contenidos en el presente documento, y no será responsable de ningún daño (incluidos daños resultantes) ocasionado por confiar en los materiales presentados, incluyendo, entre otros, errores tipográficos, aritméticos o de enumeración.

SII es una marca comercial de Seiko Instruments Inc.
Apple®, iPhone®, iPad®, iPod® son marcas comerciales de Apple Inc.
Bluetooth® es una marca comercial registrada de Bluetooth SIG, Inc.
La marca N es una marca comercial o una marca comercial registrada de NFC Forum, Inc. en Estados Unidos y otros países.
Android™ es una marca comercial de Google LLC.
IOS es una marca comercial o una marca comercial registrada de Cisco en EE. UU. y otros países y se usa bajo licencia.
Todas las demás marcas comerciales son propiedad de sus respectivas compañías.

Directivas de la CE y estándares aplicables

Producto: Impresora térmica MP-B30-Bx

Directiva: Título
2014/53/UE Directiva de equipos radioeléctricos
2011/65/UE (Directiva Delegada (UE) 2015/863 de la Comisión)
Directiva sobre restricciones a la utilización de determinadas sustancias peligrosas (RoHS)

Estándares
EN 301 489-1
EN 301 489-17
EN 300 328
EN 62368-1
EN IEC 63000

Producto: Impresora térmica MP-B30-Wx

Directiva: Título
2014/53/UE Directiva de equipos radioeléctricos
2011/65/UE (Directiva Delegada (UE) 2015/863 de la Comisión)
Directiva sobre restricciones a la utilización de determinadas sustancias peligrosas (RoHS)

Estándares
EN 301 489-1
EN 301 489-17
EN 300 328
EN 301 893
EN 301 440
EN 62368-1
EN 50566
EN IEC 63000

Restricciones: El funcionamiento en la banda 5150-5350 MHz solo es para uso en interiores.
Este producto únicamente debe utilizarse con el voltaje nominal de cada país.

Este producto puede utilizarse en los siguientes países de la UE y la AELC:

UE

Austria, Bélgica, Bulgaria, Croacia, Chipre, República Checa, Dinamarca, Estonia, Finlandia, Francia, Alemania, Grecia, Hungría, Irlanda, Italia, Letonia, Lituania, Luxemburgo, Malta, Polonia, Portugal, Rumanía, Eslovaquia, Eslovenia, España, Suecia, Holanda

AELC

Islandia, Noruega, Suiza, Liechtenstein

Producto: Adaptador de CA USB PW-M0515-CE1 / PW-M0515-GB1

Directiva:	Título
2014/30/UE	Directiva de compatibilidad electromagnética de la CE
2014/35/UE	Directiva de bajos voltajes de la CE
2011/65/UE (Directiva Delegada (UE) 2015/863 de la Comisión)	Directiva sobre restricciones a la utilización de determinadas sustancias peligrosas (RoHS)

Estándares

EN 55032 Clase B
EN 61000-3-2
EN 61000-3-3
EN 55035
EN 62368-1
EN IEC 63000

Producto: Adaptador de CA PW-F1215-W1

Directiva:	Título
2014/30/UE	Directiva de compatibilidad electromagnética de la CE
2014/35/UE	Directiva de bajos voltajes de la CE
2011/65/UE (Directiva Delegada (UE) 2015/863 de la Comisión)	Directiva sobre restricciones a la utilización de determinadas sustancias peligrosas (RoHS)

Estándares

EN 55032 Clase B
EN 61000-3-2
EN 61000-3-3
EN 55035
EN 62368-1
EN IEC 63000

Producto: Adaptador de CA PW-D0940-W2

Directiva:	Título
2014/30/UE	Directiva de compatibilidad electromagnética de la CE
2014/35/UE	Directiva de bajos voltajes de la CE
2011/65/UE (Directiva Delegada (UE) 2015/863 de la Comisión)	Directiva sobre restricciones a la utilización de determinadas sustancias peligrosas (RoHS)

Estándares

EN 55032 Clase B
EN 61000-3-2
EN 61000-3-3
EN 55035
EN 62368-1
EN IEC 63000

Producto: Cargador de batería PWC-A071-A1

Directiva:	Título
2014/30/UE	Directiva de compatibilidad electromagnética de la CE
2011/65/UE (Directiva Delegada (UE) 2015/863 de la Comisión)	Directiva sobre restricciones a la utilización de determinadas sustancias peligrosas (RoHS)

Estándares

EN 55032 Clase A
EN 61000-3-2
EN 61000-3-3
EN 55035
EN IEC 63000

Producto: Cargador de batería PWC-A074-A1

Directiva:	Título
2014/30/UE	Directiva de compatibilidad electromagnética de la CE
2011/65/UE (Directiva Delegada (UE) 2015/863 de la Comisión)	Directiva sobre restricciones a la utilización de determinadas sustancias peligrosas (RoHS)

Estándares

EN 55032 Clase A
EN 61000-3-2
EN 61000-3-3
EN 55035
EN IEC 63000

1. INTRODUCCIÓN

Este manual describe cómo manejar una impresora térmica MP-B30-x02JK2x (de ahora en adelante denominada impresora), la batería (instalada de fábrica en la impresora o accesorio opcional) y productos opcionales como el adaptador de CA USB, el adaptador de CA, el cable de CA, el soporte y el cargador de batería.

Lea “2 PRECAUCIONES DE SEGURIDAD” y “3 PRECAUCIONES DE OPERACIÓN” muy atentamente antes de utilizar los productos, y manéjelos correctamente y con seguridad.
Mantenga este manual donde pueda encontrarlo rápidamente.

Este manual se compone de las siguientes secciones.

1. INTRODUCCIÓN....1
2. PRECAUCIONES DE SEGURIDAD....2
3. PRECAUCIONES DE OPERACIÓN....6
4. PREPARACIÓN....10
5. IDENTIFICACIÓN DEL TIPO DE MODELO....12
6. PARTES DE LA IMPRESORA....13
7. INDICADORES LED DE LA IMPRESORA....15
8. INSTALACIÓN DE LA BATERÍA....20
9. CARGA DEL PAPEL TÉRMICO....23
10. IMPRESIÓN DE PRUEBA....27
11. AJUSTES DE FUNCIONES....32
12. CONEXIÓN AL DISPOSITIVO ANFITRIÓN....36
13. COLOCACIÓN DEL CLIP DE CINTURÓN / CORREA DE HOMBRO....40
14. CARGA DE LA BATERÍA....45
15. CARGA CON SOPORTE....50
16. CARGA CON EL CARGADOR DE BATERÍA....54
17. MANTENIMIENTO DE LA IMPRESORA....61
18. RESOLUCIÓN DE PROBLEMAS....62
19. ESPECIFICACIONES....63
20. ACCESORIOS Y CONSUMIBLES....68
21. LISTA DE AJUSTES MS....69

2. PRECAUCIONES DE SEGURIDAD

En las PRECAUCIONES DE SEGURIDAD, se utilizan los siguientes símbolos para garantizar una utilización correcta y segura de los productos y para evitar daños a los dispositivos.

ADVERTENCIA	Si no sigue las instrucciones marcadas con este símbolo, se podrían ocasionar lesiones personales graves o la muerte.
PRECAUCIÓN	Si no sigue las instrucciones marcadas con este símbolo, se podrían ocasionar lesiones personales menores o daño a la propiedad.

■ Sobre los símbolos

Este símbolo indica información a la que debe prestar atención (incluidos peligros y advertencias).

Este símbolo indica información sobre procedimientos prohibidos.

indica “Prohibido el desmontaje”.

Este símbolo indica información sobre procedimientos obligatorios u ordenados.

indica “Desconectar clavija de alimentación de la toma de corriente”.

PRECAUCIONES DE OPERACIÓN

Los “productos” pueden referirse a la impresora, a la batería (instalada de fábrica en la impresora o accesorio opcional) y productos opcionales como al adaptador de CA USB, al adaptador de CA, al cable de CA, al soporte y al cargador de batería en conjunto.

⚠ADVERTENCIA

Nunca intente lo siguiente. El incumplimiento de las instrucciones lleva a incendios, descargas eléctricas o accidentes.	
	NO desmonte ni vuelva a montar los productos.
	Tenga cuidado de no derramar líquidos en los productos.
	NO toque los productos con las manos húmedas.
	NO inserte objetos extraños, como un trozo de metal o líquidos, en los productos.
	Mantenga los terminales de los productos, el conector de alimentación, la clavija de CA y la clavija de CC apartados del polvo y de objetos metálicos.
	NO toque los terminales de los productos, el conector de alimentación, la clavija de CA ni la clavija de CC. Para evitar cortocircuitos, evite que los terminales de los productos, el conector de alimentación, la clavija de CA o la clavija de CC toquen un conductor, como un metal.
	Asegúrese de que los terminales de los productos, la clavija de CA y la clavija de CC están firmemente sujetas cuando utilice los productos.
	NO dañe el cable de CA, la clavija de CA ni la clavija de CC. NO doble ni retuerza el cable de CA con fuerza, ni tire de él, ni coloque objetos pesados sobre él.
	Utilice la impresora solo con la batería especificada, el adaptador de CA USB especificado y el soporte especificado.
	Utilice el adaptador de CA USB solo en la impresora especificada.
	Utilice el adaptador de CA solo en el cargador de batería especificado.
	NO conecte ningún cable de CA distinto al especificado en el adaptador de CA.
	Utilice el cargador de batería solo con la batería especificada, el adaptador de CA especificado y el cable de CA especificado.
	NO utilice un adaptador de CA USB ni un adaptador de CA a un voltaje distinto al especificado.
	NO cargue la batería en ninguna impresora o cargador de batería que no sea la impresora especificada o el cargador de batería especificado.

	Asegúrese de cargar la batería dentro del intervalo de temperatura especificado. En caso contrario, se podrían provocar fugas, recalentamientos, rupturas o incendios.
	NO exponga la batería al fuego ni la caliente.
	NO deje la batería en condiciones de alta temperatura como un calor excesivo, dentro de un coche o cerca de un fuego. En caso contrario, se podrían provocar fugas, recalentamientos, rupturas o incendios.
	NO someta la batería a fuertes impactos como los de un martillo o un clavo y NO la aplaste.
	NO imprima mientras conduce. El papel térmico expulsado puede dificultar la conducción del vehículo.

Asegúrese de seguir las siguientes instrucciones. El incumplimiento de las instrucciones puede llevar a incendios, descargas eléctricas o accidentes.	
	Asegúrese de utilizarla solo en países cuyas normativas cumplan los productos. La utilización de productos no conformes a las normativas podría hacer peligrar la seguridad de los productos o podría considerarse en contra de la normativa.
	Asegúrese de sostener el cable por la clavija cuando desenchufe el cable de CA o el cable de CC de la toma de corriente.
	Asegúrese de apagar la impresora antes de conectar el adaptador de CA USB. Conecte el cable USB conectado al adaptador de CA USB al conector USB y, a continuación, enchufe el adaptador de CA USB a una toma de corriente.
	Asegúrese de apagar la impresora cuando instale/retire la batería.
	Asegúrese de desenchufar la clavija de CA de la toma de corriente después de utilizar el cargador de batería. Asegúrese también de retirar la batería del cargador de batería.

Procedimientos en caso de problemas

Siga las instrucciones en los siguientes casos. El incumplimiento de las instrucciones puede llevar a incendios, descargas eléctricas o accidentes.	
	Apague la impresora y desenchufe la clavija de CA de la toma de corriente en cualquiera de los siguientes casos. Y luego, retire la batería. ◆ Continúa el estado anormal. ◆ Los productos desprenden un olor raro, humo, calor excesivo o un ruido raro. ◆ Ha entrado en los productos una pieza de metal, agua u otros objetos extraños. ◆ La carcasa está rota.
	Si el cable USB conectado al adaptador de CA USB o el cable del adaptador de CA o el cable de CA está dañado, desenchufe la clavija de CA de la toma de corriente. NO utilice un cable dañado.
	En cualquiera de los siguientes casos, retire la batería de la impresora o del cargador de batería. Deje entonces de utilizar la batería y no la acerque nunca a fuegos. ◆ La batería desprende un olor raro, humo o calor excesivo. ◆ La carcasa está rota. ◆ Hay fugas de líquido.

	Si la fuga de líquido de la batería entra en contacto con los ojos, enjuáguelos inmediatamente con agua limpia y vaya al médico inmediatamente. En caso contrario, se podría producir la pérdida de visión.
	Si la fuga de líquido de la batería entra en contacto con la piel o la ropa, lávela inmediatamente con agua limpia.

Para la comunicación inalámbrica

Siga las siguientes instrucciones.	
	Apague siempre la impresora en las áreas o regiones en las que esté prohibido su uso, como en un avión.
	Esta impresora podría afectar a dispositivos médicos o a otro tipo de dispositivos electrónicos. Obtenga información y datos del fabricante o distribuidor correspondiente acerca de los efectos de las interferencias de radio de cada distribuidor o fabricante de dispositivos.

⚠PRECAUCIÓN

Siga las siguientes instrucciones. El incumplimiento de las instrucciones puede llevar a incendios, descargas eléctricas o accidentes.	
	Apague la impresora y desenchufe la clavija de CA de la toma de corriente cuando no vaya a utilizarse en mucho tiempo, o antes del mantenimiento. Y retire la batería de la impresora o del cargador de batería.
	NO utilice o almacene los productos en las siguientes ubicaciones: ◆ Ubicaciones expuestas a luz solar directa o a altas temperaturas, como dentro de un coche. ◆ Ubicaciones expuestas a una gran humedad, mucho polvo y líquidos. ◆ Ubicaciones sujetas a fuertes vibraciones o ubicaciones inestables.
	NO cubra los productos con un trapo cuando estén en uso.
	NUNCA toque el cabezal térmico inmediatamente después de la impresión porque puede estar caliente. Asegúrese de dejar que se enfríe antes de liberar un atasco de papel o de limpiar el cabezal.
	La impresora tiene dos cuchillas para cortar papel en la salida de papel: una en el lateral de la impresora y la otra en el lado de la cubierta del papel. NO toque las cuchillas directamente con las manos. Específicamente, tenga cuidado de no tocar las cuchillas expuestas mientras esté abierta la cubierta del papel.
	Mantenga objetos sueltos, como el pelo, lejos de la impresora mientras esté en marcha. Si caen en la impresora, podrían causar lesiones personales o dañar la impresora.
	Para evitar que la batería se caiga, asegúrese de instalarla y fijarla firmemente a la impresora o al cargador de batería. Si la batería se cae se pueden ocasionar lesiones personales o fallos de funcionamiento.
	Asegúrese de montar la correa de hombro en la impresora cuando la utilice. Si la impresora se cae se pueden ocasionar lesiones personales o fallos de funcionamiento.
	Evite el contacto directo de la batería con la piel cuando utilice el clip de cinturón o la correa de hombro. Un contacto prologando con la piel puede causar quemaduras leves.
	Mantenga los productos fuera del alcance de los recién nacidos y de los niños.

3. PRECAUCIONES DE OPERACIÓN

Preste atención a las siguientes precauciones y utilice los productos debidamente para obtener y mantener el rendimiento completo de estos.

■ Uso de los productos

Precauciones sobre el entorno de uso

- Tenga cuidado de no dejar caer y de no golpear los productos contra una superficie dura.
- NO instale los productos donde dé la luz solar directa.
- Tenga cuidado con la temperatura ambiente y la humedad.
  Un entorno adecuado para el uso de la impresora es como sigue:

	Rango de temperatura	Rango de humedad
Imprimiendo	De -20 °C a 55 °C (de -4 °F a 131 °F)	De 10 % humedad relativa a 90 % humedad relativa (Sin condensación)
Cargando	De 0 °C a 40 °C (de 32 °F a 104 °F)	De 10 % humedad relativa a 90 % humedad relativa (Sin condensación)

  Consulte “19 ESPECIFICACIONES” para obtener más información sobre el rango de humedad garantizado a cada temperatura.

- NO instale los productos cerca de dispositivos que generen un magnetismo potente, como el motor de una copiadora.
- NO instale los productos en una ubicación sujeta a gas corrosivo, siloxano, etc.
- NO conecte el adaptador de CA USB, el adaptador de CA o el cable de CA a la misma toma de corriente que dispositivos que generen ruido.

Precauciones sobre el uso y el funcionamiento

- NO imprima sin el papel térmico.
- NO utilice hojas de papel térmico pegadas a otras.
- NUNCA extraiga el papel térmico por la fuerza a mano con el papel térmico cargado.
- NO abra la cubierta del papel durante la impresión.
- NO toque el cabezal térmico durante la impresión. Cubrir la salida del papel o tirar del papel térmico cuando se está expulsando podría provocar un atasco de papel, o un fallo en la alimentación de línea.
- NO conecte o desconecte el cable USB durante la impresión o comunicación.
  NO toque la clavija del cable USB durante la impresión.
- Cuando maneje la impresora, tenga cuidado de la electricidad estática. Cuando se descargue la electricidad estática, podría provocarse un fallo de comunicación USB.
  Si se da este problema, desconecte la clavija USB conectada al dispositivo anfitrión y espere unos segundos antes de volver a conectarla.
- NO retire la batería o el adaptador de CA USB durante la impresión o comunicación.
- Si la impresora suspende la impresión porque la capacidad restante de batería es baja, conecte el adaptador de CA USB a través del cable USB y reinicie la impresión o comunicación.
- NO utilice el cabezal térmico si está húmedo, ya que podría dañar la impresora.

- El uso de la impresora en entornos de bajas temperaturas o la realización de un alto índice de impresiones podría provocar impresiones no claras o generar mucho ruido. No supone un fallo en la impresora sino un fenómeno inherente al papel.
- Realizar un alto índice de impresiones de manera continuada podría provocar que la impresión se detuviese por la detección de temperatura de la impresora. La impresión se reanuda cuando la temperatura de la impresora baja. Si se produce este error y la función “Seleccionar descartar datos cuando se produce un error” en los ajustes de funciones es “Activar”, se desechan los datos de impresión transmitidos mientras ocurría este error.
- A baja temperatura, el tiempo de uso de la impresora puede verse reducido debido a las características de la batería.
- El indicador de capacidad restante de batería que se muestra en el POWER LED sirve como referencia. El nivel de batería puede cambiar de forma significativa según el uso de la impresora, así que cárguela antes de que el nivel sea bajo.
- La batería debe cargarse a una temperatura de 0 °C a 40 °C (32 °F a 104 °F).
- El tiempo de carga depende de la temperatura ambiente y del nivel de voltaje de la batería. Normalmente, si se utiliza la impresora o el cargador de batería “PWC-A071-A1”, la batería agotada se carga por completo en unas 4 horas. Si se utiliza el cargador de batería cuádruple “PWC-A074-A1”, se carga en unas 5 horas.
- La batería, el adaptador de CA USB y el adaptador de CA podrían calentarse ligeramente durante el uso. Es normal y no supone un mal funcionamiento.
- Después de utilizar el cargador de batería, desenchufe la clavija de CA de la toma de corriente Asegúrese también de retirar la batería del cargador de batería.
- Utilice siempre el papel térmico especificado. Consulte “20 ACCESORIOS Y CONSUMIBLES” para saber más.
- NO toque el cabezal térmico directamente. Hacerlo podría provocar resultados de impresión de baja calidad por la suciedad, o daños debidos a la electricidad estática.
- NO toque el cabezal térmico, el sensor de papel ni el rodillo de platina directamente cuando abra la cubierta del papel para instalar el papel térmico. Hacerlo podría provocar lesiones u otros accidentes.
- La impresora tiene dos cuchillas para cortar papel en la salida de papel: una en el lateral de la impresora y la otra en el lado de la cubierta del papel.
  NO toque las cuchillas directamente con las manos. Específicamente, asegúrese de no tocar las cuchillas expuestas mientras esté abierta la cubierta del papel.
- Tenga cuidado de no meter los dedos o las manos en la impresora al abrir o cerrar la cubierta del papel.
- El adaptador de CA USB son solo para cargar. Incluso con el adaptador de CA USB conectado a la impresora, la impresora no puede imprimir sin la batería.
- NO deje caer ni inserte objetos extraños, como clips, pasadores o tornillos, en la parte interna o en la ranura de los productos.
- NO deje caer líquidos o pulverice disolvente en los productos.
- NUNCA utilice un objeto punzante, como la punta de un bolígrafo, para presionar el interruptor del panel operativo.
- Tenga cuidado de no lesionarse usted ni dañar otros objetos con el borde de la placa.
- Si hay algún problema con la impresora durante su uso, deje de utilizarla de inmediato y retire la batería. Y, a continuación, desconecte la clavija de CA de la toma de corriente.
- NO desmonte la impresora sin un técnico de servicio.

- Asegúrese de cerrar firmemente la cubierta para evitar que la impresora caiga cuando use el estuche de transporte.
- El estuche de transporte no está diseñado con el objeto de mejorar la durabilidad al caer o la impermeabilidad.
- Si la impresora se cae cuando se está usando el estuche de transporte, cierre de nuevo la cubierta del papel antes de usarla. La cubierta del papel podría estar abierta dentro del estuche de transporte.

Precauciones para la comunicación inalámbrica

- Si se utiliza la interfaz Bluetooth, la comunicación podría ser inestable debido a la influencia de ondas de radio externas. Esto se basa en la especificación de Bluetooth, que es un estándar de comunicación inalámbrica.
- El modelo con Bluetooth funciona en el intervalo de frecuencia de 2,4 GHz. El modelo con LAN inalámbrica que utiliza IEEE802.11b/g/n funciona en el intervalo de frecuencia de 2,4 GHz, y el que utiliza IEEE802.11a/n, en el de 5 GHz. Por lo tanto, si se utilizan estos modelos alrededor de otra LAN inalámbrica o cualquier equipo con el mismo intervalo de frecuencia, como por ejemplo un horno microondas, podrían aparecer interferencias de radiofrecuencias y la comunicación podría ser inestable. Si esto ocurre, apague el equipo que está provocando las interferencias o aumente la distancia. En su defecto, reduzca la distancia entre el dispositivo anfitrión y la impresora lo máximo posible.
- Si se utiliza el modelo de LAN inalámbrica IEEE 802.11a/n, la impresora podría detener la comunicación temporalmente antes de emitir la onda de radio al canal destino para no afectar a los radares de meteorología, control de tráfico u otros. Esto sirve para controlar la presencia de ondas de radar durante un tiempo determinado. Si la impresora detecta ondas de radio como las de un radar durante el funcionamiento, puede cambiar a otro canal.

Precauciones de mantenimiento

- Limpie las carcasas del producto con un paño suave y sin pelusas. NO utilice alcohol u otros disolventes.
- Antes de utilizarlo, limpie los terminales con un trapo seco, suave y sin pelusas cuando estén sucios. Si los terminales están sucios, podría darse un fallo en los contactos.
- Cuando limpie el cabezal térmico, hágalo siempre con un hisopo de algodón u otro material suave.
- Si el estuche de transporte se ensucia, límpielo con un paño humedecido con agua y bien escurrido.

Precauciones de almacenamiento

- Apague la impresora cuando no esté en uso.
  Además, cuando la impresora no se utilice durante mucho tiempo:
  - Retire la batería de la impresora. No hacerlo provocará que la batería se descargue en exceso y la batería no podría utilizarse incluso después de cargarla.
  - Desconecte la clavija de CA de la toma de corriente.
  - Coloque papel térmico para proteger la platina.
- Cuando la impresora no se utilice durante mucho tiempo, almacene la batería en un lugar fresco. Evite, siempre que sea posible, almacenarla durante un largo periodo de tiempo con la carga completa, puesto que podría acortar la vida útil de la batería.

■ Manejo del papel térmico

- ◆ Almacene el papel térmico en un lugar fresco, seco y oscuro.
- ◆ NO frote el papel térmico contra objetos duros.
- ◆ NO deje el papel térmico cerca de disolventes orgánicos.
- ◆ NO permita que una película de PVC, gomas de borrar o cinta adhesiva estén en contacto con el papel térmico por largos periodos de tiempo.
- ◆ NO apile el papel térmico con copias diazo justo después de la copia.
- ◆ NO utilice pegamento químico.

■ Precauciones sobre desechos

Cuando se deshaga de productos usados, hágalo según la normativa de desechos y las leyes de cada región.

■ Anotación

Los siguientes 2 tipos de anotaciones se utilizan a lo largo de todo este manual para denotar precauciones de operación y puntos que recordar, además de los símbolos que aparecen en “2 PRECAUCIONES DE SEGURIDAD”:

NOTA

◆ Precauciones de operación

Esta caja contiene puntos que podrían provocar un mal funcionamiento o el deterioro del rendimiento si no se siguen.

CONSEJO

- Puntos que recordar

Esta caja contiene consejos útiles que recordar cuando utilice los productos.

4. PREPARACIÓN

Asegúrese de que cuenta con la impresora y sus accesorios.
Guarde el paquete y el material de empaquetado para un futuro transporte o almacenamiento a largo plazo.

Impresora (Batería instalada)

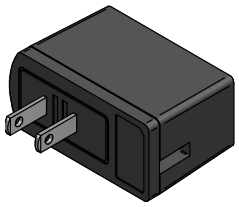

Adaptador de CA USB

Cable USB

Clip de cinturón

Papel térmico de muestra

Guía de inicio rápido

Precauciones de seguridad

Los accesorios disponibles se muestran a continuación.
Consulte “19 ESPECIFICACIONES” y “20 ACCESORIOS Y CONSUMIBLES”, y asegúrese de comprar los productos especificados que aparecen listados en estas referencias.

Batería*1

Cargador de batería

Cargador de batería cuádruple

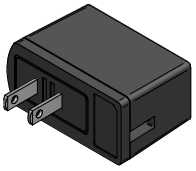

Adaptador de CA USB*2

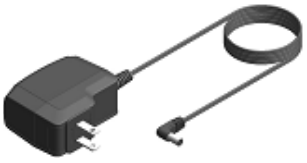

Adaptador de CA y cargador de batería

Adaptador de CA y cargador de batería cuádruple

Cable de CA y cargador de batería cuádruple

Soporte

Cable USB*2

Correa de hombro

Acoplamiento para la correa

Clip de cinturón*2

Estuche de transporte

*1: Se instala en la impresora cuando recibe la unidad de fábrica.
*2: Se incluye en la impresora cuando recibe la unidad de fábrica.

5. IDENTIFICACIÓN DEL TIPO DE MODELO

El modelo de impresora puede identificarse como sigue:

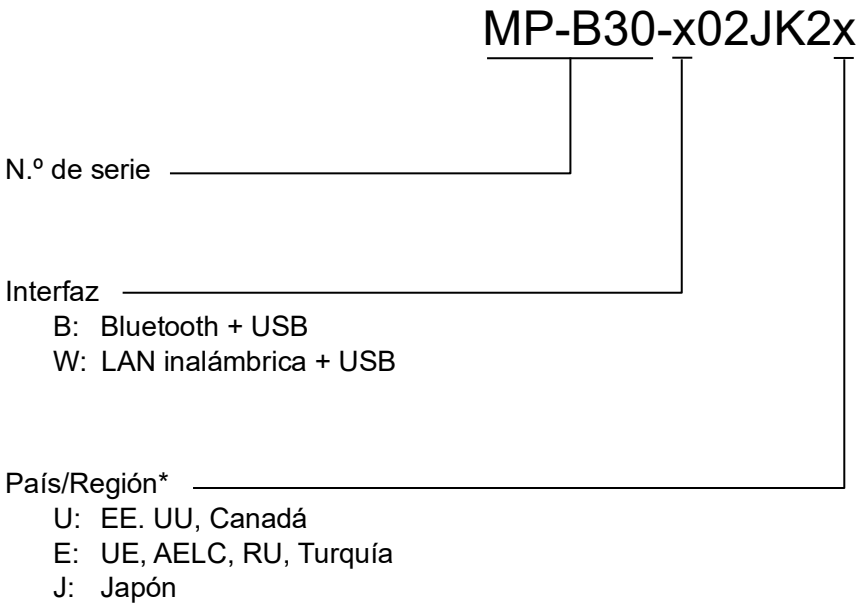

*: Solo el modelo con LAN inalámbrica.

6. PARTES DE LA IMPRESORA

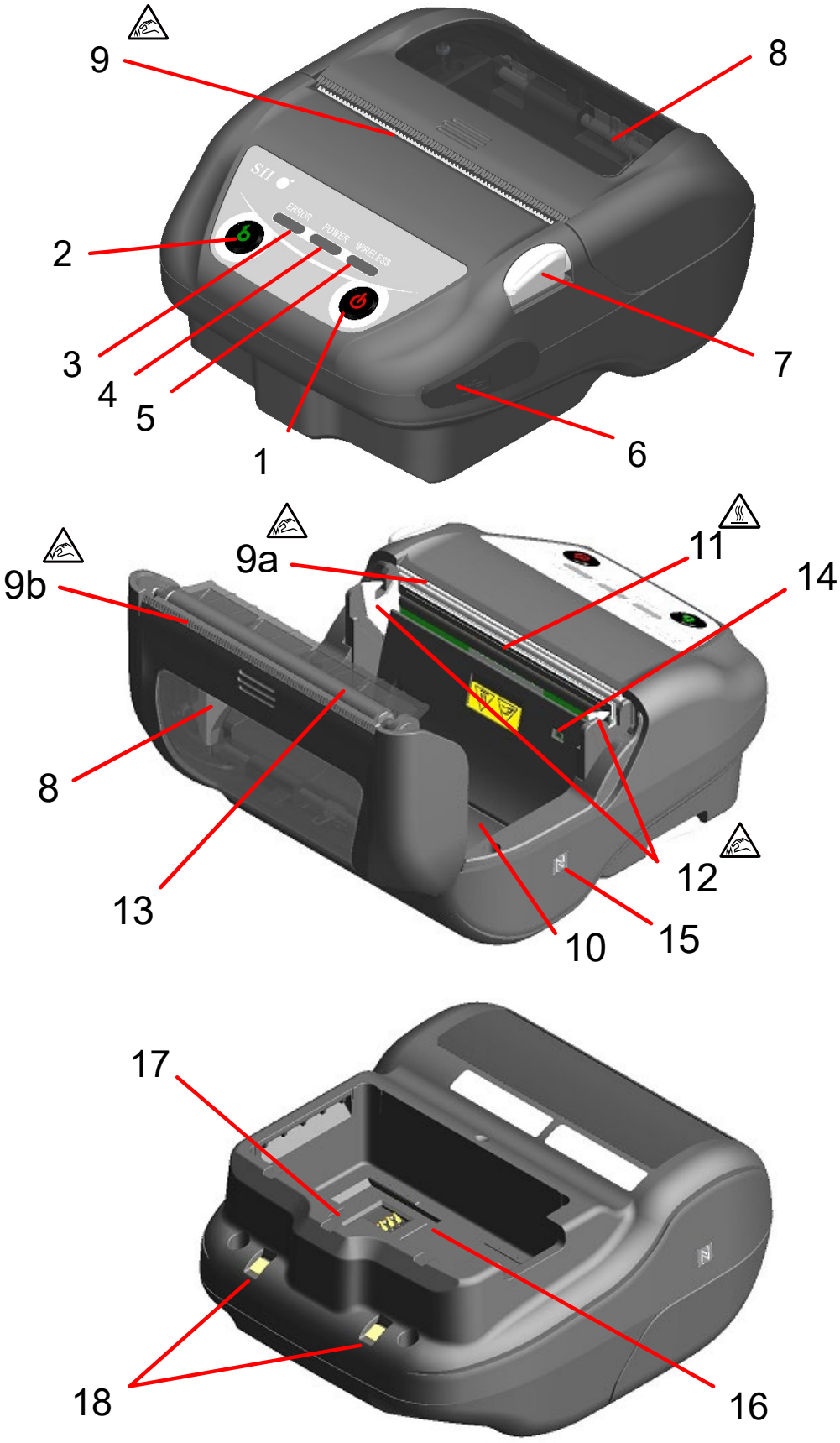

1 Interruptor POWER

El interruptor POWER enciende o apaga la unidad. El POWER LED se ilumina cuando se activa la alimentación. Para desactivar la alimentación, mantenga presionado el interruptor durante más de 1 segundo.

2 Interruptor FEED

El interruptor FEED se encarga de la alimentación de papel. Si mantiene presionado el interruptor unos segundos, la impresora alimenta el papel térmico de forma continua por el periodo en que se presiona.
En el modo de marca, el avance (la alimentación de papel hasta la detección de la marca) se realiza al pulsar una vez este interruptor.

3 ERROR LED

El ERROR LED se ilumina si hay algún problema con la impresora. Para obtener más detalles, consulte “7 INDICADORES LED DE LA IMPRESORA”.

4 POWER LED

El POWER LED se ilumina cuando se activa la alimentación. Para obtener más detalles, consulte “7 INDICADORES LED DE LA IMPRESORA”.

5 WIRELESS LED

El WIRELESS LED muestra el estado de conexión de la comunicación inalámbrica (Bluetooth/LAN inalámbrica). Para obtener más detalles, consulte “7 INDICADORES LED DE LA IMPRESORA”.

6 Conector USB

El conector se utiliza cuando se comunica a través de la interfaz USB o se carga con un adaptador de CA USB.

7 Botón de apertura de la cubierta del papel

Este botón sirve para abrir la cubierta del papel.

8 Cubierta del papel

La platina se libera del papel térmico cuando se abre la cubierta. Abra esta cubierta cuando vaya a sustituir el papel térmico o a limpiar el cabezal térmico.

9 Salida del papel

El papel térmico sale por aquí. Hay instaladas dos cuchillas para cortar papel: una en el lateral de la impresora y otra en el lado de la cubierta del papel (9a, 9b).
Tenga cuidado de no tocar estas cuchillas.

10 Soporte del papel

El soporte del papel sostiene el papel térmico.

11 Cabezal térmico

El cabezal térmico imprime datos en el papel térmico. NUNCA toque el cabezal térmico con las manos inmediatamente después de la impresión porque puede estar caliente.

12 Brazo de cierre

El brazo se mueve cuando abre o cierra la cubierta del papel. NO lo toque porque la punta es afilada.

13 Platina

La platina lleva el papel térmico en contacto con el cabezal térmico. La platina gira para alimentar el papel.

14 Sensor de papel

Este sensor detecta la presencia de papel térmico o la marca.

15 Marca N (solo en la MP-B30-B02JK2)

Esta marca indica la posición de la etiqueta NFC. Si acerca un terminal con NFC a esta marca, será sencillo conectar el terminal y la impresora.

16 Compartimento de la batería

La batería está instalada aquí.

17 Orificio de instalación del clip de cinturón

El clip de cinturón o la correa de hombro se instala aquí para transportar la impresora.

18 Terminal de carga

El terminal sirve para cargar la batería con el soporte opcional. NO toque este terminal de carga.

7. INDICADORES LED DE LA IMPRESORA

■ Indicadores LED de la impresora

Los tres LED de la impresora muestran el estado de esta última.

- ERROR LED y POWER LED : Tabla 7-1 Estado de la impresora
- WIRELESS LED : Tabla 7-2 Estado del Bluetooth/LAN inalámbrica

Tabla 7-1 Estado de la impresora

Descripción	Estado de la impresora		ERROR LED		POWER LED	
			Color	Patrón de iluminación	Color	Patrón de iluminación
Estado de la batería/ alimentación	Apagada	Pausa	-	Apagado	-	Apagado
		Cargando (en el modo de carga con el producto apagado)*1	-	Apagado	Naranja	Iluminado
	Encendida	Nivel de capacidad restante de la batería 1: Completa	Muestra el “Estado de error”		Verde	Iluminado
		Nivel de capacidad restante de la batería 2: Media			Verde	Parpadeo-1
		Nivel de capacidad restante de la batería 3: Baja			Naranja	Parpadeo-1
		Nivel de capacidad restante de la batería 4: Vacía			Naranja	Parpadeo-5
		Cargando (en el modo de carga con el producto encendido)			Naranja	Iluminado
		Error de temperatura en la carga de la batería			Rojo	Parpadeo-3
		Solo conectada al adaptador de CA USB			Verde	Parpadeo-4
Estado de error	Error por falta de papel*2, Error de atasco de papel cuando se detecta marca*2, Error de cubierta del papel abierta*2		Rojo	Iluminado	Muestra el “Estado de la batería/alimentación”	
	Memoria intermedia de salida llena*2		Rojo	Parpadeo-1		
	Error de temperatura del cabezal*2, Error de temperatura de la batería		Rojo	Parpadeo-2		
	Error de voltaje, Error de batería, Error de voltaje del adaptador de CA USB / soporte		Rojo	Parpadeo-3		
	Error de hardware		Rojo	Parpadeo-2	Rojo	Parpadeo-2
Modo de funcionamiento	Inicializando		Rojo	Iluminado	-	Apagado
	En modo de reescritura del firmware		Rojo	Parpadeo-3	-	Apagado
	Reescribiendo firmware*3		Rojo	Parpadeo-4	-	Apagado
	Reescribiendo memoria FLASH*4		Rojo	Parpadeo-4	Muestra el “Estado de la batería/alimentación”	
	En modo de ajuste de funciones		-	Apagado	Rojo	Iluminado

*1: Cuando MS1-7 está desactivado y el adaptador de CA USB esté conectado con la impresora apagada, la impresora se carga en el modo de carga con el producto apagado.
*2: El estado de error no se muestra en el modo de carga con el producto apagado.
*3: Dado que la impresora está reescribiendo el firmware, no la apague mientras se muestre este modo.
*4: Dado que la impresora está reescribiendo la memoria FLASH, no la apague mientras se muestre este modo.

Tabla 7-2 Estado del Bluetooth/LAN inalámbrica

Estado de la comunicación inalámbrica	WIRELESS LED	
	Color	Patrón de iluminación
Red inalámbrica apagada*1	-	Apagado
Conectando	Azul	Iluminado
No conectada	Azul	Parpadeo-2
Inicializando la comunicación inalámbrica	Azul	Parpadeo-4
En modo emparejamiento*2	Azul	Parpadeo-3

*1: En el modo de carga con el producto apagado, la conexión inalámbrica siempre está apagada.
*2: Solo en modelos con Bluetooth y cuando, en los ajustes de funciones, la respuesta de consulta esté configurada en el modo emparejamiento.

Tabla 7-3 Patrón de parpadeo del LED

Estado	Patrón
Parpadeo-1	
Parpadeo-2	
Parpadeo-3	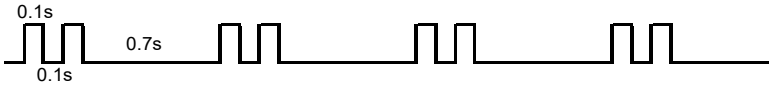
Parpadeo-4	
Parpadeo-5	

Tabla 7-4 Guía de capacidad restante de batería

Estado de la batería	Capacidad restante de batería
Nivel de capacidad restante de la batería 1: Completa	Aprox. 80%
Nivel de capacidad restante de la batería 2: Media	Aprox. 40%
Nivel de capacidad restante de la batería 3: Baja*1	Aprox. 10%
Nivel de capacidad restante de la batería 4: Vacía*2	Vacía

*1: Cargue la batería lo antes posible. O la impresión podría detenerse dependiendo de los contenidos de impresión.
*2: No hay suficiente capacidad restante de batería para imprimir. Cargue la batería.

CONSEJO

- El indicador de capacidad restante de batería que se muestra en el POWER LED sirve como referencia. El nivel de batería puede cambiar de forma significativa según el uso de la impresora, así que cárguela antes de que el nivel sea bajo.

■ Error y procedimiento de recuperación

Si se produce un error, la impresora detiene la impresión. No obstante, la recepción de datos está activada. La siguiente tabla muestra los errores y sus procedimientos de recuperación.

Tabla 7-5 Error y procedimiento de recuperación

Error	Detalle	Procedimiento de recuperación	Prioridad[*1]
Error de temperatura en la carga de la batería[*2]	La impresora suspende la carga porque la temperatura de la batería está fuera del rango de temperatura de funcionamiento (cargando).	La impresora reanuda la carga automáticamente cuando la temperatura de la batería está dentro del rango de temperatura de funcionamiento (cargando). Espere en un lugar donde la temperatura ambiente sea de 0 °C a 40 °C (32 °F a 104 °F).	-
Conectada solo al adaptador de CA USB[*2] (La batería no está instalada)	La impresora no puede imprimir porque la batería no está instalada.	Coloque la batería y conecte el adaptador de CA USB.[*3]	-
Memoria intermedia de salida llena	La memoria intermedia de salida de la impresora está llena.	Lea los datos de respuesta del dispositivo anfitrión.	1
Error por falta de papel	No hay papel térmico.	Abra la cubierta del papel, coloque papel térmico y ciérrela.	2
Error de atasco de papel cuando se detecta marca	No se puede detectar la marca.	Utilice papel marcado.	
Error de cubierta del papel abierta	La cubierta del papel está abierta.	Cierre la cubierta del papel.	3
Error de voltaje del adaptador de CA USB / soporte[*4]	No es posible realizar la carga porque el voltaje del adaptador de CA USB o del soporte utilizados para la carga está fuera del rango.	Retire el adaptador de CA USB o el soporte que está causando el error. Cuando cargue el dispositivo, utilice un adaptador de CA USB o un soporte con un voltaje de salida normal.	4
Error de voltaje	El voltaje de la batería está fuera del intervalo permitido.	Cargue la batería.	5
Error de temperatura del cabezal	La temperatura del cabezal térmico está fuera del intervalo de la temperatura de funcionamiento.	La impresora se recupera automáticamente cuando la temperatura del cabezal térmico entra dentro de la temperatura de funcionamiento. Espere en un lugar donde la temperatura ambiente sea de -20 °C a 55°C (-4 °F a 131 °F).	6
Error de temperatura de la batería	La temperatura de la batería está fuera del intervalo de la temperatura operativa (imprimiendo).	La impresora se recupera cuando la temperatura de la batería está dentro del rango de temperatura de funcionamiento (imprimiendo). Espere en un lugar donde la temperatura ambiente sea de -20 °C a 55°C (-4 °F a 131 °F).	7
Error de la batería	Existe una anomalía en la batería.	Retire la batería de la impresora y vuelva a colocarla. Cuando los terminales estén sucios, límpielos con un trapo seco, suave y sin pelusas. Si no se soluciona el problema, sustituya la batería.	8
Error de hardware	Se ha producido una anomalía en el cabezal térmico o en la placa del circuito.	No es posible la recuperación. Solicite reparación.	9

*1: Esto indica la prioridad cuando ocurren varios errores a la vez. Cuanto mayor sea el número, mayor es su prioridad. Por ejemplo, cuando los errores “Memoria intermedia de salida llena” y “Falta de papel” ocurren a la vez, el LED muestra “Falta de papel”, que tiene prioridad.

*2: Cuando ocurren los errores “Error de temperatura en la carga de la batería” o “Conectada solo al adaptador de CA USB, el error se muestra en el POWER LED. Si alguno de estos errores ocurre a la vez que otro error, los errores se muestran en el POWER LED y el ERROR LED respectivamente.

*3: El adaptador de CA USB son solo para cargar. Conéctelos según “Carga con impresora y adaptador de CA USB” de “14 CARGA DE LA BATERÍA”.

*4: El soporte (modelo: CDL-B02K-1) provocará un error y no se podrá utilizar para cargar. Utilice el soporte (modelo: CDL-B04K-1) para cargar.

8. INSTALACIÓN DE LA BATERÍA

Utilice la batería para suministrar alimentación a la impresora.
El adaptador de CA USB son solo para cargar. Incluso con el adaptador de CA USB conectado a la impresora, la impresora no puede imprimir sin la batería.
Para conectar el adaptador de CA USB, consulte “14 CARGA DE LA BATERÍA”.
En fábrica, la batería se instala en la impresora y el adaptador de CA USB se incluye con la impresora, pero también están disponibles como accesorios opcionales. Consulte “19 ESPECIFICACIONES” y “20 ACCESORIOS Y CONSUMIBLES”, y asegúrese de comprar los accesorios especificados que aparecen listados en estas referencias.

■ Instalación/Retirada de la batería

NOTA

- Asegúrese de apagar la impresora cuando instale/retire la batería.
- Si se retira la batería mientras el comando de registro guarda los datos de registro, o el comando de la función de ajuste guarda los ajustes, se pueden perder los datos.
- Cuando la impresora no se utilice durante mucho tiempo, retire la batería de la impresora.
- Consulte “2 PRECAUCIONES DE SEGURIDAD” y “3 PRECAUCIONES DE OPERACIÓN” para saber más sobre las precauciones de la batería.

Instalación de la batería

La batería se instala en la impresora en la dirección mostrada en la Figura 8-1.
La batería no puede instalarse si se inserta en la dirección equivocada.

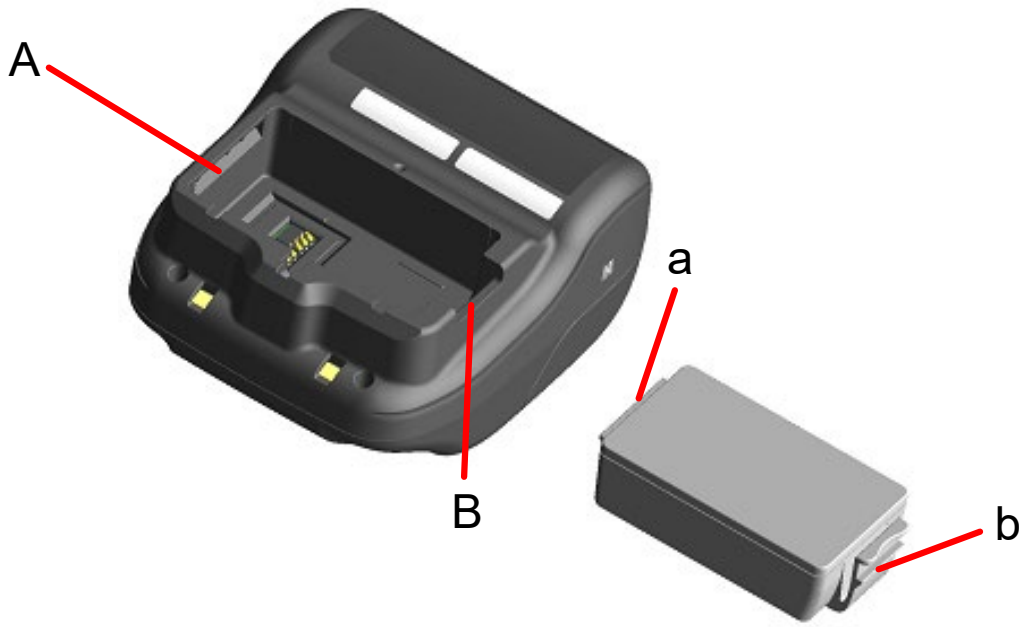

Figura 8-1 Dirección de la batería

(1) Asegúrese de que la impresora esté apagada.

(2) Inserte la pestaña “a” de la batería en la ranura “A” de la impresora.

Figura 8-2 Instalación de la batería (1)

(3) Inserte la batería en la dirección de la flecha de la Figura 8-3 hasta que la pestaña “b” de la batería se bloquee en la ranura “B” de la impresora.

Figura 8-3 Instalación de la batería (2)

(4) Asegúrese de que la batería esté correctamente colocada en la impresora.

- Asegúrese de que la pestaña “a” de la batería esté insertada en la ranura “A” de la impresora.
- Asegúrese de que la pestaña “b” de la batería esté bloqueada en la ranura “B” de la impresora.

Retirada de la batería

(1) Apague la impresora.

(2) Como se muestra en la Figura 8-4, presione la palanca “c” de la batería en la dirección de la flecha 1. Retírela levantándola en la dirección de la flecha 2.

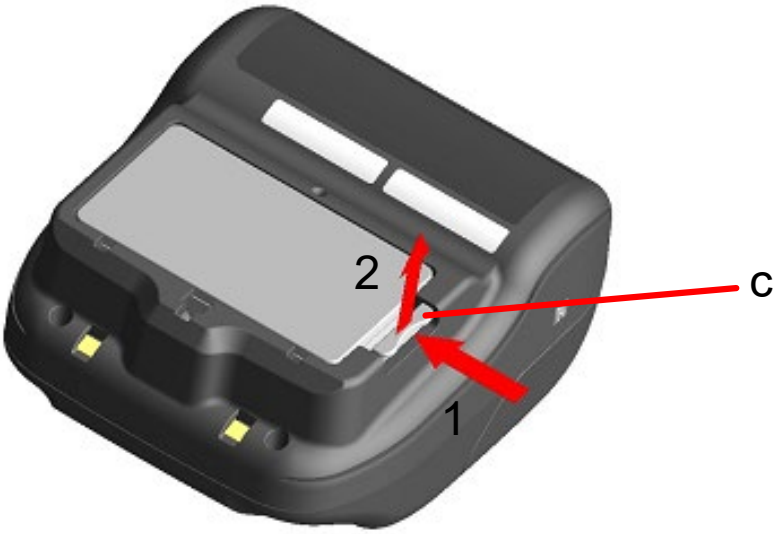

Figura 8-4 Retirada de la batería

CONSEJO

- La batería podría calentarse ligeramente durante el uso. Es normal y no supone un mal funcionamiento.
- Cuando el tiempo de uso de la batería se ve reducido de forma significativa, implica que su vida útil se está acabando. Compre una batería nueva.
- Si se utiliza la batería a bajas temperaturas, el tiempo de uso de la impresora puede verse reducido.
- La batería puede deteriorarse si no se usa.
- Cuando se activa el ajuste de apagado automático, la impresora se apaga automáticamente después de no utilizarse durante el tiempo configurado. Esto previene que la batería se consuma de manera inútil. Para saber más, consulte “11 AJUSTES DE FUNCIONES”.
- Deseche las baterías desgastadas o innecesarias según la normativa local.

9. CARGA DEL PAPEL TÉRMICO

La impresora utiliza rollo de papel térmico (de ahora en adelante denominado papel térmico).
Utilice el papel térmico con la superficie de impresión enrollada hacia afuera.
Los ajustes de funciones de la impresora varían según el papel térmico. Consulte “11 AJUSTES DE FUNCIONES” para saber más.

■ Cómo cargar papel térmico

(1) Pulse el botón de apertura de la cubierta del papel en la dirección que marca la flecha tal como se muestra en la Figura 9-1 y abra la cubierta del papel.

Figura 9-1 Botón de apertura de la cubierta del papel

NOTA

◆ Presione el botón de apertura de la cubierta del papel hasta el final.
De lo contrario, la cubierta del papel podría no abrirse.

(2) Cargue el papel térmico en el soporte de papel con la superficie de impresión mirando hacia el cabezal térmico.
Si la dirección de colocación no es correcta, la impresora no puede imprimir.

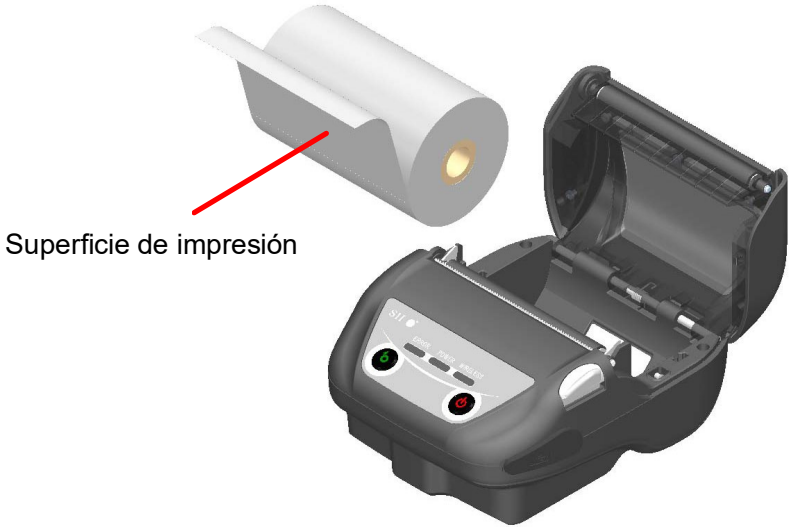

Figura 9-2 Dirección de colocación del papel térmico

NOTA

- La impresora tiene dos cuchillas para cortar papel en la salida de papel: una en el lateral de la impresora y la otra en el lado de la cubierta del papel. Tenga cuidado de no cortarse los dedos con las cuchillas para cortar papel al cargar el papel térmico.
- NUNCA toque el cabezal térmico inmediatamente después de la impresión porque puede estar caliente.
- NO toque los engranajes de la platina ni los engranajes de la impresora, hacerlo podría provocar una pérdida de calidad de impresión, o daños.

(3) Extraiga el papel térmico recto hasta que la punta de este sobresalga 5 cm o más de la salida del papel.
Asegúrese de que el papel térmico no se inclina.

Figura 9-3 Estado de colocación del papel térmico

NOTA

- Si el papel térmico se coloca inclinado en el soporte del papel, el papel térmico puede no expulsarse recto. En ese caso, cargue el papel térmico correctamente.

(4) Empuje con firmeza el centro de la cubierta del papel (marcado con una flecha en la Figura 9-4) para cerrar la cubierta del papel.

Figura 9-4 Cubierta del papel

(5) Al utilizar papel marcado, ajuste MS1-2 (selección del modo de marca) a Enable. Consulte “11 AJUSTES DE FUNCIONES” para obtener más información sobre el ajuste.
Además, pulse el interruptor FEED una vez para realizar el avance (la alimentación de papel hasta la detección de la marca).

NOTA

- ◆ Al cerrar la cubierta del papel, es posible que la parte superior del papel térmico aparezca coloreada debido a la fricción con una parte de la impresora. En tal caso, alimente el papel térmico y corte la parte superior coloreada de este antes de comenzar a imprimir.
- ◆ NO cubra la salida del papel ni presione sobre el papel térmico expulsado, ya que podría provocar un atasco de papel.

CONSEJO

- Dejar la impresora con papel térmico cargado mucho tiempo podría provocar un problema de alimentación de papel porque la superficie del papel térmico se pega al cabezal térmico debido a los cambios medioambientales. En tal caso, abra la cubierta del papel para separar el papel térmico del cabezal térmico y, a continuación, cierre la cubierta del papel antes del uso.

■ Forma del papel térmico

Utilice siempre el papel térmico especificado. Consulte “20 ACCESORIOS Y CONSUMIBLES” para saber más.

NOTA

- ◆ Utilice papel térmico cuyo diámetro máximo sea de 51 mm o menos.
- ◆ Utilice papel térmico cuyo ancho máximo sea igual o inferior a 80 mm +0,5 mm incluida la desviación del rebobinado.
- ◆ NO utilice papel térmico con cinta adhesiva o pegamento en un extremo.
- ◆ Utilice papel térmico con un diámetro interior del núcleo de 8 mm o más.

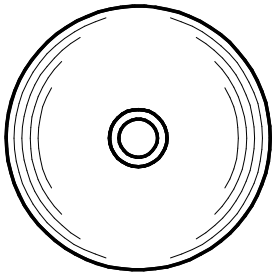

CORRECTO

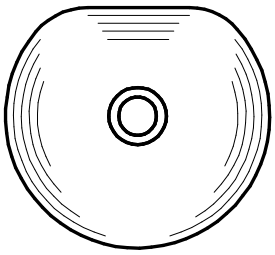

INCORRECTO

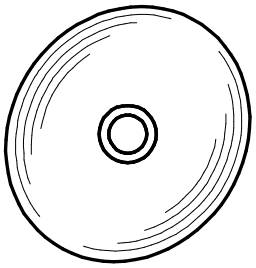

INCORRECTO

NOTA

- ◆ NO utilice papel térmico deformado, ya que podría dañar la impresora.

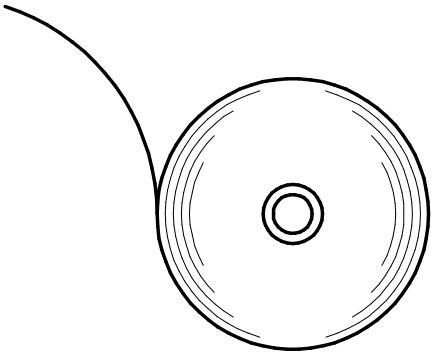

CORRECTO

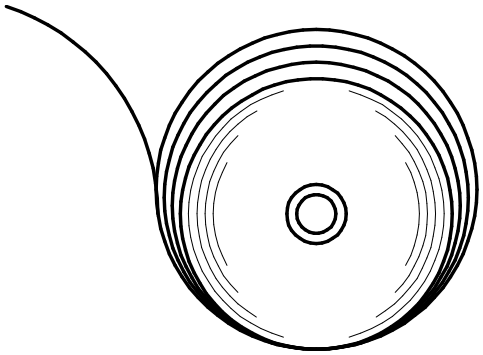

INCORRECTO

NOTA

- ◆ En caso de que se haya aflojado el rollo de papel térmico, rebobínelo antes de usarlo.

10. IMPRESIÓN DE PRUEBA

La impresora puede realizar una impresión de prueba.
En la impresión de prueba, se imprimen la versión del firmware, los valores de configuración de los ajustes de funciones, etc.

■ Procedimiento de la impresión de prueba: modelo con Bluetooth

(1) Coloque el papel térmico en la impresora como se indica en “9 CARGA DEL PAPEL TÉRMICO”. Asegúrese de que no se produzcan errores y apague la impresora.

(2) Pulse el interruptor POWER mientras mantiene pulsado el interruptor FEED y, a continuación, suelte el interruptor POWER. Una vez haya comenzado la impresión de prueba, suelte el interruptor FEED.

```
Thermal Printer
MP-B30 [ Ver X.XX.XX ]
  DD.MMM.YYYY
Copyright(C):SII

* MS1 *
1)  Interface:USB/Wireless
6)  Error Through:Enable
7)  Auto Activation by AC:Disable
8)  Response Data Discarding:Disable

* MS2 *
2)  Realtime Command:Enable
3-4)Print Quality:Standard
5-6)LED Brightness:Level 4

* MS4 *
1-8)Print Density:100[%]

* MS5 *
1-8)Thermal Paper:TF50KS-EY

* MS7-8 *
Auto Power Off Time:0[sec]

* MS9 *
1)  Auto Status Back:Enable
2)  Init. Response:Enable

* MS13 *
1)  Kanji Code:JIS Code
2)  Reverse Function:Disable

* USB Communication *
USB Device Class:Printer

* Bluetooth Communication *
Printer Name:      MP-B30
Address:           XX:XX:XX:XX:XX:XX
Auto Connection:   Enable
Inquiry Response:  Pairing Mode
Security Level:    Security Level2

* Font Information *
 JIS X 0208-1997 Font Exist
 Gaiji Font enable
 Down-load Font enable
 Character Code Table:Code Page 437
 International Character:USA

* Serial Number Information *
 XXXXXXXXXX
```

Figura 10-1 Muestra de la impresión de prueba (modelo con Bluetooth)

```
* Bluetooth Communication *
Printer Name:      MP-B30
Address:           XX:XX:XX:XX:XX:XX
Auto Connection:   Enable
Inquiry Response:  Pairing Mode
Security Level:    Security Level 2
```

Figura 10-2
Muestra de impresión de la información de Bluetooth

Tabla 10-1
Información de la comunicación Bluetooth

Elemento	Descripción
Printer Name	Configuración del nombre de la impresora
Address	Dirección Bluetooth
Auto Connection	Configuración de conexión automática iOS
Inquiry Response	Configuración de respuesta de consulta
Security Level	Configuración del nivel de seguridad

(3) Después de la impresión de prueba, se imprime el mensaje de selección de modo tal como se muestra en la Figura 10-3.
Para volver al estado de impresora lista, seleccione “0: Normal Mode”.
Para seleccionar otros modos, pulse el interruptor FEED el número de veces que corresponda al número de modo seleccionado y pulse después el interruptor POWER.

```
[Mode Select]
0 : Normal Mode
1 : Setting Mode
2 : Wireless ON/OFF Mode
3 : Hex Dump Mode
Press the FEED switch an equal
number of times to the selected number.
After that, press the POWER SW.
```

Figura 10-3 Mensaje de selección de modo (modelo con Bluetooth)

■ Procedimiento de la impresión de prueba: modelo con LAN inalámbrica

(1) Coloque el papel térmico en la impresora como se indica en “9 CARGA DEL PAPEL TÉRMICO”. Asegúrese de que no se produzcan errores y apague la impresora.

(2) Pulse el interruptor POWER mientras mantiene pulsado el interruptor FEED y, a continuación, suelte el interruptor POWER. Una vez haya comenzado la impresión de prueba, suelte el interruptor FEED.

```
Thermal Printer
MP-B30 [ Ver X.XX.XX ]
  DD.MMM.YYYY
Copyright(C):SII

* MS1 *
1)  Interface:USB/Wireless
2)  Mark Mode:Disable
6)  Error Through:Enable
7)  Auto Activation by AC:Disable
8)  Response Data Discarding:Disable

* MS2 *
1)  Paper Set Handle:None
2)  Realtime Command:Enable
3-4)Print Quality:Standard
5-6)LED Brightness:Level 4

* MS4 *
1-8)Print Density:100[%]

* MS5 *
1-8)Thermal Paper:TF50KS-EY

* MS7-8 *
Auto Power Off Time:0[sec]

* MS9 *
1)  Auto Status Back:Enable
2)  Init. Response:Enable

* MS13 *
1)  Kanji Code:JIS Code
2)  Reverse Function:Disable

* USB Communication *
USB Device Class:Printer

* Font Information *
 JIS X 0208-1997 Font Exist
 Gaiji Font enable
 Down-load Font enable
 Character Code Table:Code Page 437
 International Character:USA

* Serial Number Information *
 XXXXXXXXXX
```

Figura 10-4
Muestra de la impresión de prueba (modelo con LAN inalámbrica)

(3) Después de la impresión de prueba, se imprime el mensaje de selección de modo tal como se muestra en la Figura 10-5.
Para imprimir la información de LAN inalámbrica, seleccione “4: Print WLAN Information”. (Pulse el interruptor FEED 4 veces. Después, pulse el interruptor POWER).
La impresora comienza la preparación para imprimir la información de LAN inalámbrica.

```
[Mode Select]
0 : Normal Mode
1 : Setting Mode
2 : Wireless ON/OFF Mode
3 : Hex Dump Mode
4 : Print WLAN Information
Press the FEED switch an equal
number of times to the selected number.
After that, press the POWER SW.
```

Figura 10-5 Mensaje de selección de modo (modelo con LAN inalámbrica)

(4) El mensaje de obtención de información de la Figura 10-6 se imprime hasta que comienza la impresión de la información de LAN inalámbrica.

```
Getting WLAN information. Please wait...
```

Figura 10-6 Mensaje de obtención de la información de LAN inalámbrica

Después de obtener la información sobre LAN inalámbrica, dicha información se imprime tal como se muestra en el ejemplo de la Figura 10-7.

```
* WLAN Communication *
Mode:             Simple AP
Radio:            802.11b/g/n
Country:          US
Channel:          Auto
SSID:             SII-Printer
Security:         None
MAC Address:      XX:XX:XX:XX:XX:XX
IP Address:       192.168.0.1
Subnet Mask:      255.255.255.0
Default Gateway:  0.0.0.0
Module Ver.:      XX.XX
```

Figura 10-7 Ejemplo de impresión de la información de LAN inalámbrica

Tabla 10-2 Información de comunicación LAN inalámbrica

Elemento	Descripción
Mode	Modo de operación de LAN inalámbrica seleccionado
Radio	Estándar de LAN inalámbrica seleccionado
Country	País correspondiente US: EE. UU., Canadá JP: Japón EU: UE, AELC, RU, Turquía
Channel	Canal seleccionado
SSID	Ajuste SSID
Security	Seguridad seleccionada
DHCP	Modo cliente DHCP seleccionado (en modo cliente)
MAC Address	Dirección MAC
IP Address	Dirección IP*
Subnet Mask	Máscara de subred*
Default Gateway	Dirección puerta de enlace*

*: Cuando está en el modo cliente, se imprimen la dirección IP, la máscara de subred y la dirección de puerta de enlace obtenidas del servidor DHCP. Cuando pulsa el interruptor de encendido y cancela la espera para recibir la información, dicha información se imprime como “---,---,---,---”. Cuando expira el tiempo de DHCP, se utiliza e imprime el valor de configuración.

(5) Después de la impresión de información de LAN inalámbrica, se imprime el mensaje de selección de modo tal como se muestra en la Figura 10-5.
Para volver al estado de impresora lista, seleccione “0: Normal Mode”.
Para seleccionar otros modos, pulse el interruptor FEED el número de veces que corresponda al número de modo seleccionado y pulse después el interruptor POWER.

11. AJUSTES DE FUNCIONES

La impresora puede ajustar varias funciones según las condiciones de uso y el uso previsto.
El contenido de los ajustes se almacena en el interruptor de memoria (en adelante referido como MS) de la memoria FLASH de la impresora y es posible ajustar el MS con los interruptores, et software y la introducción del comando.
Esta sección describe el procedimiento de ajuste con los interruptores.
Consulte “21 LISTA DE AJUSTES MS” para la lista de ajustes del MS.

NOTA

◆ Asegúrese de ajustar el valor como se indica cuando aparezca “Fijo” para 0 o 1 en la tabla. En caso contrario, la impresora podría no funcionar correctamente o bloquearse.

CONSEJO

- Si no se pulsa ninguno de los interruptores durante 2 minutos tras imprimir el mensaje, la impresora sale del modo ajuste y vuelve al estado de impresora lista.
- El interruptor de memoria también puede ajustarse desde el software. Descargue el software de la página de descarga que se especifica en la cubierta trasera.
  Puede ajustarse el siguiente software.
  - Para Windows: “SII Printer Setting Utility” incluido en "SII Mobile Printer Software Package for Windows"
  - Para iOS y Android: Aplicación “SII Printer Utility” suministrada por App Store o Google Play

■ Procedimiento para ajustar las funciones con los interruptores

Para ajustar las funciones con los interruptores, configure la impresora en el modo de ajuste.
Para entrar en el modo de ajuste, siga el procedimiento que se muestra a continuación.

(1) Cargue el papel térmico en la impresora como se indica en “9 CARGA DEL PAPEL TÉRMICO”.
Asegúrese de que no se produzcan errores y apague la impresora.
Consulte “7 INDICADORES LED DE LA IMPRESORA” para saber más acerca del estado del error.

(2) Pulse el interruptor POWER mientras mantiene pulsado el interruptor FEED y, a continuación, suelte el interruptor POWER. Una vez haya comenzado la impresión de prueba, suelte el interruptor FEED.

(3) Después de la impresión de prueba, se imprime el mensaje de selección de modo tal como se muestra en la Figura 11-1.
Para entrar en el modo de ajuste, seleccione “1: Setting Mode”. (Pulse el interruptor FEED una vez. Después, pulse el interruptor POWER).

```
[Mode Select]
0 : Normal Mode
1 : Setting Mode
2 : Wireless ON/OFF Mode
3 : Hex Dump Mode
4 : Print WLAN Information
Press the FEED switch an equal
number of times to the selected number.
After that, press the POWER SW.
```

・“4: Print WLAN Information” se imprime solo en el modelo con LAN inalámbrica.
・Al pulsar el interruptor FEED una vez, se selecciona “1: Setting Mode”.
・Al pulsar el interruptor POWER sin pulsar el interruptor FEED, se selecciona “0: Normal Mode”.

Figura 11-1 Mensaje de selección de modo

(4) Si la impresora entra en el modo de ajuste, se imprime un mensaje para seleccionar el MS que hay que configurar, tal como se muestra en la Figura 11-2.
Pulse el interruptor FEED el número de veces que corresponda al número del MS seleccionado y pulse después el interruptor POWER.

```
[MS Selection]
0 : Exit
1 : MS1
2 : MS2
3 : MS4
4 : MS5
5 : MS7,8
6 : MS9
7 : MS13
8 : I/F Setting
9 : USB Setting
10: International Character
11: Character Code Table
12: Default Setting
Press the FEED switch an equal
number of times to the selected number.
After that, press the POWER SW.
```

・“8: I/F Setting” se imprime solo en el modelo con Bluetooth. Selecciónelo para ajustar la conexión Bluetooth.
・Al pulsar el interruptor FEED una vez, se selecciona “1: MS1”.
・Al pulsar el interruptor POWER sin pulsar el interruptor FEED, se selecciona “0: Exit”.

Figura 11-2 Mensaje de selección de MS

(5) Tal como se muestra en la Figura 11-3, se imprime un mensaje para seleccionar la función asignada al MS seleccionado.
Pulse el interruptor FEED el número de veces que corresponda al número de función seleccionada y pulse después el interruptor POWER.

```
[Function selection of MS1]
0 : Return to MS selection
1 : Interface
2 : Error Through
3 : Auto Activation by AC
4 : Response Data Discarding
Press the FEED switch an equal
number of times to the selected number.
After that, press the POWER SW.
```

・Al pulsar el interruptor FEED dos veces, se selecciona “2: Error Through”.
・Al pulsar el interruptor POWER sin pulsar el interruptor FEED, se selecciona “0: Return to MS Selection”.

Figura 11-3 Mensaje de selección de función (ejemplo: MS1 seleccionado)

(6) Tal como se muestra en la Figura 11-4, se imprime un mensaje para seleccionar el valor de ajuste de la función seleccionada.
Pulse el interruptor FEED el número de veces que corresponda al número de valor de ajuste seleccionado y pulse después el interruptor POWER.

```
[Error Through]
0 : Return to function selection
1 : Enable
2 : Disable
Press the FEED switch an equal
number of times to the selected number.
After that, press the POWER SW.
```

・Al pulsar el interruptor FEED una vez, se selecciona “1: Enable”.

Figura 11-4 Mensaje de selección del valor de ajuste (ejemplo: Error Through seleccionado)

(7) Tal como se muestra en la Figura 11-5, se imprime un mensaje para confirmar el valor de ajuste seleccionado.

```
[Error Through]
Set Enable
Save setting    : Feed SW
Discard setting : Power SW
```

Figura 11-5 Mensaje de confirmación de valores de configuración (ejemplo: Enable seleccionado)

Pulse el interruptor FEED para guardar el valor de ajuste en la memoria. Se imprime Figura 11-2.

Pulse el interruptor POWER para descartar el elemento seleccionado. Tal como se muestra en la Figura 11-3, se imprime un mensaje de la selección de la función. Si se selecciona “0: Return to MS Selection”, no se efectúa la selección de función y se imprime Figura 11-2 Mensaje de selección de MS.

Para continuar el ajuste de funciones, vuelva a (4).

(8) Para salir del modo de ajuste, seleccione “0: Exit” en Figura 11-2 Mensaje de selección de MS. La impresión de prueba y la impresión de Figura 11-1 Mensaje de selección de modo comienzan de nuevo. Verifique que las funciones estén bien configuradas.

Para volver al estado de impresora lista, seleccione “0: Normal Mode” en el mensaje de selección de modo.

Para configurar las funciones de nuevo vuelva a (3).

12. CONEXIÓN AL DISPOSITIVO ANFITRIÓN

La impresora admite la interfaz USB y Bluetooth o la interfaz LAN inalámbrica.
La selección de la interfaz Bluetooth o LAN inalámbrica depende del modelo.
Ordene el modelo de método de comunicación que utilizar de entre los siguientes:

- Modelo con Bluetooth (MP-B30-Bxxxxxx) : Interfaz Bluetooth + Interfaz USB
- Modelo con LAN inalámbrica (MP-B30-Wxxxxxx) : Interfaz LAN inalámbrica + Interfaz USB

La velocidad de comunicación podría verse reducida en función del procesamiento del software o los contenidos de impresión.

La interfaz debe configurarse a USB en los lugares donde esté prohibida la emisión de ondas de radio.
Para cambiar la interfaz de forma temporal, mantenga presionado el interruptor FEED durante al menos 5 segundos con la energía encendida y la cubierta del papel.
El WIRELESS LED se ilumina o parpadea cuando se activa la comunicación inalámbrica.
El WIRELESS LED se apaga cuando se desactiva la comunicación inalámbrica.

■ Interfaz USB

(1) Asegúrese de que la impresora esté apagada.

(2) Abra la cubierta del conector USB de la impresora y conecte la clavija del cable USB al conector USB tal como se muestra en la Figura 12-1.

Figura 12-1 Conexión de la impresora y el cable USB

(3) Encienda la impresora y envíe datos desde el dispositivo anfitrión a la impresora.

(4) Verifique que los datos se imprimen correctamente.

NOTA

- ◆ Cuando conecte el cable USB al conector USB, empuje la clavija hasta el final.
- ◆ Sujete la clavija cuando conecte o desconecte el cable. No tire nunca del cable.

■ Interfaz Bluetooth

(1) Encienda la impresora y emparéjela con el dispositivo anfitrión.
Además, si utiliza la etiqueta NFC (tecnología de comunicación de campo cercano) fijada en la impresora, puede realizar el emparejamiento automático entre el Dispositivo Android con NFC y la impresora.

NOTA

◆ Es necesario añadir por separado una aplicación para la comunicación entre dispositivos al Dispositivo Android.

(2) Cuando recibe la unidad de fábrica, la impresora entra en el modo de emparejamiento durante unos 60 segundos al pulsar el interruptor POWER 7 segundos o más con la impresora apagada.
Durante el modo de emparejamiento, el WIRELESS LED parpadea dos veces por segundo.
Durante este proceso, se empareja con el dispositivo anfitrión.
El emparejamiento se lleva a cabo a través del emparejamiento simple seguro (SSP por sus siglas en inglés), sin embargo, es necesario un código PIN cuando el dispositivo anfitrión no admite SSP.
El código PIN es “0000” en el momento del envío.

(3) Lleve a cabo la conexión Bluetooth con el dispositivo anfitrión.
Después de establecer la conexión Bluetooth, el WIRELESS LED se ilumina.

(4) Compruebe el estado de la comunicación en el dispositivo anfitrión.

(5) Envíe datos desde el dispositivo anfitrión y verifique que los datos se imprimen correctamente.

⚠ ADVERTENCIA

◆ Esta impresora podría afectar a dispositivos médicos o a otro tipo de dispositivos electrónicos. Obtenga información y datos del fabricante o distribuidor correspondiente acerca de los efectos de las interferencias de radio.
◆ Cuando se utilice la impresora en instituciones médicas, siga sus indicaciones.
◆ NO utilice la impresora en áreas o zonas en las que esté prohibido su uso.

CONSEJO

- La distancia de comunicación es de aprox. 10 m. Sin embargo, esta distancia podría variar dependiendo de las interferencias de radio y del entorno.
- Con dispositivos Android es posible realizar el emparejamiento mediante NFC.
  En ese caso, se necesita nuestra aplicación Android. Descargue la aplicación Android “SII Printer Utility” en Google Play e instálela en un dispositivo anfitrión.
  Consulte el siguiente punto para conocer el procedimiento de emparejamiento con la ayuda de “SII Printer Utility”.
- Procedimiento de emparejamiento mediante NFC
  Active la función Bluetooth y la función NFC del dispositivo anfitrión e inicie “SII Printer Utility”.
  En el campo “Selected device”, toque [Device not selected] o el dispositivo que desee seleccionar.
  Toque “NFC search” en el campo “Device Search”.
  Encienda la impresora y acerque la antena NFC del dispositivo anfitrión a la marca N de la impresora.
  Se inicia el emparejamiento.

■ Interfaz LAN inalámbrica

(1) Encienda la impresora y conéctela al dispositivo anfitrión de forma inalámbrica.
Cuando recibe la unidad de fábrica, los ajustes son los siguientes:

Modo	: Simple AP (punto de acceso simple)
Estándar	: IEEE802.11b/g/n (intervalo de frecuencia de 2,4GHz)
SSID	: SII-Printer
Seguridad	: Ninguna
Dirección IP de la impresora	: 192.168.0.1

(2) Vea la página “http://192.168.0.1” del navegador web.
Se muestra la pantalla de ajustes de la impresora. Realice los ajustes necesarios.
Estos ajustes se activan después de reiniciar.

(3) Compruebe el estado de la comunicación en el dispositivo anfitrión.

(4) Envíe datos desde el dispositivo anfitrión y verifique que los datos se imprimen correctamente.

⚠ ADVERTENCIA

- Esta impresora podría afectar a dispositivos médicos o a otro tipo de dispositivos electrónicos. Obtenga información y datos del fabricante o distribuidor correspondiente acerca de los efectos de las interferencias de radio.
- Cuando se utilice la impresora en instituciones médicas, siga sus indicaciones.
- NO utilice la impresora en áreas o zonas en las que esté prohibido su uso.

13. COLOCACIÓN DEL CLIP DE CINTURÓN / CORREA DE HOMBRO

El clip de cinturón y la correa de hombro, adecuados para el transporte, pueden acoplarse a esta impresora.
El clip de cinturón viene incluido de fábrica con la impresora, pero también está disponible como accesorio opcional.
La correa de hombro y el acoplamiento para la correa son accesorios opcionales. Consulte “20 ACCESORIOS Y CONSUMIBLES” y asegúrese de comprar los accesorios especificados que aparece listados en esta referencia.

■ Colocación del clip de cinturón

(1) Apague la impresora.

(2) Retire la batería de la impresora.
Si el adaptador de CA está conectado, desenchufe la clavija de CA del adaptador de CA de la toma de corriente.

(3) Inserte la parte “d” del clip de cinturón en el orificio “D” de la impresora en la dirección de la flecha como se muestra en la Figura 13-1.
El clip de cinturón no puede instalarse si se inserta en la dirección equivocada.

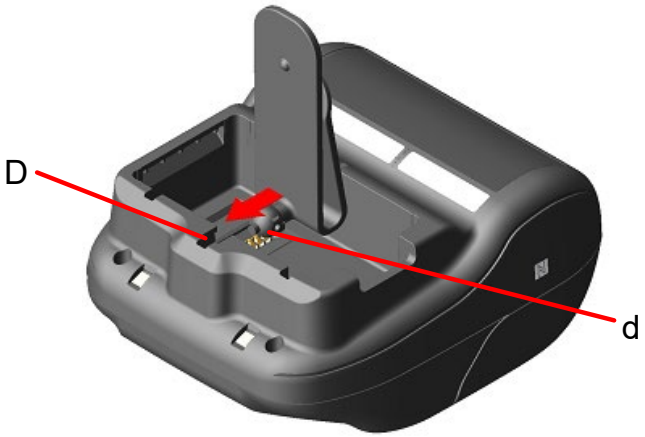

Figura 13-1 Colocación del clip de cinturón (1)

(4) Gire el clip de cinturón 90 grados y nivélelo.

Figura 13-2 Colocación del clip de cinturón (2)

(5) Coloque la batería en la impresora.

Figura 13-3 Colocación del clip de cinturón (3)

(6) Gire el clip de cinturón 180 grados.

Figura 13-4 Colocación del clip de cinturón (4)

NOTA

- Cuando utilice el clip de cinturón, asegúrese de instalar la batería en la impresora ya que el clip de cinturón se sale fácilmente y esta se puede caer. Si la impresora se cae se pueden ocasionar lesiones personales o fallos de funcionamiento.
- Evite el contacto directo de la batería con la piel cuando utilice el clip de cinturón. Un contacto prologando con la piel puede causar quemaduras leves.

■ Colocación de la correa de hombro

(1) Coloque el acoplamiento para la correa en la parte en la que se acopla el clip de cinturón.

Figura 13-5 Colocación de la correa de hombro (1)

(2) Coloque la batería y fije el acoplamiento para la correa.

Figura 13-6 Colocación de la correa de hombro (2)

(3) Pase el principio de la correa de hombro por el orificio de montaje del acoplamiento para la correa y doble la punta para pasarla a través de la anilla como se muestra en la Figura 13-7.

Figura 13-7 Colocación de la correa de hombro (3)

(4) Pase el principio de la correa de hombro a través del hueco regulador.

Figura 13-8 Colocación de la correa de hombro (4)

(5) Tal como se muestra en la Figura 13-9, coloque la otra parte siguiendo el mismo procedimiento descrito en los puntos del (3) al (4).

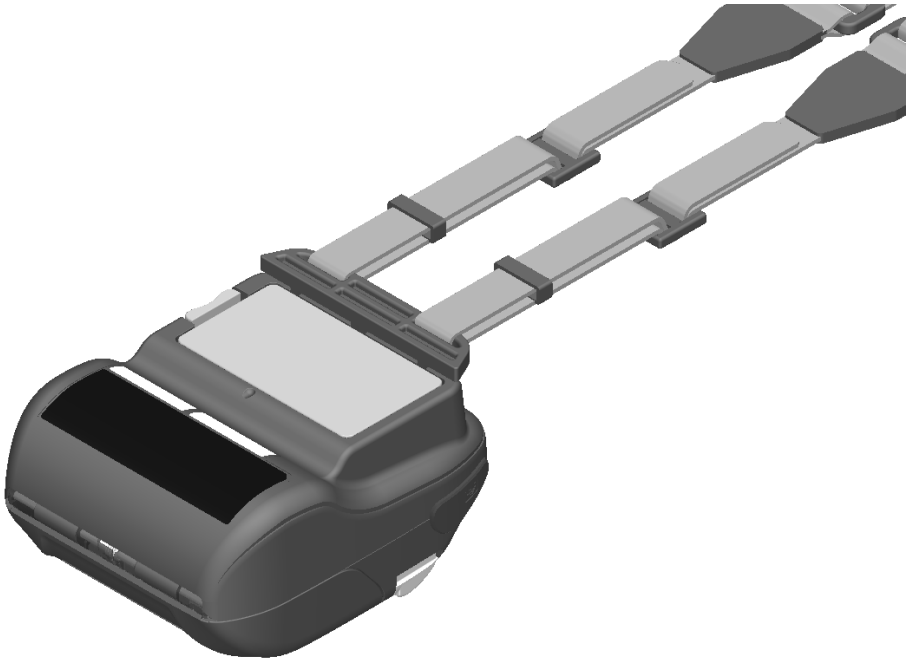

Figura 13-9 Colocación de la correa de hombro (5)

NOTA

- Asegúrese de montar la correa de hombro en la impresora cuando la utilice. Si la impresora se cae se pueden ocasionar lesiones personales o fallos de funcionamiento.
- Evite el contacto directo de la batería con la piel cuando utilice la correa de hombro. Un contacto prologando con la piel puede causar quemaduras leves.

14. CARGA DE LA BATERÍA

La batería puede cargarse con la impresora, el soporte o el cargador de batería.

Con impresora

1. Cargada con alimentación de CA mediante el adaptador de CA USB.

Con soporte

2. Cargada con alimentación de CA mediante el adaptador de CA USB.

Con cargador de batería

3. Cargada con alimentación de CA mediante el adaptador de CA.

Este capítulo describe cómo cargar desde un suministro de alimentación de CA de la impresora con el adaptador de CA USB.
Consulte “15 CARGA CON SOPORTE” para saber más sobre el método de carga con el soporte.
Consulte “16 CARGA CON EL CARGADOR DE BATERÍA” para saber más sobre el método de carga con el cargador de batería.
La batería se carga parcialmente antes del envío y tiene energía suficiente como para comprobar el funcionamiento de la impresora. Para utilizar la impresora durante un tiempo prolongado, cargue la batería completamente.
Esta batería no tiene que utilizarse ni descargarse del todo antes de ser cargada.
En fábrica, la batería se instala en la impresora y el adaptador de CA USB se incluye con la impresora, pero también están disponibles como accesorios opcionales. Consulte “19 ESPECIFICACIONES” y “20 ACCESORIOS Y CONSUMIBLES”, y asegúrese de comprar los accesorios especificados que aparecen listados en estas referencias.

NOTA

- ◆ NO retire la batería durante la carga.
- ◆ La batería debe cargarse a una temperatura de 0 °C a 40 °C (32 °F a 104 °F).

■ Carga con impresora y adaptador de CA USB

El adaptador de CA USB es solo para cargar. Incluso con el adaptador de CA USB conectado a la impresora, la impresora no puede imprimir sin la batería.
En función del estado de la alimentación al inicio de la carga, la batería se puede cargar en 2 modos.

- Modo de carga con el producto encendido: Es un modo para iniciar la carga con la impresora encendida. Se pueden llevar a cabo la comunicación y la impresión durante la carga.
- Modo de carga con el producto apagado: Es un modo para iniciar la carga con la impresora apagada. Solo se realiza la carga y se detienen todas las funciones, como la comunicación y la impresión.

Para saber más sobre la capacidad restante de batería y el estado de error, consulte “7 INDICADORES LED DE LA IMPRESORA”. Seleccione el modo dependiendo del procedimiento.

Carga en el modo de carga con el producto encendido

Antes de conectar el adaptador de CA USB, la batería debe estar montada en la impresora y esta debe estar encendida.

(1) Coloque la batería en la impresora.

(2) Encienda la unidad con el interruptor POWER.
El POWER LED muestra la capacidad restante de la batería.

(3) Conecte el enchufe del cable USB al conector USB de la impresora.

(4) Conecte el otro enchufe del cable USB al conector USB del adaptador de CA USB.

(5) Conecte la clavija de CA del adaptador de CA USB a una toma de corriente.

(6) La carga comienza en el modo de carga con el producto encendido. Durante la carga, el POWER LED está de color naranja.

(7) Cuando la carga está completada, el POWER LED cambia a verde.
La impresora continúa encendida.
En caso de que se produzca un error de la batería durante la carga, el ERROR LED muestra el estado de error.

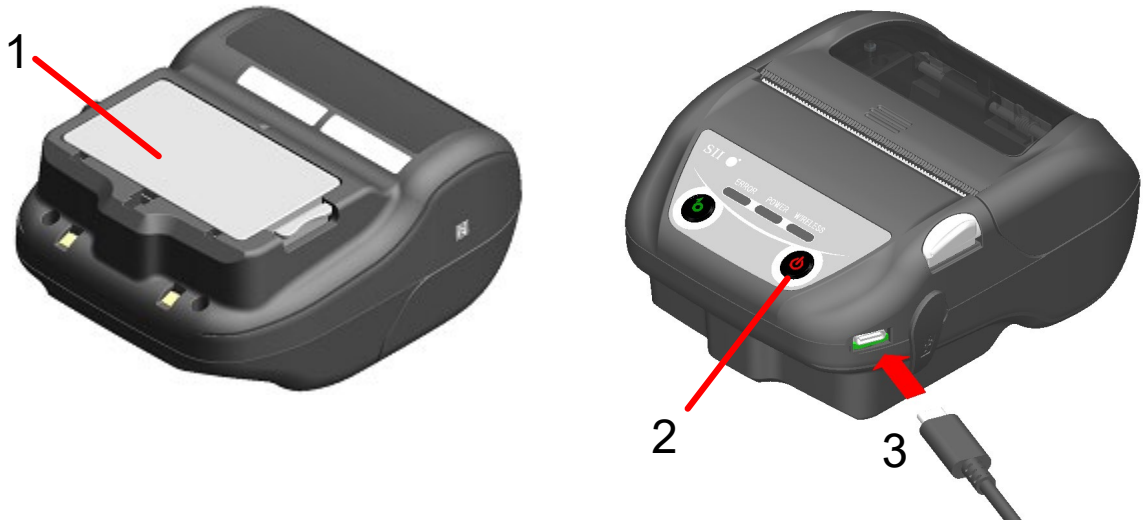

Figura 14-1 Carga en el modo de carga con el producto encendido con el adaptador de CA USB

Carga en el modo de carga con el producto apagado

Antes de conectar el adaptador de CA USB, la batería debe estar montada en la impresora y esta debe estar apagada.

(1) Coloque la batería en la impresora.

(2) Conecte el enchufe del cable USB al conector USB de la impresora.

(3) Conecte el otro enchufe del cable USB al conector USB del adaptador de CA USB.

(4) Conecte la clavija de CA del adaptador de CA USB a una toma de corriente.

(5) La carga comienza en el modo de carga con el producto apagado.* Durante la carga, el POWER LED está de color naranja.

(6) Cuando la carga está completada, termina el modo de carga con el producto apagado y el POWER LED se apaga.
La impresora continúa apagada.
En caso de que se produzca un error de la batería durante la carga, la impresora se enciende automáticamente y el ERROR LED muestra el estado de error.
Dado que se cancela el modo de carga con el producto apagado, la impresora no se apaga automáticamente.

*: Cuando se selecciona “Activar” para la activación automática por AC(MS1-7) en los ajustes de funciones, la impresora se enciende automáticamente y la carga se inicia en el modo de carga con el producto encendido.
Para saber más acerca del método de ajuste de la función, consulte “11 AJUSTES DE FUNCIONES” y para saber más acerca de la lista de ajustes de los interruptores de memoria, consulte “21 LISTA DE AJUSTES MS”.

Figura 14-2 Carga en el modo de carga con el producto apagado con el adaptador de CA USB

CONSEJO

◆ Sobre la comunicación o la impresión durante la carga

- Modo de carga con el producto encendido:
  La impresora puede realizar la comunicación o imprimir mientras se está cargando, pero pausa la carga durante la impresión. (El POWER LED muestra la capacidad restante de la batería).
  La carga se reanuda cuando se completa la impresión y el POWER LED se vuelve de color naranja.
- Modo de carga con el producto apagado:
  La impresora no puede realizar la comunicación ni imprimir mientras se está cargando.
  Cuando esté realizando la comunicación o imprimiendo, encienda el interruptor POWER y active el modo de carga con el producto encendido.
  La impresora puede realizar la comunicación o imprimir después de su inicialización.

◆ Al cancelar la carga

- Desconecte la clavija de CA del adaptador de CA USB de la toma de corriente.
  Sin embargo, cuando la memoria FLASH se esté reescribiendo en el modo de carga con el producto encendido, desconecte la clavija de CA una vez se haya completado la reescritura.

◆ Al reanudar la carga

- Modo de carga con el producto encendido:
  Vuelva a encender la unidad con el interruptor POWER y, a continuación, enchufe la clavija de CA del adaptador de CA USB a una toma de corriente.
- Modo de carga con el producto apagado:
  Con la impresora apagada, enchufe la clavija de CA del adaptador de CA USB a una toma de corriente.

◆ Sobre la carga automática (mantenga el adaptador de CA USB conectado incluso después de la carga completa)

- Modo de carga con el producto encendido:
  La carga se inicia automáticamente cuando la capacidad restante de la batería pasa a ser de nivel 2 o menos.
- Modo de carga con el producto apagado:
  En caso de que la capacidad restante de la batería sea de nivel 2 o inferior al encender la impresora, la carga se inicia automáticamente.

◆ Al realizar una carga completa independientemente de la capacidad restante de la batería
  Si el adaptador de CA USB se mantiene conectado después de la carga completa, la carga no comenzará hasta que la capacidad restante de la batería alcance el nivel 2 o menos.

- Modo de carga con el producto encendido:
  Apague la impresora y, a continuación, desenchufe la clavija de CA del adaptador de CA USB de la toma de corriente. Después, vuelva a encender la impresora y enchufe la clavija de CA.

- Modo de carga con el producto apagado:
  Apague la impresora y, a continuación, desenchufe la clavija de CA del adaptador de CA USB de la toma de corriente y vuelva a enchufarla.

◆ Otros

- El tiempo de carga depende de la temperatura ambiente y del nivel de voltaje de la batería.
  Normalmente, la batería agotada tarda unas 4 horas en cargarse por completo.
- El adaptador de CA USB podría calentarse un poco durante el uso. Es normal y no supone un mal funcionamiento.
- Si vuelve a enchufar la clavija de CA del adaptador de CA USB a una toma de corriente inmediatamente después de haberla desenchufado, la carga podría no iniciarse.
  En ese caso, desenchufe el enchufe del cable USB del conector de la impresora y reanúdela desde la conexión del enchufe del cable USB.

15. CARGA CON SOPORTE

Puede cargar la batería con el soporte.

El soporte es un accesorio opcional. Consulte “19 ESPECIFICACIONES” y “20 ACCESORIOS Y CONSUMIBLES”, y asegúrese de comprar los accesorios especificados que aparecen listados en estas referencias.

NOTA

◆ La batería debe cargarse a una temperatura de 0 °C a 40 °C (32 °F a 104 °F).

■ Partes del soporte

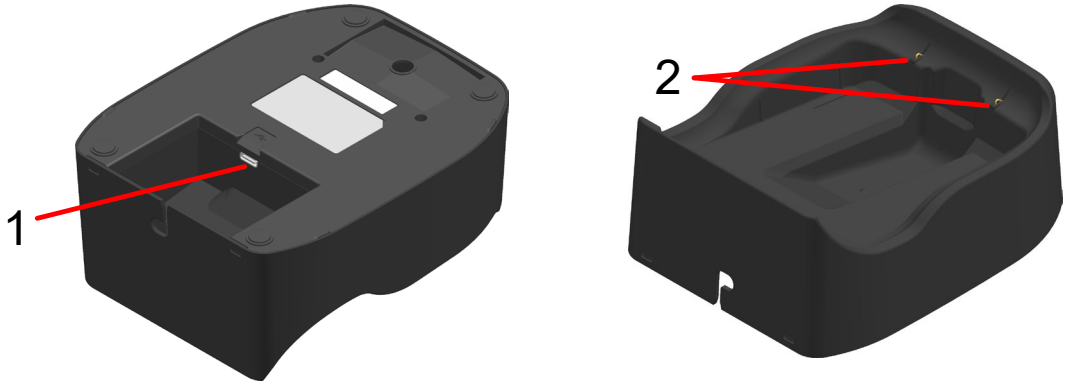

Figura 15-1 Partes del soporte (CDL-B04K-1)

1 Conector USB

El cable USB conectado al adaptador de CA USB está conectada.

2 Terminal de carga

Cuando configura la impresora, este terminal de carga se conecta al terminal de carga de la impresora.

■ Carga con soporte

El soporte es solo para cargar. Incluso con el soporte conectado a la impresora, la impresora no puede imprimir sin la batería.
En función del estado de la alimentación al inicio de la carga, la batería se puede cargar en 2 modos.

- Modo de carga con el producto encendido: Es un modo para iniciar la carga con la impresora encendida. Se pueden llevar a cabo la comunicación y la impresión durante la carga.
- Modo de carga con el producto apagado: Es un modo para iniciar la carga con la impresora apagada. Solo se realiza la carga y se detienen todas las funciones, como la comunicación y la impresión.

Para saber más sobre la capacidad restante de batería y el estado de error, consulte “7 INDICADORES LED DE LA IMPRESORA”. Seleccione el modo dependiendo del procedimiento.

(1) Conecte el enchufe del cable USB al conector USB del soporte como se muestra en la Figura 15-2. Fije el cable del adaptador de CA USB a la ranura del soporte.

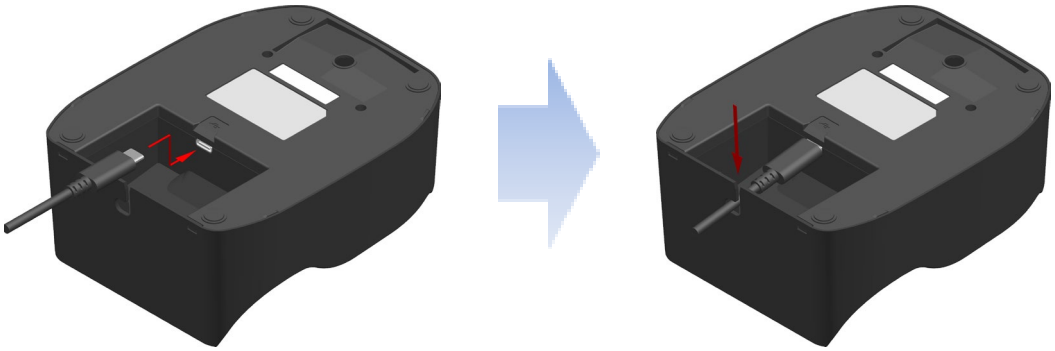

Figura 15-2 Conexión del soporte y del adaptador de CA USB

(2) Conecte el otro enchufe del cable USB al conector USB del adaptador de CA USB.

(3) Conecte la clavija de CA del adaptador de CA USB a una toma de corriente.

(4) Alinee el terminal de carga de la impresora con el terminal de carga del soporte para colocar la impresora en el soporte tal como se muestra en la Figura 15-3.
Cuando se configura la impresora con la impresora encendida, la carga se inicia en el modo de carga con el producto encendido.
Cuando se configura la impresora con la impresora apagada, la carga se inicia en el modo de carga con el producto apagado.

*: Cuando se selecciona “Activar” para la activación automática por AC(MS1-7) en los ajustes de funciones, la impresora se enciende automáticamente y la carga se inicia en el modo de carga con el producto encendido.
Para saber más acerca del método de ajuste de la función, consulte “11 AJUSTES DE FUNCIONES” y para saber más acerca de la lista de ajustes de los interruptores de memoria, consulte “21 LISTA DE AJUSTES MS”.

Figura 15-3 Conexión de la impresora y el soporte

(5) Durante la carga, el POWER LED está de color naranja.

(6) Cuando la carga está completada, la impresora pasa a uno de los siguientes estados.

- En el caso del modo de carga con el producto encendido:
  El POWER LED cambia a verde.
  La impresora continúa encendida.
- En el caso del modo de carga con el producto apagado:
  El POWER LED se apaga.
  La impresora continúa apagada.

En caso de que se produzca un error de la batería durante la carga, el ERROR LED muestra el estado de error.
Para saber más sobre la capacidad restante de batería y el estado de error, consulte “7 INDICADORES LED DE LA IMPRESORA”.

NOTA

◆ La batería debe cargarse a una temperatura de 0 °C a 40 °C (32 °F a 104 °F).
◆ Mantenga el terminal de carga del soporte apartado del polvo y de objetos metálicos.
◆ Cuando utilice el soporte para realizar la carga, NO conecte la clavija de CC del adaptador de CA USB al conector USB de la impresora.

CONSEJO

◆ Sobre la comunicación o la impresión durante la carga

- Modo de carga con el producto encendido:
  La impresora puede realizar la comunicación o imprimir mientras se está cargando, pero pausa la carga durante la impresión. (El POWER LED muestra la capacidad restante de la batería).
  La carga se reanuda cuando se completa la impresión y el POWER LED se vuelve de color naranja.
- Modo de carga con el producto apagado:
  La impresora no puede realizar la comunicación ni imprimir mientras se está cargando.
  Cuando esté realizando la comunicación o imprimiendo, encienda el interruptor POWER y active el modo de carga con el producto encendido.
  La impresora puede realizar la comunicación o imprimir después de su inicialización.

◆ Sobre la carga automática (mantenga la impresora en el soporte incluso después de la carga completa)

- Modo de carga con el producto encendido:
  La carga se inicia automáticamente cuando la capacidad restante de la batería pasa a ser de nivel 2 o menos.
- Modo de carga con el producto apagado:
  En caso de que la capacidad restante de la batería sea de nivel 2 o inferior al encender la impresora, la carga se inicia automáticamente.

◆ Al realizar una carga completa independientemente de la capacidad restante de la batería
Si la impresora se deja en el soporte después de la carga completa, la carga no comenzará hasta que la capacidad restante de la batería alcance el nivel 2 o menos.

- Modo de carga con el producto encendido:
  Retire la impresora del soporte y vuelva a colocarla encendida.
- Modo de carga con el producto apagado:
  Retire la impresora del soporte y vuelva a colocarla apagada.

◆ Otros

- El tiempo de carga depende de la temperatura ambiente y del nivel de voltaje de la batería.
  Normalmente, la batería agotada tarda unas 4 horas en cargarse por completo.
- El adaptador de CA USB podría calentarse un poco durante el uso. Es normal y no supone un mal funcionamiento.

16. CARGA CON EL CARGADOR DE BATERÍA

La batería puede cargarse con el cargador de batería.
Hay 2 cargadores de batería, uno es el “PWC-A071-A1” que puede cargar 1 batería, y el otro es un cargador de batería cuádruple “PWC-A074-A1” que puede cargar un máximo de 4 baterías.
Para utilizar el cargador de batería, se necesita un adaptador de CA adecuado.
El adaptador de CA para el cargador de batería cuádruple requiere el cable de CA especificado.
El cargador de batería, el cargador de batería cuádruple, el adaptador de CA para el cargador de batería, el adaptador de CA y el cable de CA para el cargador de batería cuádruple son accesorios opcionales. Consulte “19 ESPECIFICACIONES” y “20 ACCESORIOS Y CONSUMIBLES”, y asegúrese de comprar los accesorios especificados que aparecen listados en estas referencias.

NOTA

- La batería debe cargarse a una temperatura de 0 °C a 40 °C (32 °F a 104 °F).
- Mantenga el terminal del cargador de batería apartado del polvo y de objetos metálicos.
- NO coloque la batería mientras instala / retira el adaptador de CA.
- Desenchufe el adaptador de CA y el cable de CA de la toma de corriente después de utilizar el cargador de batería.
- Retire la batería después de la carga.

■ Partes del cargador de batería

PWC-A071-A1 **PWC-A074-A1**

Figura 16-1 Partes del cargador de batería

1 Conector de alimentación

La clavija de CC del adaptador de CA está conectada.

2 LED

El LED muestra el estado activo.

■ Indicación LED del cargador de batería

Tabla 16-1 Estado del cargador de batería

Estado de la batería	LED	
	Color	Patrón de iluminación
Batería no instalada	Verde	Iluminado
Carga completa	Verde	Iluminado
Cargando	Naranja	Iluminado
Error de temperatura en la carga de la batería	Rojo	Parpadeo-2
Error de colocación de la batería	Rojo	Parpadeo-3
Error de la batería	Rojo	Parpadeo-4
Error de hardware	Rojo	Iluminado

Tabla 16-2 Patrón de parpadeo del LED

Estado	Patrón
Parpadeo-2	
Parpadeo-3	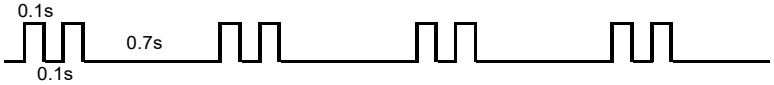
Parpadeo-4	

■ Conexión del cargador de batería y el adaptador de CA

Esta sección describe cómo conectar el cargador de batería PWC-A071-A1 y el adaptador de CA PW-F1215-W1-xx1.
Conecte el cable de CA CB-xxxx-xxx-E al adaptador de CA del cargador de batería cuádruple PW-D0940-W2 cuando utilice el cargador de batería cuádruple PWC-A074-A1.
Una vez se haya instalado la batería, retírelo del cargador de batería.

(1) Enchufe la clavija de CC del adaptador de CA al conector de alimentación del cargador de batería. Fije el cable del adaptador de CA en la ranura del cargador de batería tal como se muestra en la Figura 16-3.
(Este cable puede fijarse tanto en la ranura izquierda como en la derecha).

(2) Enchufe la clavija de CA del adaptador de CA a una toma de corriente.
El LED del cargador de batería cambia de apagado a verde.

Figura 16-2 Conexión del cargador de batería y del adaptador de CA

Figura 16-3 Fijación del cable

■ Carga de la batería con el cargador de batería

Esta sección describe cómo cargar la batería con el cargador de batería PWC-A071-A1.
La batería debería colocarse en el cargador de batería en la dirección mostrada en la Figura 16-4.
La batería no puede instalarse si se inserta en la dirección equivocada.

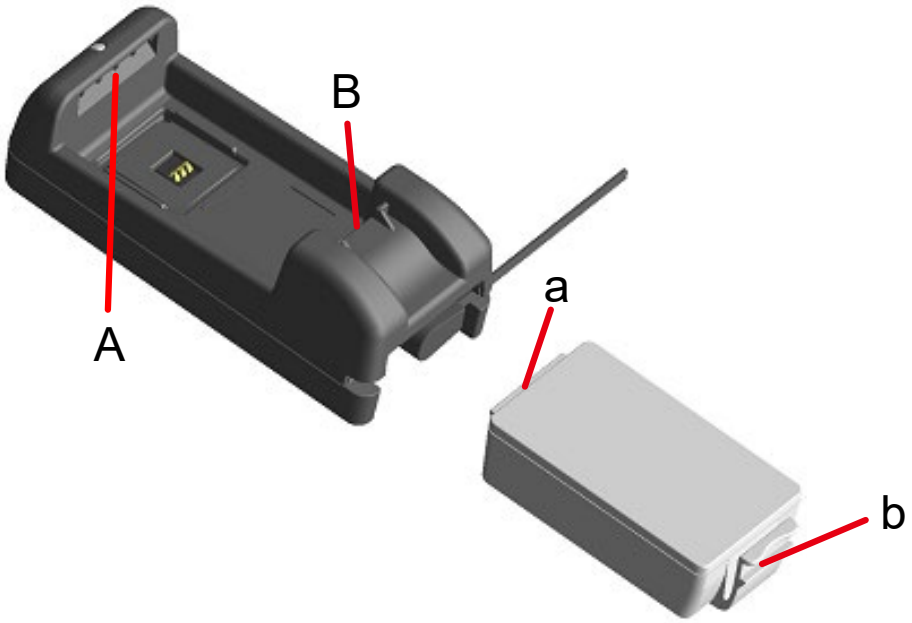

Figura 16-4 Dirección de la batería

(1) Inserte la pestaña “a” de la batería en la ranura “A” del cargador de batería.

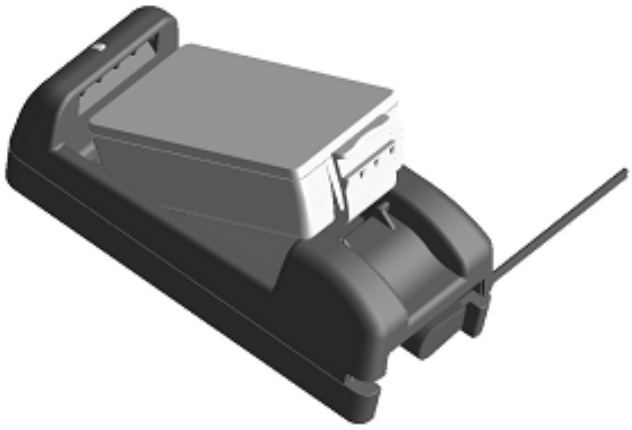

Figura 16-5 Colocación de la batería (1)

(2) Inserte la batería en la dirección de la flecha de la Figura 16-6 hasta que la pestaña “b” de la batería se bloquee en la ranura “B” del cargador de batería.

Figura 16-6 Colocación de la batería (2)

(3) Asegúrese de que la batería esté correctamente colocada en la impresora.

- Asegúrese de que la pestaña “a” de la batería esté insertada en la ranura “A” del cargador de batería.
- Asegúrese de que la pestaña “b” de la batería esté bloqueada en la ranura “B” del cargador de batería.

(4) El LED del cargador de batería cambia a color naranja y empieza la carga.
Durante la carga, el POWER LED permanece encendido y de color naranja.
Si el LED no cambia a color naranja, coloque de nuevo la batería.
Si el LED no cambia a color naranja aunque vuelva a colocarla, tome la medida indicada en “Procedimiento para el tratamiento de errores”.

(5) Cuando la carga se completa, el LED del cargador de batería cambia a color verde.
Presione la palanca “c” de la batería en la dirección de la flecha 1 de la Figura 16-7 y retire la batería levantándola en la dirección de la flecha 2.
No hay ningún problema si se retira la batería durante la carga.
En caso de que se produzca un error de la batería o de colocación de esta durante la carga, el LED parpadea en color rojo.
Si esto ocurre, tome la medida indicada en “Procedimiento para el tratamiento de errores”.

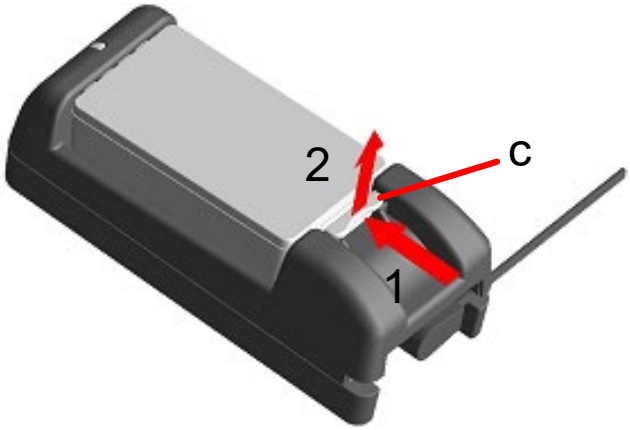

Figura 16-7 Retirada de la batería del cargador de batería

CONSEJO

- El tiempo de carga depende de la temperatura ambiente y del nivel de voltaje de la batería. Normalmente, si se utiliza el cargador de batería “PWC-A071-A1”, una batería agotada tarda unas 4 horas en cargarse por completo. Si se utiliza el cargador de batería cuádruple “PWC-A074-A1”, se carga en unas 5 horas.
- El cargador de batería y el adaptador de CA podrían calentarse un poco durante el uso. Es normal y no supone un mal funcionamiento.

■ Procedimiento para el tratamiento de errores

Tabla 16-3 Procedimiento para el tratamiento de errores

Fenómeno	Causa posible	Acción correctiva
El LED no se ilumina	El cargador de batería no está conectado al suministro eléctrico.	Conecte el adaptador de CA y el cable de CA con seguridad.
	El adaptador de CA falla o el cable de CA está roto	Sustituya el adaptador de CA o el cable de CA por uno nuevo.
	El cargador de batería falla.	Sustituya el cargador de batería por uno nuevo.
El LED muestra una luz distinta a la verde sin la batería instalada	El cargador de batería falla.	Sustituya el cargador de batería por uno nuevo.
El LED muestra error de temperatura en la carga	La temperatura de la batería está fuera del intervalo de la temperatura de funcionamiento (cargando).	La impresora reanuda la carga automáticamente cuando la temperatura de la batería está dentro del rango de temperatura de funcionamiento (cargando). Espere en un lugar donde la temperatura ambiente sea de 0 °C a 40 °C (32 °F a 104 °F).
El LED muestra error de colocación de la batería	La batería está instalada de forma incorrecta.	Vuelva a colocar la batería correctamente.
	Hay un fallo de contacto en el terminal.	Retire la batería del cargador, limpie el terminal y vuelva a colocarla.
	La batería falla.	Sustituya la batería por una nueva.
El LED muestra error de batería	La batería falla.	Sustituya la batería por una nueva.
El LED muestra error de hardware	El cargador de batería o el adaptador de CA falla.	Sustituya el cargador de batería o el adaptador de CA por uno nuevo.

■ Montaje en pared

El cargador de batería puede montarse en una pared con los orificios traseros como se muestra en la Figura 16-8.

- Tornillo recomendado: tornillo de cabeza redonda de 3 mm
  (forma de la cabeza: φ5,5 mm, tamaño de la cabeza: 2 mm)

Tamaño de montaje

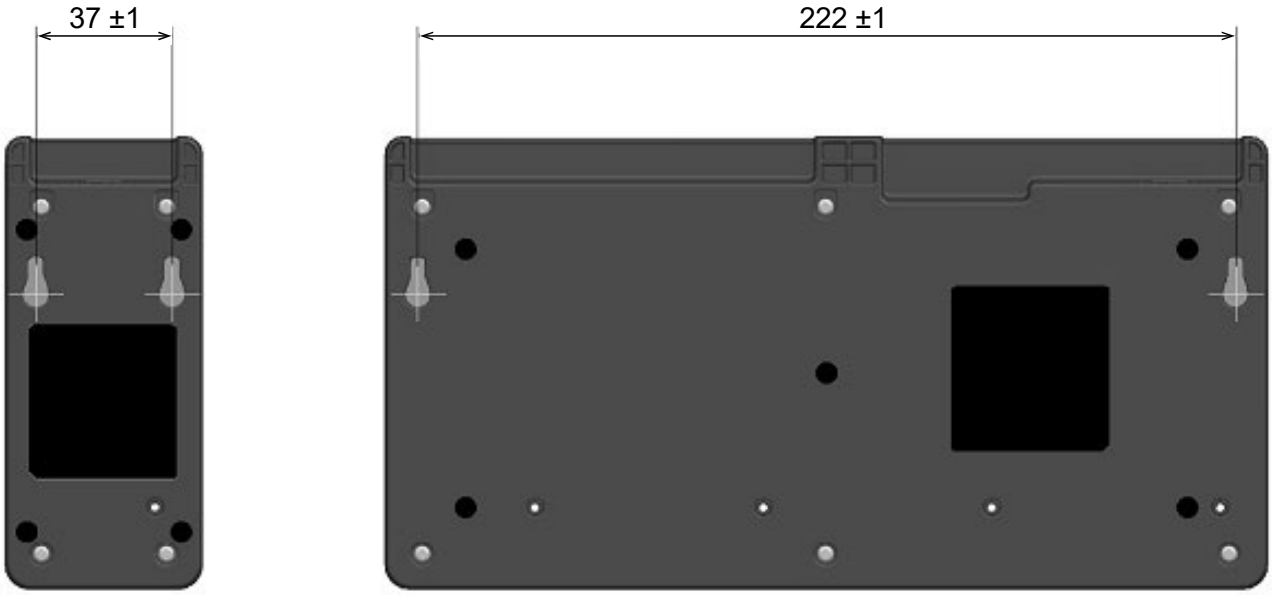

Figura 16-8 Parte trasera del cargador de batería

NOTA

◆ Compruebe la ubicación y el material/la estructura de la pared, y, a continuación, instale el cargador de batería con seguridad. Pueden darse lesiones o daños a la propiedad si se cae.

17. MANTENIMIENTO DE LA IMPRESORA

El cabezal térmico de la impresora no necesita mantenimiento por parte del usuario.
Si se acumula polvo de papel, limpiar el cabezal térmico puede mantener la calidad de impresión durante un periodo extendido de tiempo.

■ Limpieza del cabezal térmico / platina

(1) Apague la impresora.

(2) Retire la batería de la impresora.

(3) Abra la cubierta del papel.

(4) Limpie el cabezal térmico y/o la platina con un hisopo de algodón humedecido con una pequeña cantidad de alcohol etílico. (Consulte la Figura 17-1).

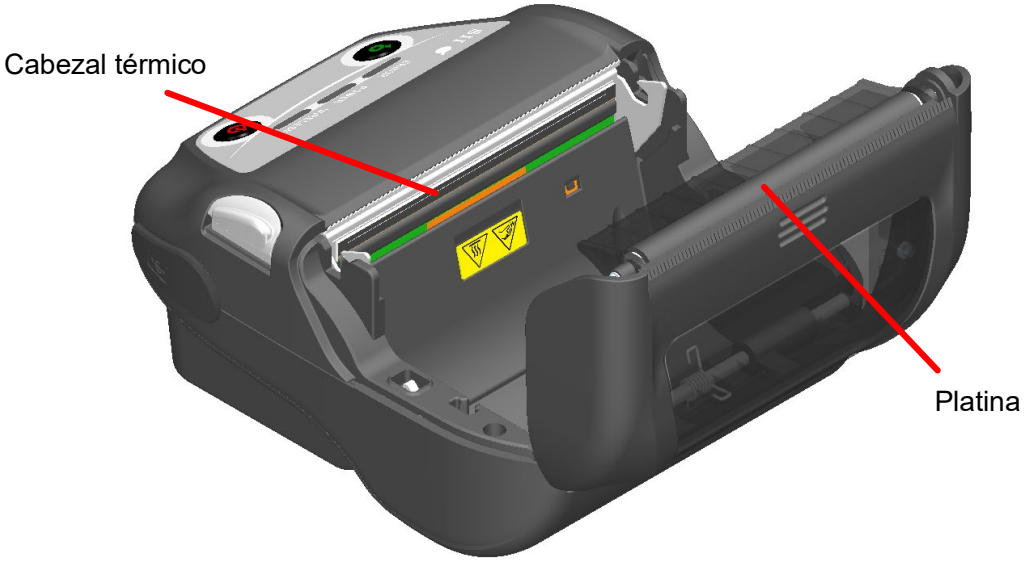

Figura 17-1 Limpieza del cabezal térmico / platina

(5) Espere a que se seque por completo el alcohol etílico que pueda quedar en el cabezal térmico y en la platina y, a continuación, cierre la cubierta del papel.

NOTA

- Limpie el cabezal térmico una vez se enfríe.
- Asegúrese de limpiar el cabezal térmico con un hisopo de algodón u otro material suave.
- La impresora tiene dos cuchillas para cortar papel en la salida de papel: una en el lateral de la impresora y la otra en el lado de la cubierta del papel. Tenga cuidado de no cortarse los dedos con las cuchillas para cortar papel durante la limpieza.
- NO toque los engranajes de la platina, hacerlo podría provocar una pérdida de calidad de impresión, o daños.

18. RESOLUCIÓN DE PROBLEMAS

Compruebe los siguientes puntos antes de solicitar la reparación:

■ La unidad no se enciende

- ¿Se está usando la batería especificada?
- ¿Está la batería lo suficientemente cargada?
- ¿Está la batería colocada correctamente?

■ La impresora no imprime o no se conecta

- ¿Está el cable USB conectado correctamente?
- ¿Las especificaciones del cable USB son conformes con las especificaciones de este manual?
- ¿La interfaz utilizada es compatible con la impresora?
- ¿Es el estado de la comunicación Bluetooth/LAN inalámbrica normal?
- ¿Hay una correcta comunicación entre la impresora y el dispositivo anfitrión?
- ¿Se está usando el papel térmico especificado?
  ¿Es correcta la orientación (superficie/anverso) del papel?

■ Se muestra un error

- Consulte “7 INDICADORES LED DE LA IMPRESORA”.
- ¿Son correctos los ajustes de funciones de la impresora?

■ La batería no se puede colocar

- ¿Está la batería conectada correctamente?
- ¿Se está usando la batería especificada?

■ La batería se agota enseguida incluso estando cargada

- ¿Se ha cargado la batería correctamente?
- Si la batería se ha cargado correctamente pero no dura mucho tiempo, la vida útil de la batería está casi acabada. Reemplácela por una nueva.

19. ESPECIFICACIONES

■ Especificaciones de la impresora

Artículo	Especificaciones
Modelo	MP-B30-B02JK2 (modelo con Bluetooth) MP-B30-W02JK2x (modelo con LAN inalámbrica)
Método de impresión	Impresión térmica
Densidad de puntos	8 puntos/mm
Ancho de papel / Ancho de impresión (número de puntos efectivos)	80 mm / 72 mm (576 puntos)
Número de caracteres por línea*1	24 puntos × 12 puntos 48 dígitos 16 puntos × 8 puntos 72 dígitos
Tamaño de caracteres (Alt. × An.)	1 byte: Alt. 24 puntos × An. 12 puntos, Alt. 16 puntos × An. 8 puntos 2 bytes: Alt. 24 puntos × An. 24 puntos, Alt. 16 puntos × An. 16 puntos
Velocidad de impresión máx.	127 mm/s
Temperatura de funcionamiento	De -20 °C a 55 °C (de -4 °F a 131 °F)
Humedad relativa*2	De 10 % humedad relativa a 90 % humedad relativa
Dimensiones (An. × Prof. × Alt.)	105 mm × 126 mm × 58 mm
Peso	Aprox. 395 g (incluyendo la batería, excluyendo el papel térmico)

*1: Este es el valor numérico cuando el espaciado de caracteres es de 0 puntos.
*2: La humedad garantizada en cada temperatura está dentro del rango mostrado en la Figura 19-1.

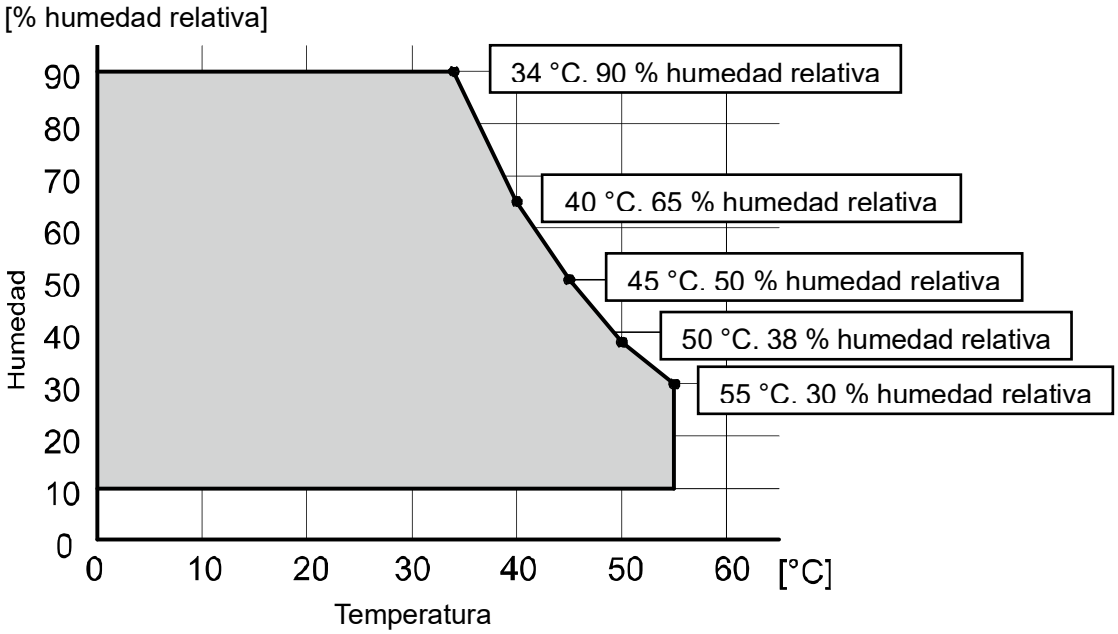

Figura 19-1 Temperatura de funcionamiento y rango de humedad (imprimiendo)

■ Especificaciones de la batería (Instalada de fábrica en la impresora, Accesorios especificados)

Artículo	Especificaciones
Modelo	BP-A0720-B1
Batería	Ion litio
Voltaje nominal	7,2 V CC
Capacidad nominal	1950 mAh
Temperatura de funcionamiento	De -20 °C a 55 °C (de -4 °F a 131 °F) (imprimiendo) De 0 °C a 40 °C (32 °F a 104 °F) (cargando)
Peso	Aprox. 125 g

■ Especificaciones del soporte (Accesorios especificados)

Artículo	Especificaciones
Modelo	CDL-B04K-1
Adaptador de CA USB especificado	PW-M0515-xx1*
Temperatura de funcionamiento	De 0 °C a 40 °C (de 32 °F a 104 °F)
Dimensiones (An. × Prof. × Alt.)	115,2 mm × 143,2 mm × 60,7 mm
Peso	Aprox. 130 g

*: El modelo varía según el país / la región. Consulte “Destinos de venta”.

■ Especificaciones del cargador de batería (Accesorios especificados)

Artículo	Especificaciones
Modelo	PWC-A071-A1
Voltaje de entrada	de 9,0 V a 12,0 V CC
Adaptador de CA especificado	PW-F1215-W1-xx1*
Batería especificada	BP-A0720-B1
Temperatura de funcionamiento	De 0 °C a 40 °C (de 32 °F a 104 °F)
Dimensiones (An. × Prof. × Alt.)	54,0 mm × 123,0 mm × 41,3 mm
Peso	Aprox. 82 g

*: El modelo varía según el país / la región. Consulte “Destinos de venta”.

■ Especificaciones del cargador de batería cuádruple (Accesorios especificados)

Artículo	Especificaciones
Modelo	PWC-A074-A1
Voltaje de entrada	9,0 V CC
Adaptador de CA especificado	PW-D0940-W2
Batería especificada	BP-A0720-B1
Temperatura de funcionamiento	De 0 °C a 40 °C (de 32 °F a 104 °F)
Dimensiones (An. × Prof. × Alt.)	240,0 mm × 123,0 mm × 41,3 mm
Peso	Aprox. 304 g

■ Especificaciones del adaptador de CA USB (Para impresora y soporte) (Accesorios especificados)

Artículo	Especificaciones
Modelo	PW-M0515-xx1*1
Voltaje de entrada	de 100 a 240 V CA, 50/60 Hz
Salida nominal	5,0 V CC, 1,5 A
Temperatura de funcionamiento	De 0 °C a 40 °C (de 32 °F a 104 °F)
Dimensiones (An. × Prof. × Alt.)	28,0 mm × 59,0 mm × 37,6 mm*2
Peso	Aprox. 60 g

*1: El modelo varía según el país / la región. Consulte “Destinos de venta”.
*2: Protuberancias excluido.

■ Especificaciones del adaptador de CA (Para cargador de batería) (Accesorios especificados)

Artículo	Especificaciones
Modelo	PW-F1215-W1-xx1*1
Voltaje de entrada	de 100 a 240 V CA, 50/60 Hz
Salida nominal	12,0 V CC, 1,5 A
Temperatura de funcionamiento	De 0 °C a 40 °C (de 32 °F a 104 °F)
Dimensiones (An. × Prof. × Alt.)	32,6 mm × 69,0 mm × 75,2 mm*2
Peso	Aprox. 120 g

*1: El modelo varía según el país / la región. Consulte “Destinos de venta”.
*2: Cable excluido.

■ Especificaciones del adaptador de CA (Para el cargador de batería cuádruple) (Accesorios especificados)

Artículo	Especificaciones
Modelo	PW-D0940-W2
Cable de CA especificado	CB-xxxx-xxx-E*1
Voltaje de entrada	de 100 a 240 V CA, 50/60 Hz
Salida nominal	9,0 V CC, 4 A
Temperatura de funcionamiento	De 0 °C a 40 °C (de 32 °F a 104 °F)
Dimensiones (An. × Prof. × Alt.)	53,0 mm × 114,0 mm × 37,0 mm*2
Peso	Aprox. 318 g

*1: El modelo varía según el país / la región. Consulte “Destinos de venta”.
*2: Cable excluido.

■ Especificaciones del cable USB especificado (Accesorios especificados)

Artículo	Especificaciones
Modelo	IFC-U08-1
Color	Negro
Longitud	Aprox. 1000 mm
Clavija C1	Clavija de serie “A”
Clavija C2	Clavija de serie “C”

■ Especificaciones de interfaz

Especificaciones de interfaz USB

Artículo	Especificaciones
Versión	Ver. 2.0
Modo de transmisión de datos de la impresora	Transferencia en lote (12 Mbps)

Especificaciones de interfaz Bluetooth

Artículo	Especificaciones
Versión	Ver. 5.2
Clase de potencia de transmisión	Clase 2
Perfil	SPP, iAP2

Especificaciones de interfaz de LAN inalámbrica

Artículo	Especificaciones
Estándar de comunicación	IEEE802.11b/g/n, IEEE802.11a/n
Configuración de red	Infraestructura
Tipo de estación	Punto de acceso (modo AP simple), cliente (modo cliente)
Certificación/encriptación	
Seguridad :	Ninguna, WEP*, WPA-PSK, WPA2-PSK, WPA-Enterprise*, WPA2-Enterprise*
EAP :	EAP-TTLS*, PEAP*

*: Solo para modo cliente

Especificaciones de la etiqueta NFC

Artículo	Especificaciones
Estándar de comunicación	ISO14443 tipo A
Frecuencia	13,56 MHz

■ Destinos de venta

Los destinos de venta de la impresora se enumeran a continuación.

País/Región*1	Modelo con Bluetooth	Modelo con LAN inalámbrica*2
Japón	MP-B30-B02JK2	MP-B30-W02JK2J
EE. UU. Canadá		MP-B30-W02JK2U
UE AELC RU Turquía		MP-B30-W02JK2E

*1: Pregunte a su representante de ventas de SII si quiere operar los productos en países/regiones distintos a los listados anteriormente.
*2: El modelo varía según el país / la región.

Los destinos de venta de los accesorios especificados se enumeran a continuación.

País/Región*	Batería	Soporte	Cargador de batería	Cargador de batería cuádruple
Japón EE. UU. Canadá UE AELC RU Turquía	BP-A0720-B1	CDL-B04K-1	PWC-A071-A1	PWC-A074-A1

*: Pregunte a su representante de ventas de SII si quiere operar los productos en países/regiones distintos a los listados anteriormente.

País/Región*1	Para la impresora, el soporte	Para el cargador de batería	Para el cargador de batería cuádruple	
	Adaptador de CA USB*2	Adaptador de CA*2	Adaptador de CA	Cable de CA*2
Japón	PW-M0515-US1	PW-F1215-W1-US1	PW-D0940-W2	CB-JP04-18A-E
EE. UU. Canadá				CB-US04-18A-E
UE AELC Turquía	PW-M0515-CE1	PW-F1215-W1-EU1		CB-CE01-18B-E
RU	PW-M0515-GB1	PW-F1215-W1-GB1		CB-UK01-20A-E

*1: Pregunte a su representante de ventas de SII si quiere operar los productos en países/regiones distintos a los listados anteriormente.
*2: El modelo varía según el país / la región.

20. ACCESORIOS Y CONSUMIBLES

■ Accesorios especificados

Nombre	Modelo
Batería*1	BP-A0720-B1
Soporte	CDL-B04K-1
Adaptador de CA USB (para la impresora y el soporte)*2 *3	PW-M0515-US1 PW-M0515-CE1 PW-M0515-GB1
Adaptador de CA (para el cargador de batería)*3	PW-F1215-W1-US1 PW-F1215-W1-EU1 PW-F1215-W1-GB1
Adaptador de CA (para cargador de batería cuádruple)	PW-D0940-W2
Cable de CA (para PW-D0940-W2)*3	CB-JP04-18A-E CB-US04-18A-E CB-CE01-18B-E CB-UK01-20A-E
Cargador de batería	PWC-A071-A1
Cargador de batería cuádruple	PWC-A074-A1
Clip de cinturón*2	BLT-B02-1
Correa de hombro	STR-A03-1
Acoplamiento para la correa	AMT-B30-1
Cable USB*2	IFC-U08-1
Estuche de transporte	CVR-301-1

*1: Se instala en la impresora cuando recibe la unidad de fábrica.
*2: Se incluye en la impresora cuando recibe la unidad de fábrica.
*3: La forma de las tomas de corriente varía según el país. Confirme antes de utilizarlo.

■ Papel térmico especificado*1 *2

Modelo	Fabricante
TF50KS-EY	Nippon Paper
PD160R	Oji Paper
P220VBB-1	Mitsubishi Paper Mills.
KT48PF	Koehler
P5046	Mitsubishi HiTec Paper

*1: No lo vendemos.
*2: Utilice papel térmico cuyo diámetro máximo sea de 51 mm o menos. Utilice papel térmico cuyo ancho máximo sea igual o inferior a 80 mm +0,5 mm incluida la desviación del rebobinado.

Cuando se utiliza un papel térmico distinto al especificado, no se garantizan la calidad de impresión ni la vida útil especificada del cabezal térmico.

21. LISTA DE AJUSTES MS

: Valor predeterminado

Ajuste general 1

MS	Función	Valor	
		0	1
1-1	Seleccionar interfaz (Interface)	USB	**USB/Red inalámbrica**
1-2	Seleccionar el modo de marca (Mark Mode)	Activar	**Desactivar**
De 1-3 a 5	Reservado	-	**Fijo**
1-6	Seleccionar descartar datos cuando se produce un error (Error Through)	**Activar**	Desactivar
1-7	Activación automática por selección de CA (Auto Activation by AC)	Activar	**Desactivar**
1-8	Seleccionar descartar datos cuando la memoria intermedia de salida esté llena (Response Data Discarding)	Activar	**Desactivar**

Ajuste general 2

MS	Función	Valor	
		0	1
2-1	Seleccionar empezar a funcionar después de colocar el papel (Paper Set Handle)	Avanzar	**Ninguno**
2-2	Seleccionar el comando en tiempo real (Realtime Command)	**Activar**	Desactivar
De 2-3 a 4	Seleccionar la calidad de impresión*1 (Print Quality)	01B: Calidad 2 10B: Calidad 1 **11B: Estándar** Diferente a lo anterior: Prohibido	
De 2-5 a 6	Seleccionar brillo del LED*2 (LED Brightness)	00B: Nivel 1 01B: Nivel 2 10B: Nivel 3 **11B: Nivel 4**	
De 2-7 a 8	Reservado	-	**Fijo**

*1: Estándar : La velocidad de impresión es la más alta de las 3 opciones. La calidad de impresión es normal.
Calidad 1 : La velocidad de impresión solo es inferior a la “Estándar” en un entorno de bajas temperaturas, pero la calidad de impresión del papel térmico específico en entornos de bajas temperaturas puede optimizarse.
Calidad 2 : La velocidad de impresión es inferior independientemente de la temperatura ambiente, pero la precisión de lectura de los códigos de barras en vertical y de los códigos de barras bidimensionales se vuelve más segura.

*2: El brillo mínimo es el nivel 1 y el máximo es el nivel 4.

Ajuste general 4

MS	Función	Valor	
		0	1
De 4-1 a 8	Seleccionar la densidad de impresión (Print Density)	01000110B: 70 % 01001011B: 75 % 01010000B: 80 % 01010101B: 85 % 01011010B: 90 % 01011111B: 95 % **01100100B: 100 %** 01101001B: 105 % 01101110B: 110 % 01110011B: 115 % 01111000B: 120 % 01111101B: 125 % 10000010B: 130 %	

Ajuste general 5

MS	Función	Valor	
		0	1
De 5-1 a 8	Seleccionar el papel térmico (Thermal Paper)	**00000000B: TF50KS-EY** 00000001B: PD160R 00000010B: P220VBB-1 00000100B: KT48PF 00000101B: P5046 Diferente a lo anterior: Prohibido	

Ajuste de tiempo de apagado automático

MS	Función	Valor	
		0	1
De 7 a 8	Ajuste de tiempo de apagado automático (Auto Power Off Time) MS7 : 8 bits inferiores MS8 : 8 bits superiores	Establecido en segundos (Total de 8 bits superiores y 8 bits inferiores: de 0 a 65535 segundos, **0: El ajuste a 0 desactiva el apagado automático**).	

Ajuste general 9

MS	Función	Valor	
		0	1
9-1	Seleccionar respuesta de estado automático (Auto Status Back)	**Activar**	Desactivar
9-2	Seleccionar respuesta inicializada (Init. Response)	**Activar**	Desactivar
De 9-3 a 8	Reservado	-	**Fijo**
	Reservado	-	**Fijo**
	Reservado	-	**Fijo**
	Reservado	-	**Fijo**
	Reservado	-	**Fijo**
	Reservado	-	**Fijo**

Ajuste general 13

MS	Función	Valor	
		0	1
13-1	Sistema de codificación kanji (Kanji Code)	Cambio-Codificación JIS	**Codificación JIS**
13-2	Seleccionar función inversa de 180° (Reverse Function)	Activar	**Desactivar**
De 13-3 a 8	Reservado	-	**Fijo**
	Reservado	-	**Fijo**
	Reservado	-	**Fijo**
	Reservado	-	**Fijo**
	Reservado	-	**Fijo**
	Reservado	-	**Fijo**

Ajuste de caracteres internacionales

MS	Función	Valor	
		0	1
15	Seleccionar caracteres internacionales (International Character)	**00000000B: EE. UU.** 00000001B: Francia 00000010B: Alemania 00000011B: Reino Unido 00000100B: Dinamarca I 00000101B: Suecia 00000110B: Italia 00000111B: España I 00001000B: Japón 00001001B: Noruega 00001010B: Dinamarca II 00001011B: España II 00001100B: América Latina 00001101B: Prohibido 00001110B: Prohibido 00001111B: Prohibido 00010000B: Prohibido 00010001B: Arabia Diferente a lo anterior: Prohibido	

Ajustes de la tabla de codificación de caracteres

MS	Función	Valor	
		0	1
16	Ajustes de la tabla de codificación de caracteres (Character Code Table)	**00000000B: Estados Unidos, Europa Estándar (Página de códigos 437)** 00000001B: Katakana 00000010B: Multilingüe (Página de códigos 850) 00000011B: Portugués (Página de códigos 860) 00000100B: Francés canadiense (Página de códigos 863) 00000101B: Nórdico (Página de códigos 865) 00001101B: Turco (Página de códigos 857) 00001110B: Griego (Página de códigos 737) 00010000B: Latín (Página de códigos 1252) 00010001B: Ruso (Página de códigos 866) 00010010B: Europa del Este (Página de códigos 852) 00010011B: Euro (Página de códigos 858) 00100010B: Cirílico (Página de códigos 855) 00100101B: Árabe (Página de códigos 864) 00101101B: Centroeuropeo (Página de códigos 1250) 00101110B: Cirílico (Página de códigos 1251) 00101111B: Griego (Página de códigos 1253) 00110000B: Turco (Página de códigos 1254) 11111111B: Página de usuario Diferente a lo anterior: Prohibido	

Compensación de la posición de marca

MS	Función	Valor	
		0	1
De 21 a 22	Compensación de la posición de marca MS21 : 8 bits inferiores MS22 : 8 bits superiores	Total de 8 bits superiores y 8 bits inferiores: De 0 a 2400 puntos **(Predeterminado: 160)**	

Ajuste de la longitud de alimentación del papel para la detección de marca

MS	Función	Valor	
		0	1
De 23 a 24	Ajuste de la longitud de alimentación del papel para la detección de marca MS23 : 8 bits inferiores MS24 : 8 bits superiores	Total de 8 bits superiores y 8 bits inferiores: De 1 a 2400 puntos **(Predeterminado: 2400)**	

Valor umbral de la detección de marca

MS	Función	Valor	
		0	1
De 25-1 a 8	Valor umbral de la detección de marca	De 01H a FEH **(Predeterminado: 80H)**	

Seiko Instruments Inc.
563, Takatsukashinden, Matsudo-shi,
Chiba 270-2222, Japan
Print System Division
Tel: +81-47-709-0925
Fax: +81-47-709-1793

Seiko Instruments U.S.A., Inc.
Thermal Printer Div.
21221 S. Western Avenue, Suite 250, Torrance, CA 90501, USA
Tel: +1-800-688-0817 Fax:+1-310-517-7779

Seiko Instruments GmbH (Operador económico)
Siemensstrasse 9, D-63263 Neu-Isenburg, Germany
Tel: +49-6102-297-0 Fax: +49-6102-297-50100
info@seiko-instruments.de

Seiko Instruments Trading (H.K.) Ltd.
7/F, Ying Tung Industrial Building, 802 Lai Chi Kok Road, Kowloon, Hong Kong
Tel: +852-2494-5160 Fax: +852-2424-0901

Seiko U.K. Limited (Representante autorizado en el Reino Unido)
SC House, Vanwall Road, Maidenhead, Berkshire, SL6 4UW

Página de descarga: https://www.sii.co.jp/sps/eg/download/index.html

(Las especificaciones están sujetas a cambiar sin previo aviso.)