SII

MANUAL DE UTILIZADOR

Impressora Térmica

SÉRIE RP-D10

Ler, cuidadosamente, este MANUAL DE UTILIZADOR antes de usar a impressora.

Manter este MANUAL DE UTILIZADOR à mão, onde possa ser acedido rapidamente.

Seiko Instruments Inc.

MANUAL DE UTILIZADOR DE IMPRESSORAS TÉRMICAS DA SÉRIE RP-D10

U00131578700 Novembro 2013
U00131578701 Abril 2014
U00131578702 Julho 2014
U00131578703 Março 2015
U00131578704 Junho 2015
U00131578705 Abril 2016
U00131578706 Janeiro 2018
U00131578707 Novembro 2019

Copyright ©2013-2019 pela Seiko Instruments Inc.

Todos os direitos reservados.

As informações aqui contidas são propriedade da SII e não deverão ser reproduzidas, no todo ou em parte, sem autorização prévia por escrito por parte da SII.

A SII reserva-se o direito de fazer alterações nas especificações e materiais contidos neste documento, sem aviso prévio e não se responsabiliza por quaisquer danos (incluindo consequenciais) causados por confiança nos materiais apresentados, incluindo mas não limitado a erros tipográficos, aritmética e erros de listagem.

Este produto é desenvolvido como um produto para equipamentos industriais.

SII ● é uma marca registada da Seiko Instruments Inc.
Bluetooth® é uma marca comercial registada da Bluetooth SIG, Inc.
Todas as outras marcas são propriedade das respetivas empresas.

Diretiva CE e Normas Aplicáveis

Produto: Impressora Térmica RP-D10-K27J2-B (com adaptador AC PW-E2427-W1)

Diretiva:	Título
2014/53/UE	Diretiva sobre equipamento de rádio
2011/65/UE	(Diretiva Delegada (UE) 2015/863 da Comissão) Restrição do uso de determinadas substâncias perigosas (RoHS)

Normas
- EN 301 489-1
- EN 301 489-17
- EN 300 328
- EN 60950-1
- EN 50581

Produto: Impressora Térmica RP-D10 (com adaptador AC PW-E2427-W1)

Diretiva:	Título
2014/30/UE	Diretiva CE Compatibilidade Eletromagnética
2014/35/UE	Diretiva CE Baixa Tensão (apenas com adaptador AC)
2011/65/UE	(Diretiva Delegada (UE) 2015/863 da Comissão) Restrição do uso de determinadas substâncias perigosas (RoHS)

Normas
- EN 55032
- EN 61000-3-2
- EN 61000-3-3
- EN 55024
- EN 60950-1 (apenas com adaptador AC)
- EN 50581

Produto: Adaptador AC PW-E2427-W1

Diretiva:	Título
2014/30/UE	Diretiva CE Compatibilidade Eletromagnética
2014/35/UE	Diretiva CE Baixa Tensão
2011/65/UE	(Diretiva Delegada (UE) 2015/863 da Comissão) Restrição do uso de determinadas substâncias perigosas (RoHS)

Normas

EN 55032
EN 61000-3-2
EN 61000-3-3
EN 55024
EN 60950-1
EN 50581

1. INTRODUÇÃO

Este manual descreve como lidar com a impressora térmica RP-D10 (doravante referida como a impressora), adaptador AC especificado, cabo AC especificado e outros acessórios.

Ler as "2. PRECAUÇÕES DE SEGURANÇA" e "3. PRECAUÇÕES DE OPERAÇÃO" cuidadosamente antes de usar a impressora, e manuseá-la de forma segura e adequada.
Manter este manual à mão, onde possa ser acedido rapidamente.
Ver as referências técnicas para funções e especificações da impressora mais detalhadas.
Este MANUAL DE UTILIZADOR é composto pelas seguintes secções.

1. INTRODUÇÃO 1
2. PRECAUÇÕES DE SEGURANÇA 2
3. PRECAUÇÕES DE OPERAÇÃO 5
4. PREPARAÇÃO 8
5. IDENTIFICAR O TIPO DE MODELO 10
6. CADA PEÇA DA IMPRESSORA 11
7. LIGAÇÃO DE ENERGIA 14
8. CONFIGURAÇÃO DO PAPEL TÉRMICO 15
9. PREVENÇÃO E TRATAMENTO DE ATOLAMENTO DE PAPEL 20
10. TESTE DE IMPRESSÃO 22
11. CONFIGURAÇÃO DE FUNÇÕES 23
12. LIGAÇÃO AO DISPOSITIVO HOST 24
13. CONFIGURAÇÕES AO USAR PAPEL COM UMA LARGURA DE 58mm 28
14. INSTALAÇÃO DOS ACESSÓRIOS 31
15. MANUTENÇÃO DA IMPRESSORA 36
16. RESOLUÇÃO DE PROBLEMAS 37
17. ESPECIFICAÇÕES 38
18. ACESSÓRIOS E CONSUMÍVEIS 41

2. PRECAUÇÕES DE SEGURANÇA

Neste precauções de segurança, os seguintes símbolos são usados para garantir o uso seguro e correto dos produtos e evitar a partir de dispositivos prejudiciais.

AVISO	O não cumprimento das instruções marcadas com este símbolo pode resultar em ferimentos graves ou morte.
CUIDADO	O não cumprimento das instruções marcadas com este símbolo pode resultar em ferimentos menores ou danos materiais.

Sobre os símbolos

O símbolo indica as informações, às quais deve prestar atenção (incluindo perigos e advertências).

O símbolo indica as informações sobre os procedimentos proibidos.

indica que a "Desmontagem é proibida".

O símbolo indica as informações sobre os procedimentos obrigatórios e instruídos.

indica para "Desligar a ficha da tomada".

PRECAUÇÕES DE OPERAÇÃO

⚠AVISO

Nunca tentar o seguinte. Não seguir as instruções poderá causa incêndio, choque elétrico ou acidentes.	
	Não introduzir quaisquer objetos estranhos, como um pedaço de metal ou qualquer outro líquido nos produtos.
	Não tocar nas partes metálicas do terminal, da ficha AC e da ficha DC. Para evitar curto-circuitos, evitar que os terminais dos produtos, da ficha AC e da ficha DC toquem qualquer condutor, como o metal.
	Tomar cuidado para não derramar líquidos sobre os produtos.
	Não tocar nos produtos com as mãos molhadas.
	Não desmontar ou reconstruir os produtos.
	Utilizar a impressora apenas com o adaptador AC e o cabo AC especificados.
	Não utilizar um adaptador AC com uma tensão diferente da especificada.
	Manter a ficha AC e a ficha DC longe de poeira e de objetos de metal.
	Verificar se a ficha AC e a ficha DC estão firmemente conectadas ao usar os produtos.
	Não destruir o cabo AC, a ficha AC e a ficha DC. Não dobrar, puxar ou torcer o cabo AC com força ou colocar pessoal pesado sobre eles.
Certificar-se de que as seguintes instruções são observadas. Não seguir as instruções pode causar incêndio, choque elétrico ou acidentes.	
	Certificar-se de usar apenas em países onde os produtos cumprem as normas. A utilização de produtos em não conformidade pode pôr em perigo a segurança dos produtos ou ser considerado contra estando contra a respetiva regulamentação.
	Certificar-se de segurar a ficha ao desconectar o cabo AC de uma tomada.

Procedimentos a tomar quando em apuros

Seguir as instruções nos casos seguintes. Não seguir as instruções pode causar incêndio, choque elétrico ou acidentes.	
	Desligar o aparelho e desconectar a ficha CA da tomada em qualquer dos casos seguintes: ◆ O estado anormal continua. ◆ A impressora está exalando um odor diferente, fumo, calor excessivo ou um ruído fora do comum. ◆ Um pedaço de metal, água ou outros objetos estranhos entraram na impressora. ◆ A caixa está quebrada.
	Quando o cabo AC está danificado, desligar a ficha AC de uma tomada. Não usar um cabo AC danificado.

⚠CUIDADO

Observar as seguintes instruções. Não seguir as instruções pode causar incêndio, choque elétrico ou acidentes.	
	Desligar o e desconectar a ficha AC da tomada quando não estiver em uso por um longo tempo ou antes da manutenção.
	Não utilizar nem armazenar os produtos nos seguintes locais: ◆ Locais expostos à luz solar direta ou temperatura elevada. ◆ Locais expostos a elevada humidade, uma grande quantidade de poeira e líquidos. ◆ Locais sujeitos a fortes vibrações ou locais instáveis.
	Não cobrir os produtos com um pano quando em uso.
	Não tocar na cabeça térmica imediatamente após a impressão, porque esta fica quente. Certificar-se de permitir que esta esfrie antes de resolver um atolamento de papel ou limpar a cabeça.
	A impressora de cortador automático tem uma lâmina exposta na saída do papel. Não introduzir os dedos na impressora. Evitar tocar na lâmina exposta enquanto a tampa da impressora estiver aberta.
	Manter os objetos soltos, como cabelos longos, longe da impressora enquanto esta estiver a funcionar. Ao caírem na impressora, estes podem causar ferimentos ou danificar a impressora.

3. PRECAUÇÕES DE OPERAÇÃO

Tomar cuidado nas precauções seguintes e usar a correctamente impressora a fim de garantir e manter o seu pleno desempenho.

■ Utilização da impressora

◆ Ter cuidado para não cair ou bater a impressora sobre uma superfície dura.

◆ NÃO instalar a impressora à luz solar directa.

Ter cuidado com a temperatura e a humidade ambiente.

O ambiente adequado para o uso da impressora é o seguinte:

- Intervalo da temperatura: 5°C a 45°C (41°F a 113°F)
- Intervalo da humidade: 10% de HR a 90% de HR

Consultar as referências técnicas quanto ao intervalo de humidade certificável em cada temperatura.

◆ NÃO instalar a impressora perto de dispositivos que gerem campos eletromagnéticos fortes, como um motor de uma máquina fotocopiadora.

◆ NÃO instalar a impressora num local que esteja sujeito a gases corrosivos, siloxano, etc.

◆ NÃO conectar o adaptador AC ou o cabo AC na mesma tomada com dispositivos que geram ruído.

◆ NÃO abrir a tampa do papel durante a impressão ou corte.

◆ NÃO conectar ou desconectar o cabo de interface durante a impressão ou transmissão. NÃO toque na ficha do cabo de interface durante a impressão.

◆ Desligar o dispositivo quando este não estiver em uso.

Além disso, quando a impressora não for utilizada por um longo período de tempo, desligar a ficha AC da tomada, e definir o papel térmico para proteger o cilindro.

◆ Limpar a caixa da impressora com um pano macio e que não solte fiapos. NÃO usar álcool ou outro solvente.

◆ Antes de usar, limpar sempre os terminais com um pano seco, macio e que não solte fiapos. Quando os terminais estiverem sujos, poderá ocorrer uma falha de contacto.

◆ NÃO tocar na cabeça térmica diretamente. Isso pode resultar em má qualidade devido à sujeira e danos causados pela eletricidade estática.

◆ NÃO usar a cabeça térmica quando estiver molhada. Se o fizer, pode danificar a impressora.

◆ Ao limpar a cabeça térmica, limpar a cabeça térmica com um cotonete de algodão ou outro material macio.

◆ O adaptador AC pode ficar quente quando em uso. Isso é normal e não é um defeito.

◆ Usar a impressora em ambiente de baixa temperatura ou imprimir a uma elevada taxa de impressão poderá causar uma impressão pouco clara ou gerar um som alto. Isto não é uma falha na impressora, mas um fenómeno de papel inerente.

◆ Ao manusear a impressora, tenha cuidado com a eletricidade estática. Quando a eletricidade estática é descarregada, isso poderá causar uma falha de comunicação USB. Quando tal acontecer, desligue a ficha USB ligada ao dispositivo anfitrião e aguarde alguns segundos antes de a voltar a ligar.

- NÃO imprimir sem papel térmico.
- NÃO deixar cair nem colocar objetos estranhos, como um clip, um alfinete ou um parafuso nas partes internas ou ranhura da impressora.
- NÃO deixar cair líquido ou pulverizar um solvente na impressora.
- NUNCA empurrar o interruptor no painel de operação com objeto pontiagudo, como a ponta da caneta.
- NÃO usar dois ou mais papéis térmicos que estejam colados.
- NUNCA retirar o papel térmico quando estiver configurada para papel térmico.
- Certificar-se de não ferir o seu corpo ou outros objetos com a margem da placa.
- Desligar a ficha DC ou a ficha AC da tomada quando algo estiver errado com a impressora.
- NUNCA desmontar a impressora sem um técnico.
- Ter cuidado para não ficar com os dedos ou as mãos presas na impressora ao abrir ou fechar a tampa do papel.
- A fim de assegurar a função e a segurança do produto, não se deve esquecer de observar a direção de instalação.
- NÃO ligar o conector RJ a uma linha telefônica. Este deve ser utilizado como conector da abertura da gaveta.
- NUNCA ligar um cabo USB ao conector RJ.
- O modelo Bluetooth usa uma gama de frequência de 2,4GHz, pelo que se se utilizar Bluetooth perto de qualquer equipamento com a mesma gama de frequência como LAN sem fios (IEEE802.11b/g/n) ou micro-ondas, pode ocorrer interferência de frequência de rádio e a comunicação pode tornar-se instável. Quando tal acontece, desative o equipamento de interferência ou aumente a distância. Além disso, diminua a distância entre o dispositivo emissor e a impressora.
- Como é usada uma folha de aço na impressora, a face de bordo poderá oxidar.
- Ao transportar a impressora a partir do local de instalação, manter o corpo principal da impressora firmemente com ambas as mãos, e em seguida, levante-o para cima lentamente para que os pés de borracha se afastem da superfície da instalação. Ao levantar rapidamente a impressora ou ao movê-la na horizontal, poderá descascar os pés de borracha, descascar as superfícies ou danificar a caixa exterior.

■ Manuseio de papel térmico

- Armazenar o papel térmico num lugar fresco, seco e escuro.
- NÃO esfregar o papel térmico com objetos rígidos.
- NÃO deixar o papel térmico junto a solventes orgânicos.
- NÃO permitir que película térmica, ou fita adesiva toquem no papel térmico por longos períodos.
- NÃO empilhar o papel térmico com cópias diazóicas imediatamente após a cópia.
- NÃO usar cola química.
- Utilizar sempre o papel térmico especificado. Consultar a secção "18. ACESSÓRIOS E CONSUMÍVEIS" para mais detalhes.

■ Precauções sobre eliminação

Ao eliminar impressoras usadas, eliminá-las de acordo com os regulamentos de eliminação e as normas de cada respetivo distrito.

■ Notas

Os seguintes dois tipos de notações são usados ao longo de todo este manual para indicar as precauções operacionais e os itens a serem lembrados:

NOTA

◆ Precauções de operação

Esta caixa contém itens que, quando não cumpridos, podem levar a um mau funcionamento ou a uma deterioração do desempenho.

DICA

- Itens a lembrar

Esta caixa contém dicas úteis para recordar ao usar a impressora.

4. PREPARAÇÃO

Certificar-se de que o produto e os respectivos acessórios estão incluídos.

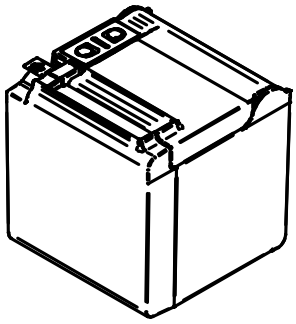

Impressora

Precauções de segurança

Guia de Introdução

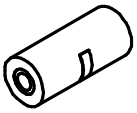

Papel térmico de amostra

Divisória D

Divisória E

Os modelos, incluindo o adaptador AC, o cabo AC e o cabo de interface estão também disponíveis.

Manter a embalagem e os materiais de embalagem para futuro transporte ou armazenamento de longo prazo.
Os acessórios disponíveis são mostrados abaixo.
Consultar "5. IDENTIFICAR O TIPO DE MODELO" para os modelos que incluem acessórios.

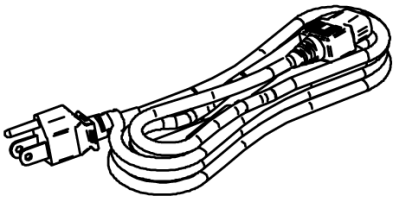

Cabo AC especificado
(a figura mostra CB-US05-20A)

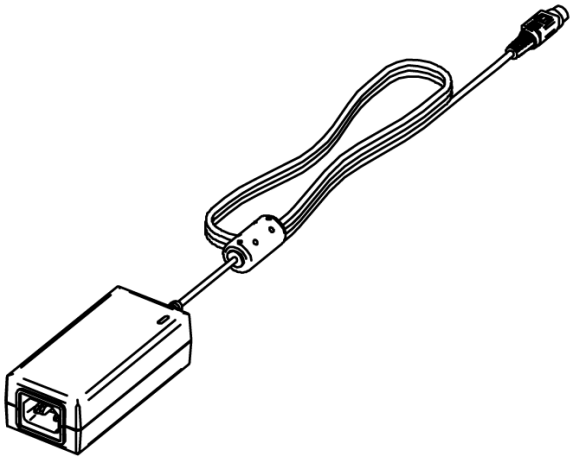

Adaptador AC especificado

Cabo USB especificado

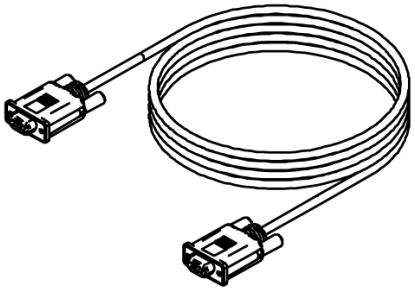

Cabo serial especificado

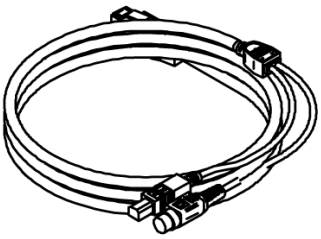

Cabo USB de alimentação especificado

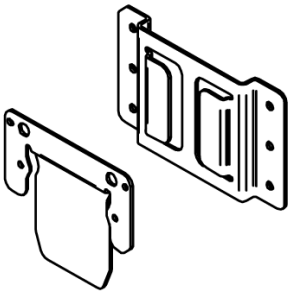

Kit de montagem em parede

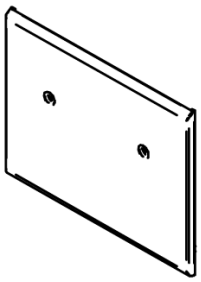

Placa posterior

5. IDENTIFICAR O TIPO DE MODELO

O modelo da impressora é identificado como segue:

RP-D10-K27J1-U1C3

Cor da caixa
- W: Branco
- K: Preto

Código do corpo
- 27J1: Para modelo padrão
- 27J2: Para modelo Bluetooth

Interface
- S: Serial
- U: USB
- E: Ethernet
- 1: USB + Serial*
- B: Bluetooth

Cabo opcional incluído
- Contacte-nos para mais detalhes.

*: De série com pinos de alimentação.

Quando a impressora está incorporado no seu equipamento e, em seguida, a energia elétrica é fornecida a partir do equipamento, cumprir o valor nominal da tensão de entrada para o RP-D10 descrito nas especificações de "17. ESPECIFICAÇÕES", e "2.3 ESPECIFICAÇÕES DE ALIMENTAÇÃO" nas "REFERÊNCIAS TÉCNICAS DA IMPRESSORA TÉRMICA DA SÉRIE RP-D10".
Ao utilizar uma fonte de alimentação que não seja o adaptador AC especificado, usar uma fonte de alimentação, por seu próprio risco, nos termos das normas de segurança e da regulamentação EMC.

6. CADA PEÇA DA IMPRESSORA

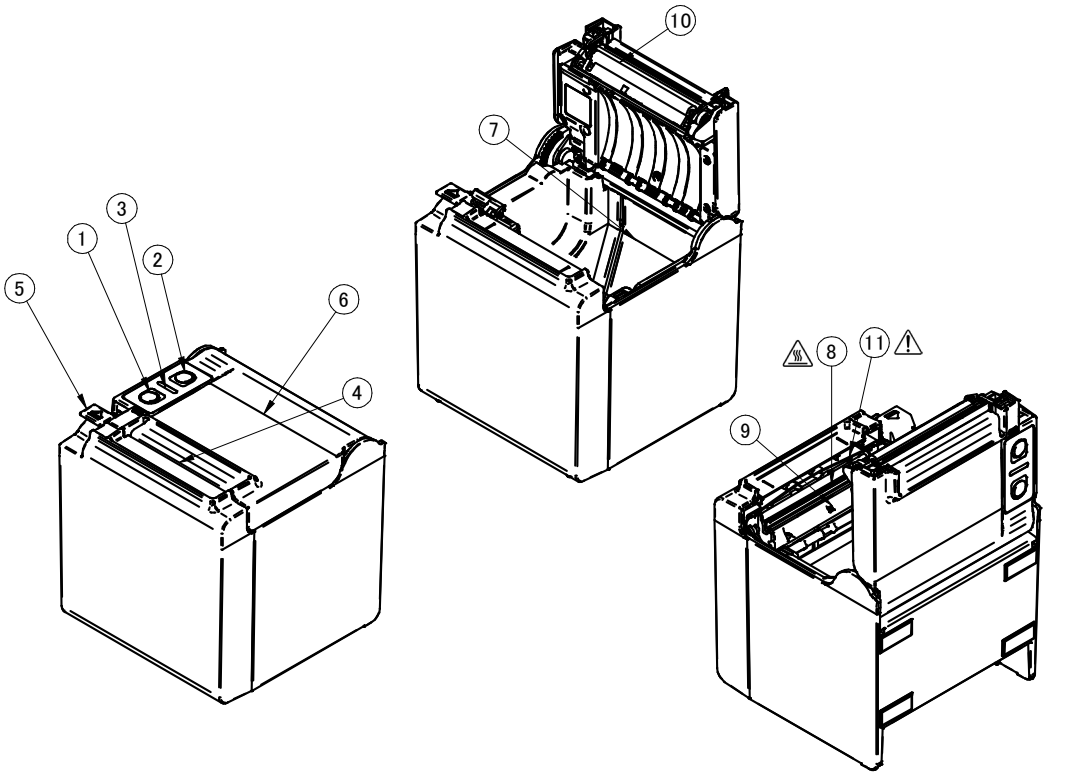

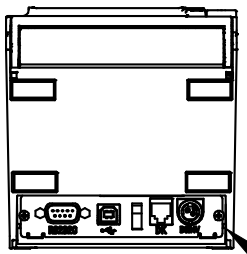

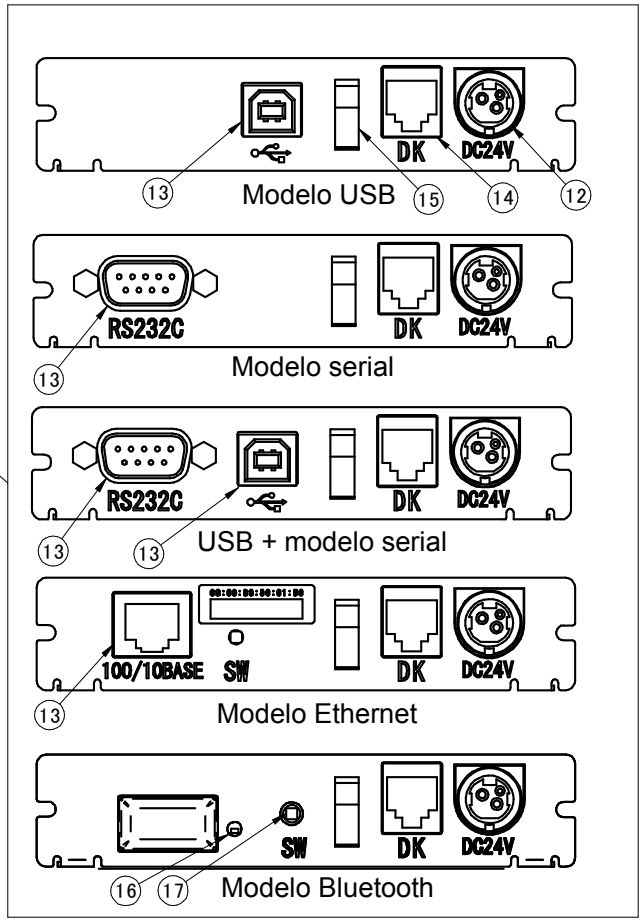

1 Interruptor POWER

O interruptor de POWER liga e desliga a impressora. As luzes LED acendem ao ligar o dispositivo. Para desligar a alimentação, manter pressionado o botão por mais de três segundos.

2 Interruptor FEED

O Interruptor FEED opera a alimentação de papel. Ao pressionar o botão por alguns segundos, a impressora alimenta o papel térmico de forma contínua durante o período de pressão.

3 LED

As luzes LED acendem ao ligar o dispositivo. Consultar "Visor LED" na página seguinte para mais detalhes.

4 Saída de papel

O papel térmico é ejetado a partir daqui. O cortador está conectado.

5 Alavanca

A alavanca é usada para abrir a tampa do papel para configurar o papel térmico. É também usada para abrir a tampa do papel quando ocorrer um atolamento de papel.

6 Tampa do papel

O cilindro é liberado do papel térmico ao abrir esta tampa. Abrir esta tampa para substituir o papel térmico ou para limpar a cabeça térmica.

7 Suporte do papel

O suporte do papel detém o papel térmico.

8 Cabeça térmica

A cabeça térmica imprime dados no papel térmico. NUNCA tocar na cabeça térmica imediatamente após a impressão, porque esta fica quente.

9 Sensor do papel

O sensor que deteta a existência de papel térmico.

10 Cilindro

O cilindro faz com que o papel térmico entre em contacto com a cabeça térmica. O cilindro é voltado para alimentar o papel.

11 Cortador

O cortador corta o papel térmico automaticamente após a impressão.

12 Conector de energia

O adaptador AC está conectado aqui.

13 Conector de interface

O cabo de interface está conectado aqui.

14 Conector da abertura da gaveta

O conector serve para ligar a gaveta.
Não conectar uma linha telefónica.

15 Grampo da cablagem

O cabo de comunicação pode ser fixado para evitar que seja desligado.

16 Bluetooth-LED

O estado de ligação do Bluetooth é aqui apresentado.

17 Interruptor de emparelhamento

O interruptor de emparelhamento é usado para emparelhar o dispositivo anfitrião.

■ Visor LED

Estado da impressora	LED (cor)	LED (padrão de iluminação)
Desligar	-	Desl
Ligar (pronta para impressão)	Verde*1	Lig
A imprimir	Verde	Lig
Teste de impressão em espera*2	Verde	Pisca-2
Memória intermédia de saída cheia	Verde	Pisca-1
Erro de falta de papel	Laranja	Pisca-2
Erro de tampa aberta	Laranja	Pisca-1
Erro de hardware	Vermelho	Lig
Cabeça de erro de temperatura	Vermelho	Pisca-1
Erro de tensão Vp	Vermelho	Pisca-2
Erro do cortador	Vermelho	Pisca-3
A reescrever FW	Laranja	Lig

*1: Valor padrão
*2: Válido para Ethernet com a versão do firmware 1.06 ou superior.

■ Padrão do pisca

Estado	Padrão
Pisca-1	
Pisca-2	
Pisca-3	

7. LIGAÇÃO DE ENERGIA

Esta impressora pode ser alimentada com um adaptador AC.
Certifique-se de consultar "17. ESPECIFICAÇÕES" para o adaptador AC.

■ Ligar o adaptador AC

(1) Ligar o cabo AC ao adaptador AC.

(2) Inserir a ficha DC do adaptador AC no conector de energia da impressora.

(3) Inserir a ficha AC da cabo AC a uma tomada.

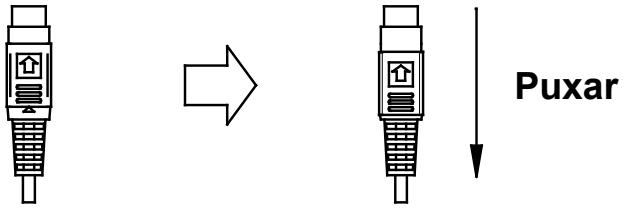

Como desbloquear a tomada DC

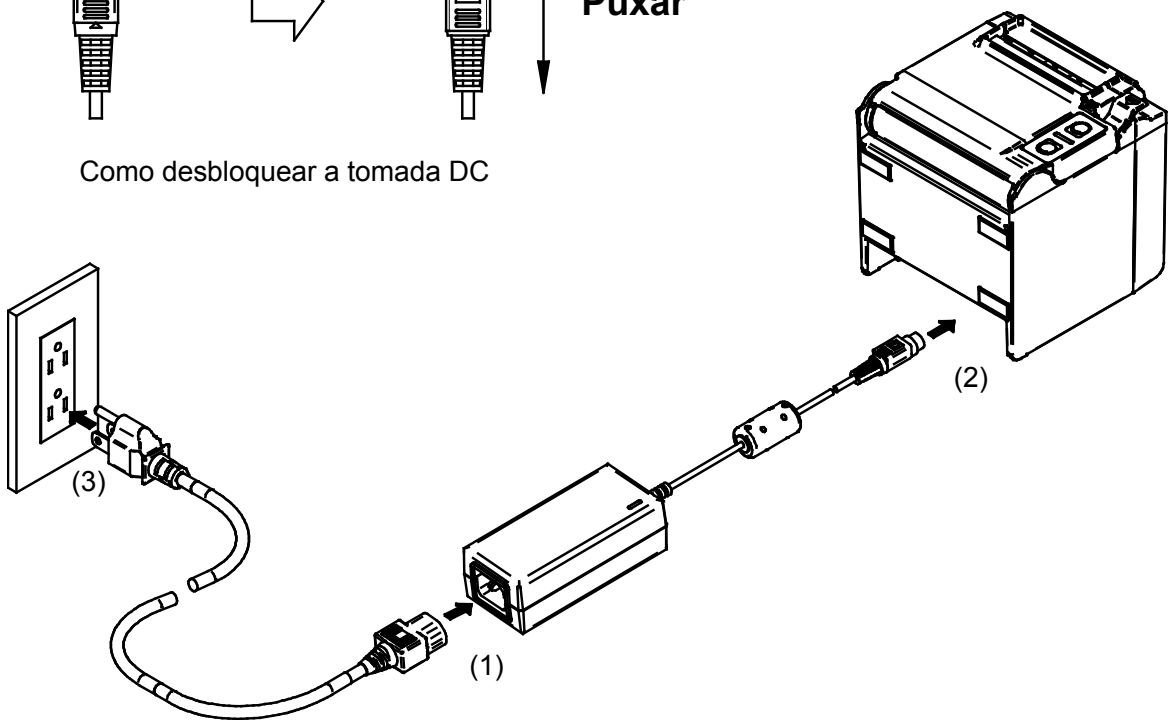

NOTA

- Inserir corretamente a ficha DC no conector de energia na impressora.
  Ao inserir a ficha DC forçosamente na direção errada, pode causar danos.
- A ficha DC do conector de alimentação da impressora possui o sistema de bloqueio.
  Retirar a ficha DC para a direção oposta da seta mostrada na parte da frente da ficha DC para desbloquear.
  Desbloquear a ficha DC, como mostrado na figura, antes de desconectá-la.
- Desligar a alimentação antes de instalar ou remover o adaptador AC.
- Quando a impressora não for usada por um longo período, desconectar o cabo de AC de uma tomada.

8. CONFIGURAÇÃO DO PAPEL TÉRMICO

A impressora usa o rolo de papel (doravante referido como papel térmico). A Configuração de Funções da impressora varia de acordo com o papel térmico utilizado. Consultar "11. CONFIGURAÇÃO DE FUNÇÕES" para mais detalhes.

■ Configuração do papel térmico

(1) Operar a alavanca de desprendimento na direcção da seta mostrada na figura abaixo para abrir a tampa do papel.

■ Ejeção superior

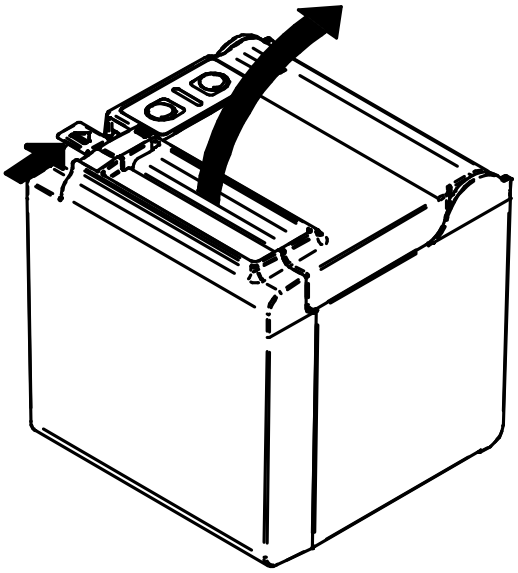

■ Ejeção frontal

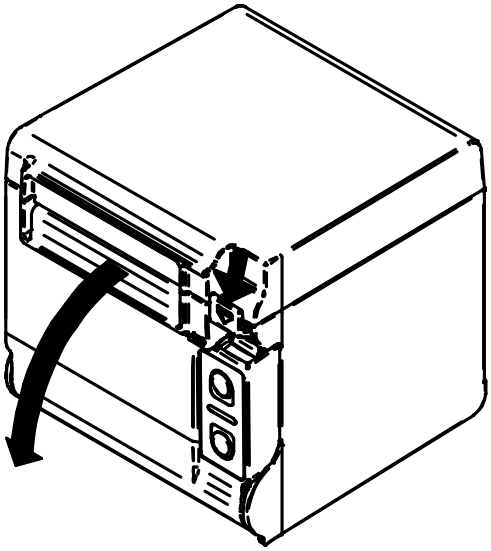

(2) Retirar a extremidade colada do papel térmico.

(3) Configurar o papel térmico diretamente acima do suporte do papel. Simultaneamente, definir a direcção do papel térmico, conforme mostrado na figura abaixo.

■ Ejeção superior

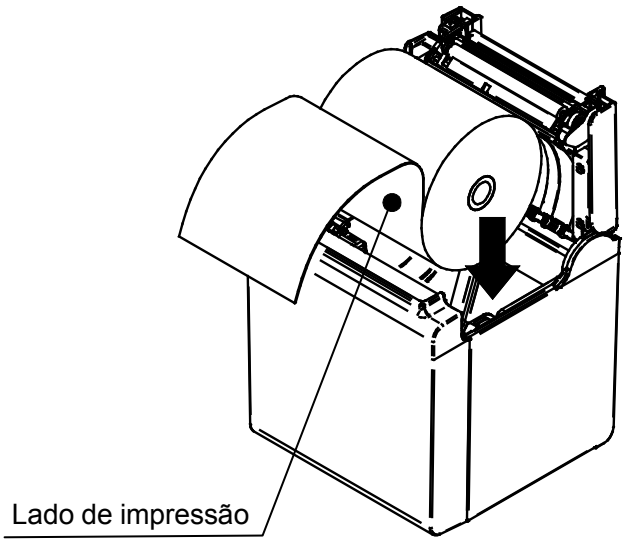

■ Ejeção frontal

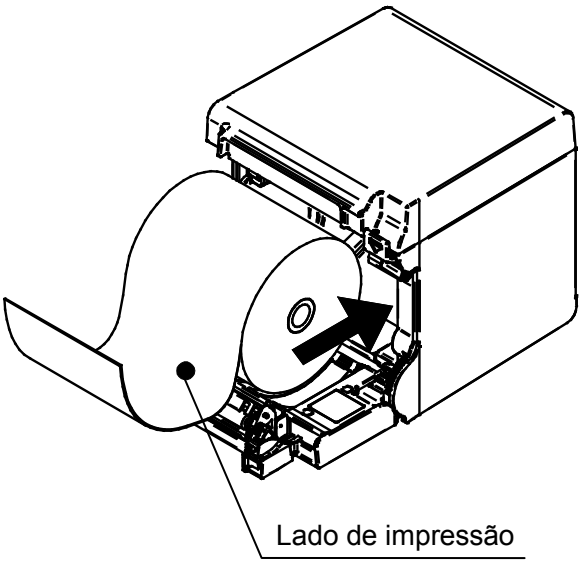

NOTA

◆ Ter cuidado para não cortar os dedos na lâmina do cortador.

(4) Puxar o papel térmico a direito. Certificar-se de que o papel térmico não inclina.

■ Ejeção superior

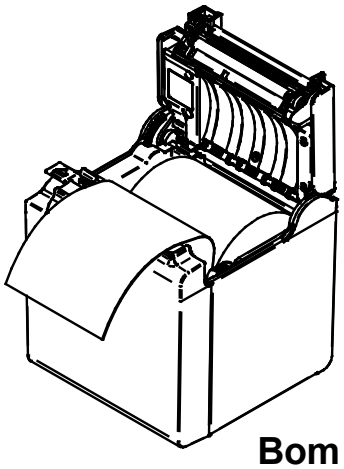

Bom

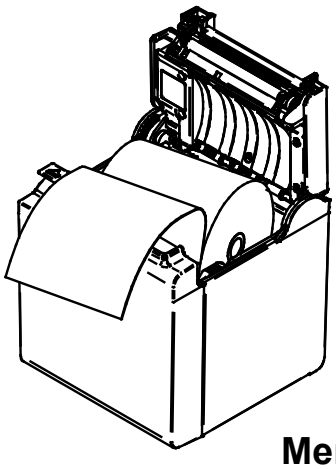

Menos bom

■ Ejeção frontal

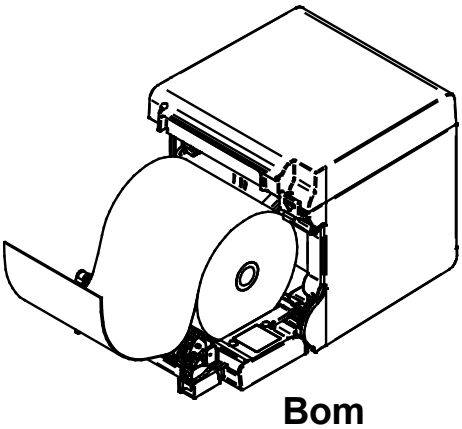

Bom

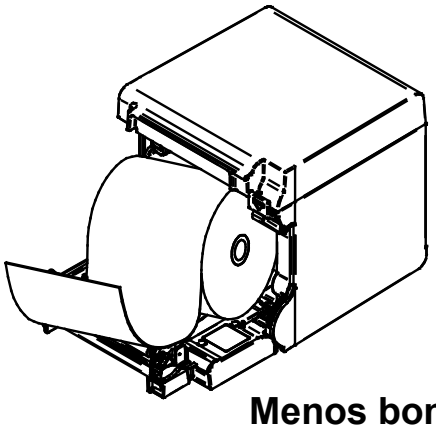

Menos bom

(5) Empurrar firmemente a parte indicada pela seta na figura abaixo para fechar a tampa do papel no sentido de evitar um defeito de fechamento lateral.

■ Ejeção superior

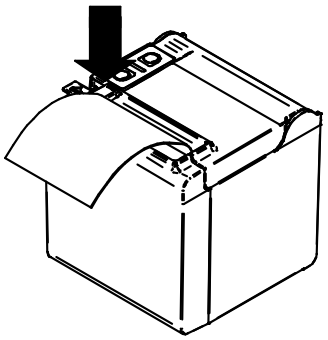

■ Ejeção frontal

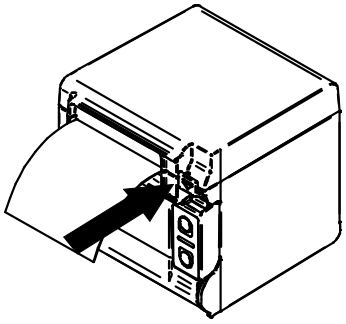

NOTA

- ◆ Puxar o papel térmico a direito.
- ◆ Empurrar a tampa do papel firmemente para fechar e evitar um defeito de fechamento lateral.

(6) Depois de fechar a tampa do papel, a alimentação de papel e o corte de papel são efetuados automaticamente.

NOTA

- ◆ Certificar-se de operar a alavanca de liberação até ao fim. Caso contrário, a tampa do papel pode não abrir.
- ◆ NÃO tapar a saída do papel ou segurar o papel térmico ejetado. Isto pode causar atolamento de papel.
- ◆ NÃO tocar no cilindro nem nas engrenagens na impressora. Ao fazer isso, poderá causar perda de qualidade da impressão ou danos.
- ◆ Usar papel térmico, cujo núcleo tenha 12mm de diâmetro interno e 18mm de diâmetro externo. Além disso, NÃO utilizar o papel térmico com extremidades coladas ou dobradas.

DICA

- Deixar a impressora com papel térmico por um longo tempo poderá causar um problema de alimentação de papel, pois a superfície do papel térmico cola na cabeça térmica com as alterações ambientais. Nesse caso, abrir a tampa do papel para separar o papel térmico da cabeça térmica e, em seguida, fechar a tampa do papel para a respetiva utilização.

■ Forma do papel térmico

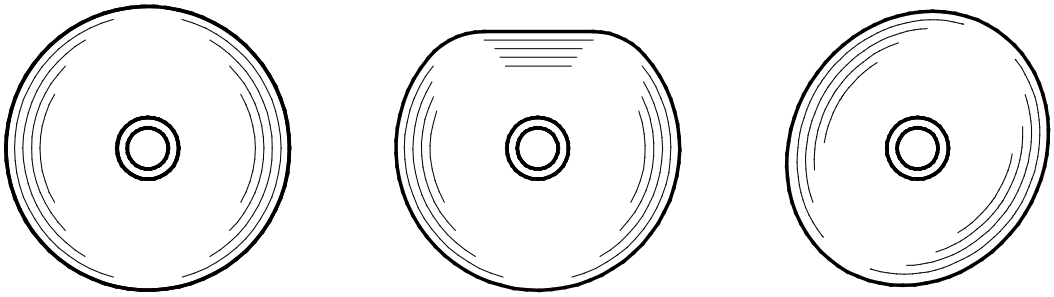

Bom **Menos bom** **Menos bom**

NOTA

◆ NÃO usar papel térmico deformado. Se o fizer, pode danificar a impressora.

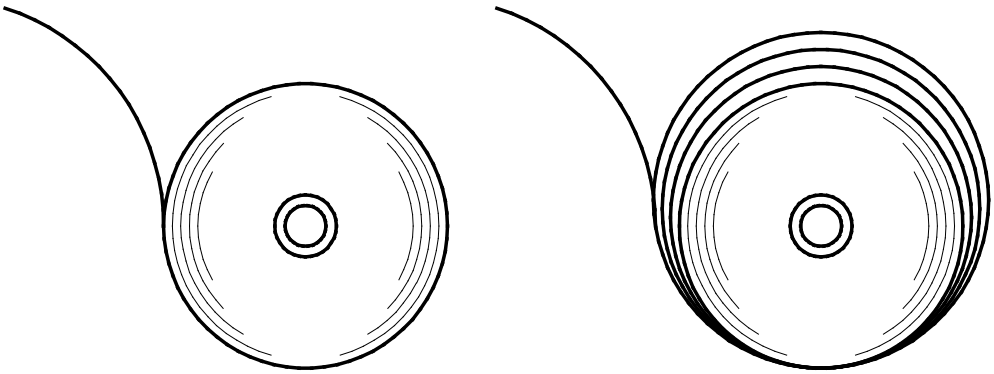

Bom **Menos bom**

NOTA

◆ No caso de utilização de papel térmico solto, retroceder antes de usar.

9. PREVENÇÃO E TRATAMENTO DE ATOLAMENTO DE PAPEL

Não tocar no papel térmico quando ejetar ou antes de cortar papel. Cobrir a saída do papel ou puxar o papel térmico ao ejetar pode causar um atolamento de papel, uma falha de corte ou uma falha na alimentação. Nunca abrir a tampa do papel durante o corte do mesmo.

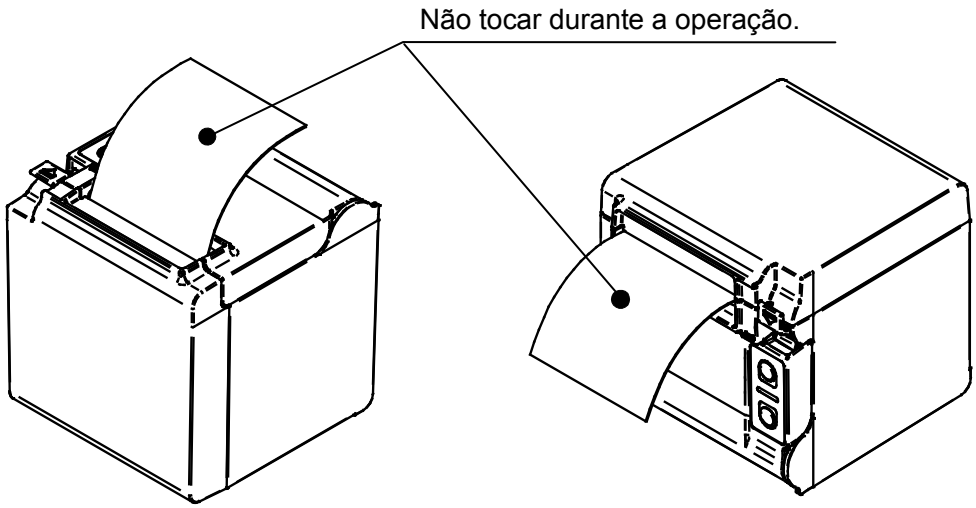

■ Remoção de atolamento de papel

Quando ocorrer um atolamento de papel, remover o papel térmico de acordo com os seguintes procedimentos.

(1) Desligar o dispositivo.

(2) Operar a alavanca de liberação para abrir a tampa do papel e remover o papel atolado.

NOTA

◆ Não danificar a impressora ao retirar o papel térmico.
Especialmente, não tocar na cabeça térmica, porque esta é frágil.

(3) Colocar o papel térmico corretamente e, em seguida, fechar a tampa do papel com cuidado.

(4) Ligar o dispositivo.

(5) Quando a impressora estiver disponível, as luzes LED acendem em verde.

NOTA

◆ NUNCA tocar na cabeça térmica imediatamente após a impressão, porque esta fica quente.

■ Solucionar um erro no cortador

Quando o motor fica bloqueada durante o corte de papel devido a um erro de corte e a tampa do papel não abrir, deverá solucionar esta situação de acordo com os seguintes procedimentos.

(1) Desligar o dispositivo.

NOTA

◆ Certificar-se de desligar a alimentação antes de lidar com um erro de corte.

(2) Operar a alavanca repetidamente até ao fim, mantendo a tampa do papel para retrair a lâmina do cortador. Em seguida, abrir a tampa do papel. Quando encontrar um atolamento de papel, deverá solucioná-lo.

(3) Colocar o papel térmico corretamente e, em seguida, fechar a tampa do papel com cuidado.

(4) Ligar o dispositivo.

(5) Quando a impressora estiver disponível, as luzes LED acendem em verde.

NOTA

◆ NÃO usar uma caneta esferográfica, uma driver, ou uma faca de corte, etc, para remover um atolamento de papel. Ter cuidado para não danificar a impressora. Especialmente, não tocar na cabeça térmica, porque esta é frágil.

◆ Ter cuidado para não cortar os dedos ou ficar ferido na lâmina do cortador.

◆ NÃO aplicar força excessiva sobre a lâmina do cortador.

10. TESTE DE IMPRESSÃO

A impressora tem uma função de teste de impressão.
No teste de impressão aparecem a versão de firmware, o valor de definição da função, etc.

(1) Certificar-se de que o papel térmico está colocado na impressora e a energia é desligada. Se o papel térmico não se encontrar colocado, proceder conforme indicado em "8. CONFIGURAÇÃO DO PAPEL TÉRMICO", e desligar o dispositivo.

(2) Ligar o interruptor POWER enquanto pressiona o interruptor FEED. Soltar o interruptor FEED depois de inicializar a impressora. (As luzes LED acendem a verde.)

(3) O teste de impressão é iniciado.

```
RP series Interface
RP-D10 [ Ver X.XX ]
  DD.MMM.YYYY
Copyright(C):SII

* MS1 *
4)  Standby LED:Green
7)  Auto Activation by AC:Enable
8)  Power SW:Enable

* MS2 *
1-2)Buzzer Count:None
3-4)Buzzer Pattern:Pattern1
5)  Buzzer Volume:Loud

* MS3 *
1-2)Buzzer Count:None
3-4)Buzzer Pattern:Pattern1
5)  Buzzer Volume:Loud

* MS4 *
1-2)Division Method:288[dots]
3)  Head Drive:Dynamic
4)  Paper Width:80mm
5)  Effective Dots:576[dots]
7-8)Print Speed:High

* MS5 *
1)  Auto Status Back:Enable
2)  Init.Response:Enable
3)  Error Through:Enable
4)  Response Data Discarding:Disable
6-7)Paper Set Handle:Standard
8)  Cutting Method:Full

* MS6 *
1-8)Print Density:100%

* MS7 *
1-8)Thermal Paper:KT 48 FA

* MS13 *
1)  Kanji Code:JIS Code
2)  Reverse Function:Disable
3)  Realtime Command:Enable

* MS17 *
1-2)Paper Saving:Disable

* Communication Type *
 USB Communication
 Control Model:RP-D10
 USB Device Class:Printer

* Font Information *
 JIS X 0208-1997 Font Exist
 Gaiji Font enable
 Down-load Font enable
 Character Code Table:Code Page437
 International Character:USA

* Serial Number Information *
 XXXXXXXXXX
```

11. CONFIGURAÇÃO DE FUNÇÕES

É possível programar o método de comunicação ou o tipo de papel térmico após a alimentação. Configurar essas funções antes de usar a impressora.

A Configuração de Funções da impressora fica armazenada na memória FLASH. E fica efetiva até nova reimpressão. Poderá configurar essas funções usando o Interruptor de Memória (doravante referido como MS) MS1 a 7, 13, 15 a 17, 39 a 40.

Consultar as "REFERÊNCIAS TÉCNICAS DA IMPRESSORA TÉRMICA DA SÉRIE RP-D10" para detalhes.

12. LIGAÇÃO AO DISPOSITIVO HOST

A impressora é compatível com modelos de comunicação serial, USB, USB + serial, Ethernet, ou modelos Bluetooth, dependendo do modelo, por meio de um cabo de interface. A Configuração de Funções da impressora varia de acordo com o método de comunicação utilizado. Consultar as "REFERÊNCIAS TÉCNICAS DA IMPRESSORA TÉRMICA DA SÉRIE RP-D10" para detalhes.

É necessário um cabo de interface em separado para a comunicação serial, USB ou Ethernet. Consultar "17. ESPECIFICAÇÕES" para mais detalhes sobre as especificações de interface.

A velocidade de comunicação pode ficar diminuída dependendo do processamento por software, bem como do conteúdo da impressão.

■ Comunicação serial/USB/Ethernet Através de Cabo de Interface

(1) Desligar o dispositivo.

(2) Ligar o cabo de interface para usar para o conector de interface no lado traseiro da impressora. (Ao conectar um cabo USB, bloquear o cabo com o grampo da cablagem, como mostrado na figura abaixo.)

(3) Ligar o dispositivo e enviar os dados do dispositivo host para a impressora.

(4) Verificar se os dados estão impressos corretamente.

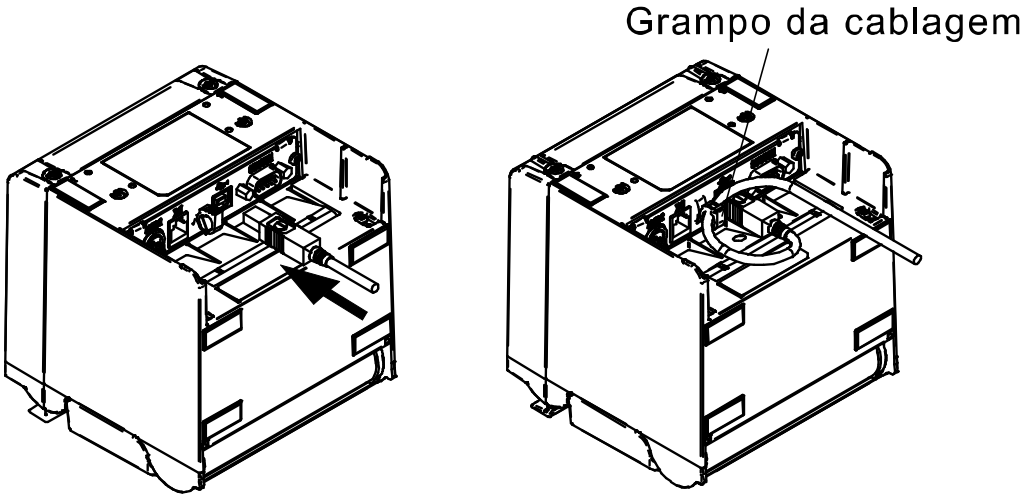

Cabo de interface de comunicação USB e bloqueio de cabo USB

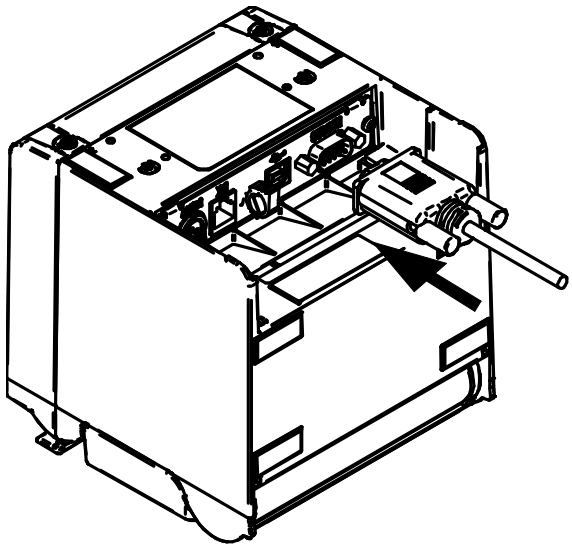

Cabo de interface de comunicação serial

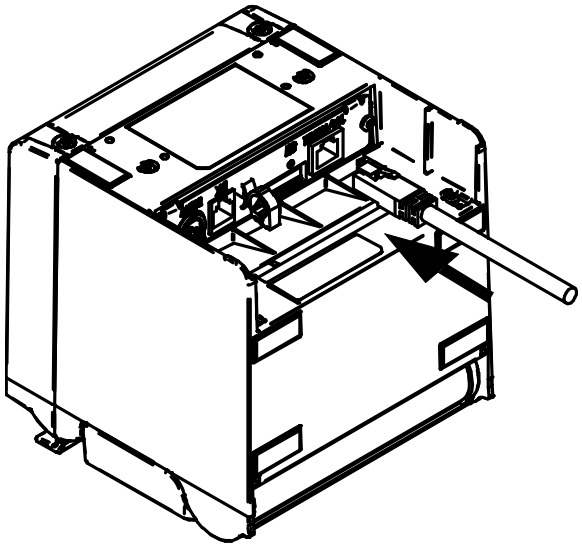

Cabo de interface de comunicação Ethernet

NOTA

- Ao conectar um cabo de interface ao conector de interface, empurrá-lo até ouvir um clique.
- NUNCA conectar fichas de outros cabos, incluindo o cabo de abertura da gaveta ou a linha telefónica ao conector de interface.
- Ao conectar um cabo LAN de antena exterior, não deverá se esquecer de usá-lo através de outro dispositivo anti-escarificação. Caso contrário, o dispositivo poderá ser danificado por um raio induzido.

■ Comunicação Bluetooth

(1) Ligue a alimentação e emparelhe com o dispositivo emissor.
De acordo com as predefinições, a Bluetooth-LED fica intermitente se premir o interruptor de emparelhamento na traseira da unidade durante 7 segundos ou mais e a impressora entra no modo de emparelhamento durante 60 segundos. Neste período de tempo emparelhe com o dispositivo emissor. O emparelhamento é feito por SSP (Simple Secure Pairing), porém utiliza-se o código PIN quando o dispositivo emissor não suporta SSP. O valor predefinido para o código PIN é de "0000".

(2) Realize a ligação Bluetooth com o dispositivo emissor.
Após a conclusão da ligação, a Bluetooth-LED acende-se.

(3) Verifique o estado de comunicação do dispositivo emissor.

(4) Transmita os dados do dispositivo emissor e verifique se os mesmos são corretamente impressos.

⚠ AVISO

- ◆ A impressora pode afetar os dispositivos eletrónicos médicos ou outros. Obtenha informações e dados quanto à influência por interferência de rádio junto dos fabricantes e revendedores respetivos.
- ◆ Ao utilizar a impressora em instituições médicas, siga as diretrizes em vigor.
- ◆ NÃO utilize a impressora numa área ou local onde a sua utilização seja proibida.

DICA

- A distância de comunicação é de cerca de 10 m. Porém, a distância pode diferir de acordo com a interferência de rádio e o ambiente.

■ Ligação à gaveta

(1) Desligar o dispositivo.

(2) Ligar a ficha do cabo de abertura da gaveta ao conector de abertura da gaveta no lado traseiro da impressora.

(3) Ligar o dispositivo.

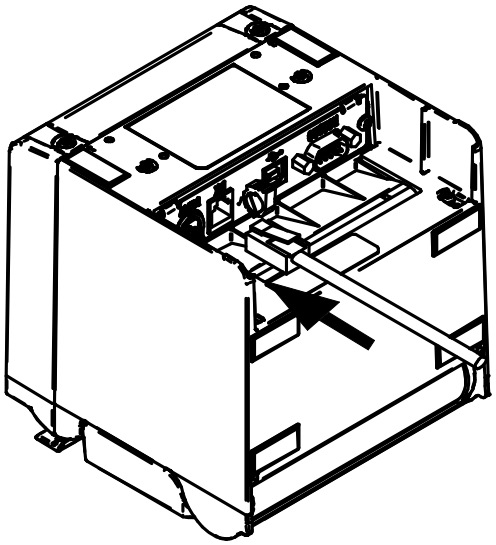

NOTA

- ◆ Ao ligar ou desligar o cabo de abertura da gaveta, segurar na ficha e nunca pelo cabo.
- ◆ NÃO conectar outros cabos que não o cabo de abertura da gaveta, como a linha telefónica.
- ◆ NUNCA ligar um cabo USB ao conector de abertura da gaveta.

13. CONFIGURAÇÕES AO USAR PAPEL COM UMA LARGURA DE 58mm

(1) Desligar o dispositivo.

(2) Operar a alavanca de liberação para abrir a tampa do papel.

(3) Colocar a divisória em anexo D ou a divisória E no suporte de papel com a posição inclinada, como mostrado na figura abaixo.

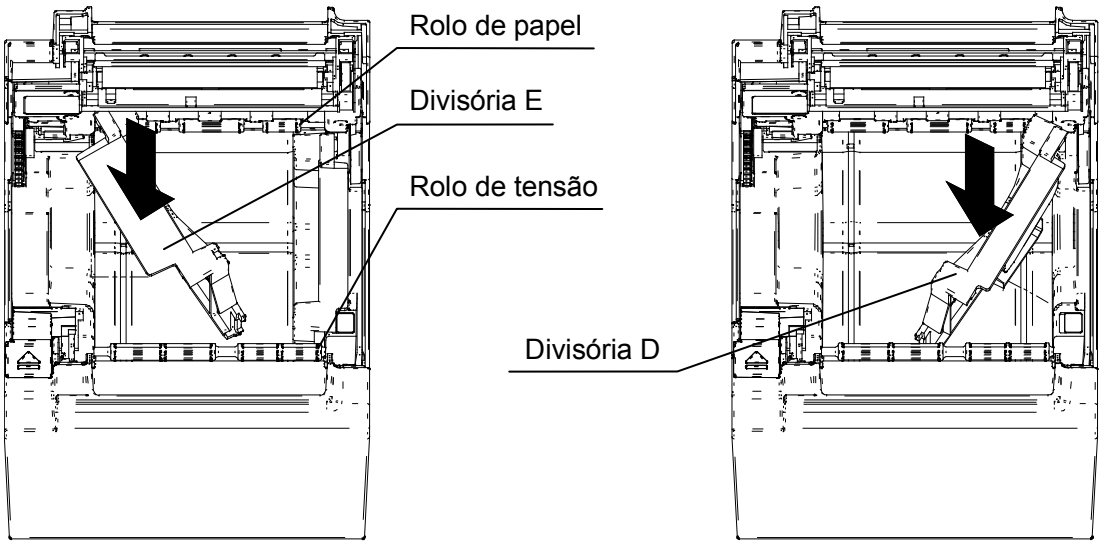

(4) Girar a divisória D ou a divisória E dentro do suporte de papel na direção da seta mostrada na figura a seguir, para que a superfície lateral do suporte de papel e a placa divisória fiquem em paralelo.

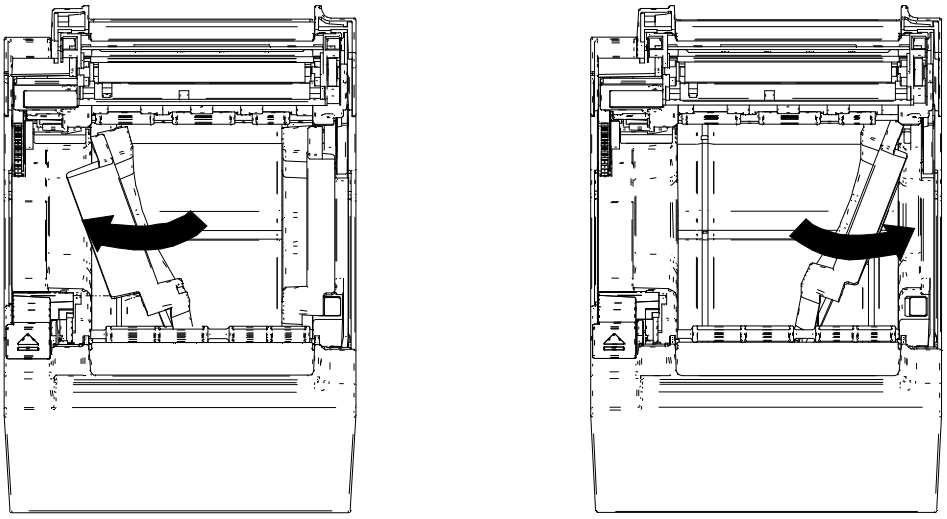

(5) Colocar o gancho, que está localizado no lado superior da divisória D ou da divisória E no orifício do suporte de papel, como mostrado na figura abaixo.

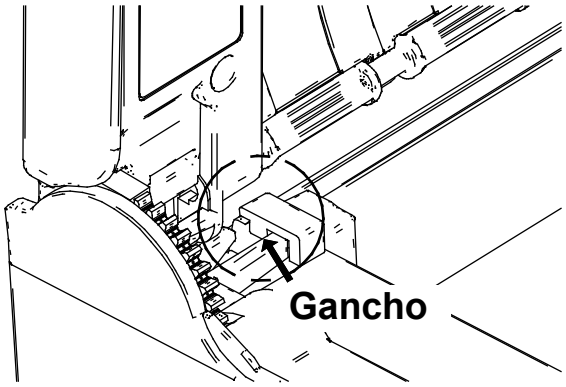

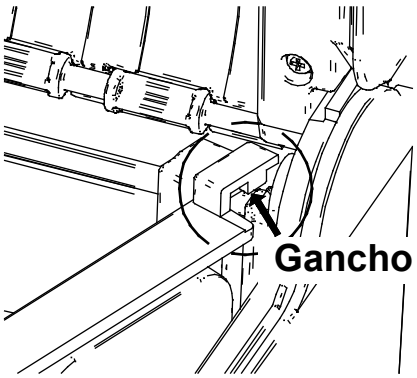

(6) Empurrar a divisória D ou a divisória E na direção da seta mostrada na figura abaixo, colocando-as ao longo da superfície lateral do suporte de papel, e, em seguida, colocar a projeção que está localizada na parte inferior da divisória no orifício do suporte de papel.

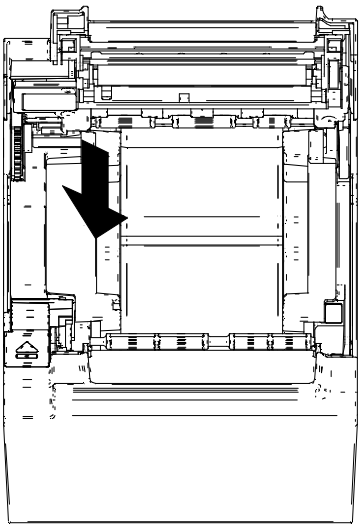

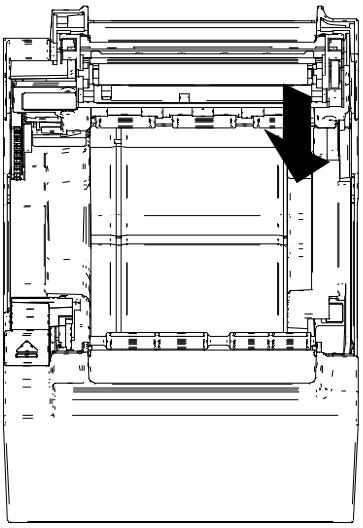

(7) Ligar a impressora, e certificar-se de que a projeção da divisória D e a divisória E fica encaixada corretamente no orifício do suporte de papel (a seta apresentada na figura abaixo).

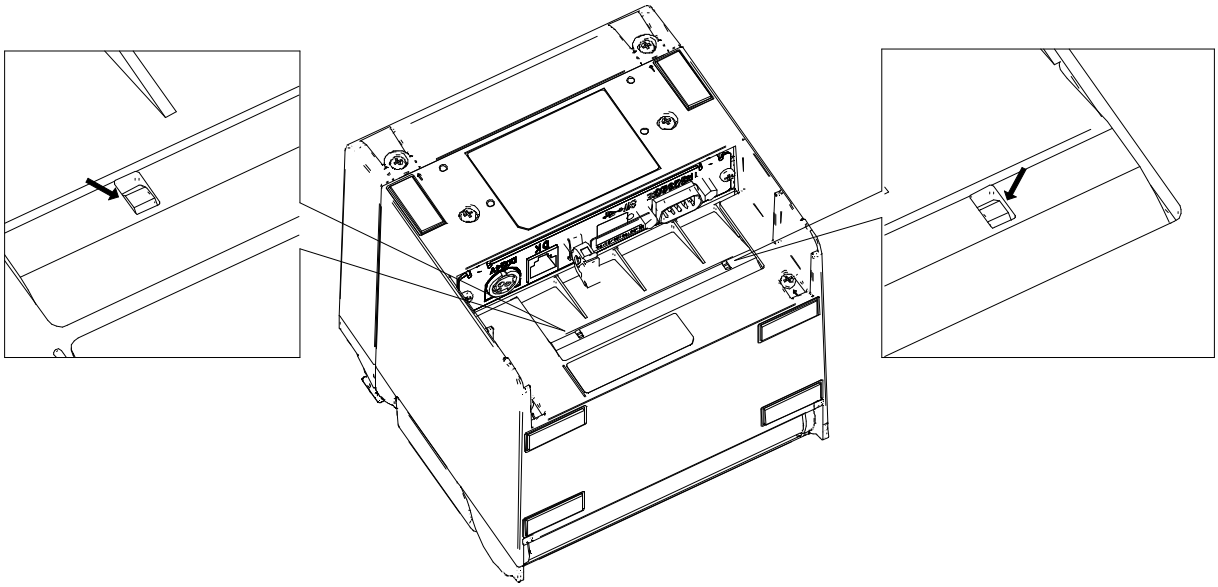

Consultar as "REFERÊNCIAS TÉCNICAS DA IMPRESSORA TÉRMICA DA SÉRIE RP-D10" para configurar a MS4-4 (Seleção da largura do papel) para 58mm.

NOTA

- Configurar a largura do papel antes de usar a impressora pela primeira vez. Não alterar a largura do papel depois de começar a usar a impressora. Se o fizer, pode danificar a impressora.
- Não empurrar ou puxar o rolo de tensão fortemente.
- Quando é usado papel térmico com uma largura de 58mm, poderá ocorrer a formação de migalhas da borracha do cilindro, devido ao contacto do cilindro com a cabeça térmica. Remover as migalhas de borracha regularmente para manter a qualidade de impressão.

14. INSTALAÇÃO DOS ACESSÓRIOS

■ Kit de montagem na parede (WLK-B01-1)

(1) Preparação

Certificar-se de que o produto e os respetivos acessórios estão incluídos.

Parafuso de fixação da impressora
(quatro peças)
(parafuso auto-roscante 3 × 6)

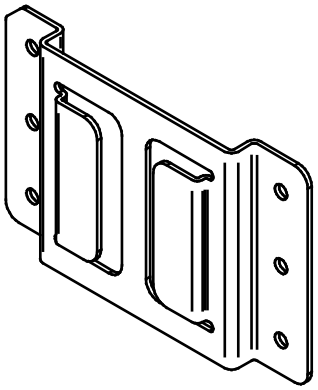

Suporte para suspensão de parede

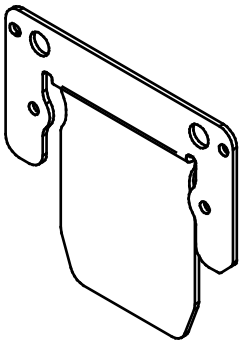

Suporte da impressora

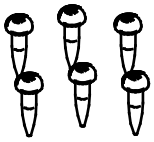

Parafuso de fixação do suporte para
suspensão de parede (seis peças)
(parafuso de madeira 3,8 × 18)

(2) Instalação do suporte da impressora

Prender firmemente o suporte da impressora com quatro parafusos de fixação da impressora, como mostrado na figura abaixo.
O torque de aperto deve ser 39,2 cN•m (4 kgf•cm).

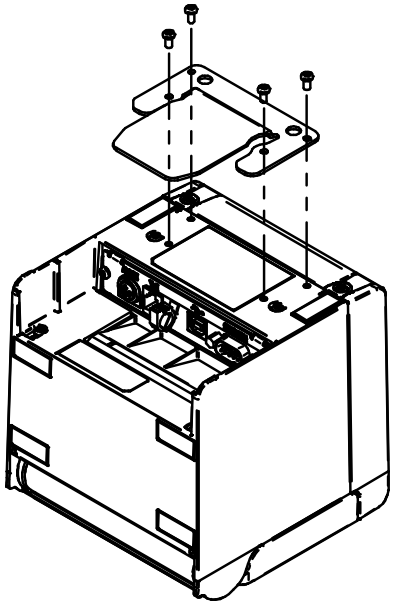

NOTA

◆ Desligar o dispositivo antes da operação. Remover o cabo AC do adaptador AC e o cabo de interface.

(3) Instalação do suporte de parede

Fixar o suporte de suspensão na parede à superfície de montagem e, em seguida, fixá-la com seis parafusos de fixação do suporte em parede. O WLK-B01-1 foi projetado para ser instalado numa parede.

Após a instalação, certificar-se de que o suporte para suspensão na parede é fixo na parede com segurança e sem abanar.

NOTA

◆ Os parafusos para fixação do suporte de suspensão na parede fornecidos são para a instalação de materiais de madeira. Não usá-los para outros materiais.

(4) Instalação da impressora

Deslizar a impressora para o suporte de suspensão na parede, da parte superior para a parte inferior, para inserir o suporte da impressora no suporte de suspensão na parede, conforme mostrado na figura abaixo.

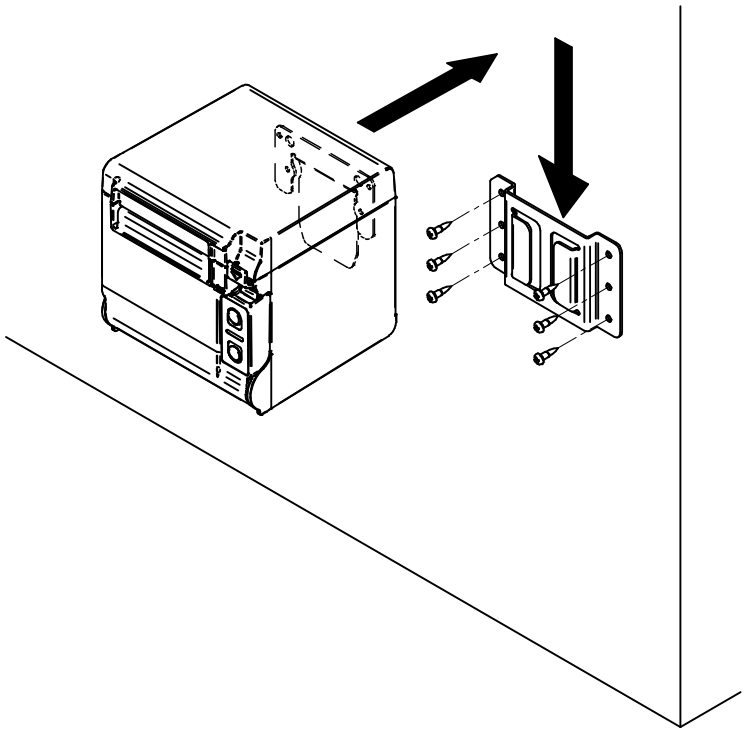

NOTA

◆ Verificar o local e o material/estrutura da parede, e, em seguida, instalar a impressora de forma segura. Podem ocorrer lesões ou danos materiais se cair.

■ Placa posterior (BCP-A01-K (preta), BCP-A01-W (branca))

(1) Preparação

Certificar-se de que a placa posterior e os respectivos acessórios estão incluídos.

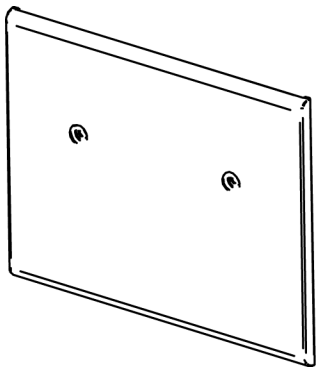

Placa posterior

Parafuso de fixação da placa posterior
(duas peças)
(parafuso auto-roscante 3×6)

(2) Instalação dos cabos

Inserir a ficha CC do adaptador CA e o cabo de interface antes de instalar a placa posterior.

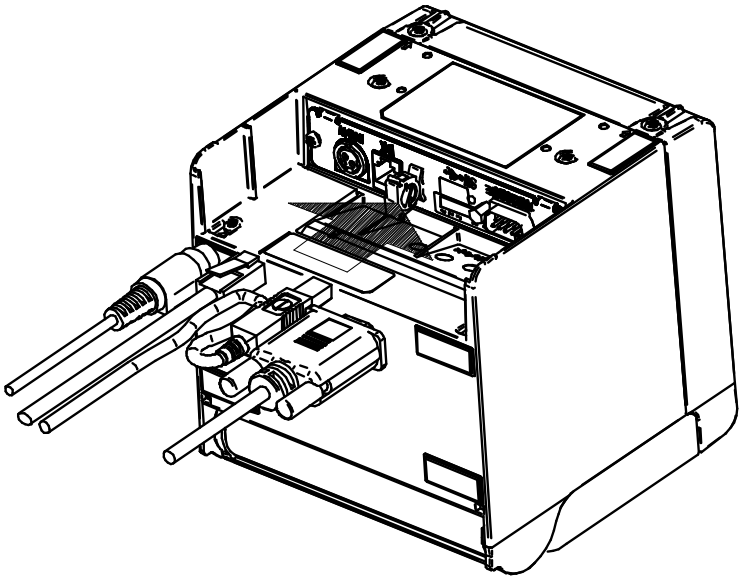

NOTA

- ◆ Desligar o dispositivo antes da operação.
- ◆ Executar a operação depois de retirar o cabo CA do adaptador CA.

(3) Instalação da placa posterior

Colocar as projecções localizadas na parte de trás da placa posterior no orifício do lado posterior da impressora e em seguida unir firmemente a placa com os dois parafusos de fixação da impressora, conforme mostrado na figura abaixo.
O torque de aperto deve ser 39,2 cN•m (4 kgf•cm).

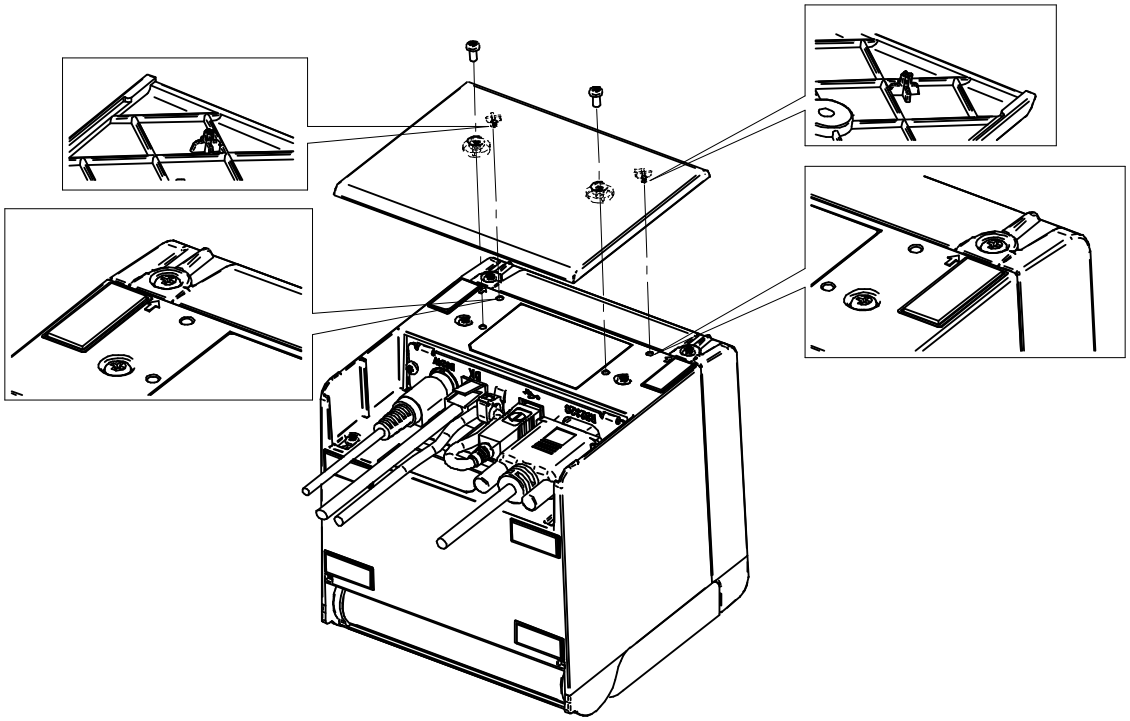

15. MANUTENÇÃO DA IMPRESSORA

A cabeça térmica da impressora não requer uma manutenção por parte do utilizador.
Quando se acumula pó de papel, limpar a cabeça térmica para manter a qualidade da impressão no máximo durante um longo período de tempo.

■ Limpeza da cabeça térmica/cilindro/pés de borracha

(1) Desligar o dispositivo.

(2) Desligar a ficha AC do adaptador AC de uma tomada.

(3) Abrir a tampa do papel.

(4) Limpar a cabeça térmica, o cilindro ou os pés de borracha com um cotonete humedecido com uma pequena quantidade de álcool etílico.

(5) Esperar até que todo o álcool etílico remanescente na cabeça térmica e no cilindro evapore completamente e, em seguida, fechar a tampa do papel.

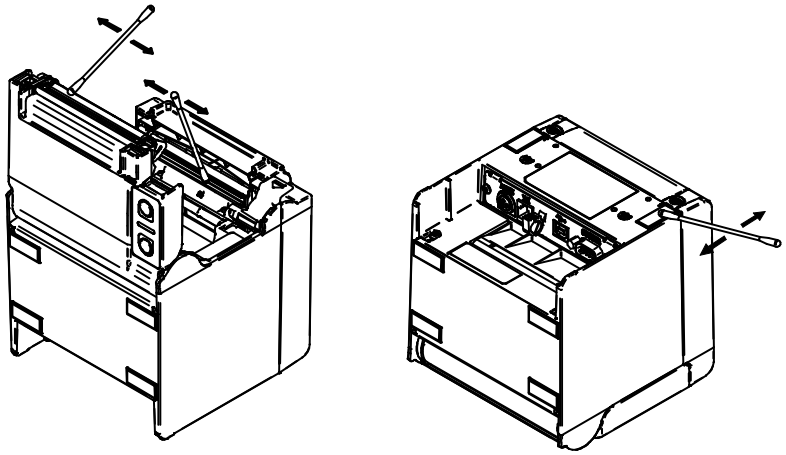

NOTA

- Limpar a cabeça térmica depois de arrefecer.
- Limpar a cabeça térmica com um cotonete de algodão ou outro material macio.
- NÃO tocar na engrenagem do cilindro. Ao fazer isso, poderá causar perda de qualidade de impressão ou danos.
- Os pés de borracha têm uma estrutura específica de adsorção. Perdem força de adsorção à medida que ocorre a aderência de poeira ou sujeira. No entanto, esta pode ser recuperada por meio de limpeza.

16. RESOLUÇÃO DE PROBLEMAS

Verificar os seguintes pontos antes de solicitar a reparação:

■ A energia não liga

- Está a ser usado um adaptador AC especificado?
- O adaptador AC e cabo AC estão conectados corretamente?
- O adaptador AC está conectado à impressora corretamente?

■ A impressora não imprime

- O cabo de interface está conectado corretamente?
- As especificações do cabo de interface estão em conformidade com as especificações deste manual?
- As condições de comunicação entre a impressora e o dispositivo de host são as corretas?
- Está a ser usado o papel térmico especificado? A orientação do papel (superfície/costas) é a correta?

■ É exibido um erro

- Consultar "Visor LED" na página 13.
- A Configuração de Funções da impressora é a correta?

17. ESPECIFICAÇÕES

■ Especificações da impressora

Item	Especificações
Modelo	RP-D10
Método de impressão	Impressão térmica
Número de caracteres por linha*1	Largura do papel 80 mm: 24 pontos × 12 pontos 48 dígitos (42 dígitos*2) 16 pontos × 8 pontos 72 dígitos (64 dígitos*2) Largura do papel 58 mm: 24 pontos × 12 pontos 36 dígitos (30 dígitos*2) 16 pontos × 8 pontos 54 dígitos (45 dígitos*2)
Tamanho dos caracteres (A × L)	1 byte: A 24 pontos × L 12 pontos, A 16 pontos × L 8 pontos 2 byte: A 24 pontos × L 24 pontos, A 16 pontos × L 16 pontos
Número de pontos efetivos	Largura do papel 80 mm: 576 pontos (512 pontos*2) Largura do papel 58 mm: 432 pontos (360 pontos*2)
Densidade dos pontos	8 pontos/mm
Largura/Impressão do papel	80 mm/72 mm (80 mm/64 mm*2) 58 mm/54 mm (58 mm/45 mm*2)
Velocidade de impressão	200 mm/seg máx.
Método de corte do papel	Método de corte por deslizamento
Tipo de corte do papel	Corte total, corte parcial (separador ao centro)
Temperatura de operação	5°C a 45 °C (41°F a 113°F)
Humidade relativa do ar*3	10% de HR a 90% de HR
Dimensões (L × D × A)	129 × 129 × 129 mm*4
Peso	Aprox. 850 g (excluindo o papel térmico)
Tensão de entrada	DC 24,0 V ± 5%

*1: Caracteres de 1 byte, o espaçamento entre caracteres é de 0 pontos.
*2: Ao selecionar 512/360 pontos por MS4-5 (número de pontos efetivos).
*3: Consultar as referências técnicas quanto ao intervalo de humidade permitido em cada temperatura.
*4: Excluindo projeções.

■ Especificações do adaptador AC especificado (Acessórios)

Item	Especificações
Modelo	PW-E2427-W1
Tensão de entrada	AC 100 V a 240 V, 50/60 Hz
Potência nominal	DC 24,0 V, 2,71 A
Dimensões (L × D × A)	53 × 114 × 37 mm*
Peso	Aprox. 330 g

*: Excluindo o cabo.

(Acessórios)

Item	Especificações
Modelo	PW-E2427-W2
Tensão de entrada	AC 100 V a 240 V, 50/60 Hz
Potência nominal	DC 24,0 V, 2,71 A
Dimensões (L × D × A)	53 × 114 × 37 mm*
Peso	Aprox. 330 g

*: Excluindo o cabo.

■ Especificações da interface

Especificações da interface serial

Item	Especificações
Método de sincronização	Assíncrono
Velocidade de transmissão	9600, 19200, 38400, 115200 bps
Comprimento dos dados	7 ou 8 bits
Paridade	Nenhuma, Par ou Ímpar
Controle de fluxo	Controlo de hardware, XON/XOFF

Especificações da interface USB

Item	Especificações
Versão	Ver. 2.0
Modo de transmissão de dados da impressora	Transferência em massa (12 Mbps)

Especificações da interface Ethernet

Item	Especificações
Padrão de comunicação	10Base-T/100Base-TX

Especificações da interface Bluetooth

Item	Especificações
Versão	Ver. 2.1+EDR
Categoria de potência de transmissão	Classe 2
Perfil	SPP, iAP2

■ Países nos quais o produto se destina a ser vendido

O produto destina-se a ser vendido nos países abaixo listados.

✓: Países nos quais o produto se destina a ser vendido

Países*1	**RP-D10 (Modelo Bluetooth)**	**RP-D10 (Outros modelos)**	**PW-E2427-W1*2 (Adaptador AC especificado)**	**PW-E2427-W2*2 (Adaptador AC especificado)**
Japão	✓	✓	✓	-
EUA	✓	✓	-	✓
Canadá	✓	✓	-	✓
UE, EFTA	✓	✓	✓	-
Turquia	-	✓	✓	-
Brasil	-	✓	-	✓

*1: Consulte o seu representante de vendas SII, quando pretender operar os produtos noutros países que não os listados acima.

*2: O cabo AC compatível difere de país para país. Ver a Tabela de Cabo AC especificado abaixo.

■ Tabela do Cabo AC especificado

Países	Modelo*1
Japão	CB-JP07-20A, CB-JP08-20A
EUA, Canadá	CB-US05-20A, CB-US06-20A
UE (exceto Reino Unido), EFTA, Turquia	CB-CE04-20A, CB-CE05-20A
Reino Unido	CB-UK03-20A, CB-UK04-20A
Brasil	*2

*1: É impossível usar todos os modelos noutros países que não os listados.

*2: Utilize o cabo AC de 2,0 metros de comprimento que cumpre as normas de segurança brasileiras.

18. ACESSÓRIOS E CONSUMÍVEIS

■ Acessórios

Nome	Modelo
Adaptador AC especificado	PW-E2427-W1 PW-E2427-W2
Cabo AC especificado*	CB-JP07-20A, CB-JP08-20A CB-US05-20A, CB-US06-20A CB-CE04-20A, CB-CE05-20A CB-UK03-20A, CB-UK04-20A
Kit de montagem em parede	WLK-B01-1
Placa posterior (preta) Placa posterior (branca)	BCP-A01-K BCP-A01-W
Cabo USB especificado Cabo serial especificado Cabo USB de alimentação especificado	IFC-U02-2 IFC-S02-2 IFC-V01-1

*: A forma de saída difere entre países. Confirmá-la antes de usar.

■ Papel térmico específico

Modelo	Fabricante
PD160R-N	Oji Paper
F220VP	Mitsubishi Paper Mills
P220VBB-1	Mitsubishi Paper Mills
F5041	Mitsubishi HiTec Paper
KT48FA	Papierfabrik August Koehler
Alpha400-2.1	Appvision

Ao utilizar papel térmico diferente do especificado, não se garante a qualidade de impressão ou a vida útil indicada da cabeça térmica.

Seiko Instruments Inc.
1-8, Nakase, Mihama-ku, Chiba-shi,
Chiba 261-8507, Japão
Print System Division
Telefone:+81-43-211-1106
Fax:+81-43-211-8037

Seiko Instruments USA Inc.
Thermal Printer Div.
21221 S. Western Avenue, Suite 250, Torrance, CA 90501, EUA
Telefone:+1-310-517-7778 Fax:+1-310-517-7779

Seiko Instruments GmbH
Siemensstrasse 9, D-63263 Neu-Isenburg, Alemanha
Telefone:+49-6102-297-0 Fax:+49-6102-297-222
info@seiko-instruments.de

Seiko Instruments (H.K.) Ltd.
4-5/F, Wyler Center 2,200 Tai Lin Pai Road, Kwai Chung, N.T., Kowloon, Hong Kong
Telefone:+852-2494-5160 Fax:+852-2424-0901

(As especificações estão sujeitas a alterações sem aviso prévio.)